KIESELMANN

КИЗЕЛЬМАНН

Каталог 2017

Сильнее вместе!

KIESELMANN
FLUID PROCESS GROUP

КАТАЛОГ
2017

ДОМФИ

ЭЛЕКТРОННЫЙ КАТАЛОГ 2017

- Перейдите на страницу 4 (Оглавление)
- Для перехода на оглавление раздела нажмите на название продукта
- В оглавлении раздела, выберите из списка и нажмите интересующий вас продукт
- Для просмотра прайс-листа воспользуйтесь стрелками на клавиатуре или мышкой
- Нажав кнопку ДОМОЙ вы вернетесь на страницу 4 (Оглавление)
- Оптимальный режим для работы с каталогом — просмотр по две страницы

- Go to page 4 (Register overview)
- Click onto a name of a product to get to the article overview in a group
- Find technical specifications by clicking an article in the list
- Scroll down or press the downwards arrow key, to see the pricelist
- By clicking the button ДОМОЙ you will be taken back to page 4 (Register overview)
- Optimum working mode — two page view mode

Кодировка / Codes / Kürzel

Типы присоединений / Connection types / Anschlussvarianten

W	Под завальцовку	Rolled connection	Walz-Anschluss
S	Под сварку	Welded connection	Schweiß-Anschluss
G	Резьбовой штуцер	Pipe thread	Rohrgewinde
K	Конический штуцер	Cone connection	Kegel-Anschluss
K/M	Накидная гайка	Taper nut	Kegelmutter
Cl	Штуцер Clamp	Clamp	Clamp
R	Конусная внешняя резьба	Taper external thread	Kegeliges Außengewinde
Rp	Цилиндрич. внутренняя резьба	Parallel internal thread	Zylindrisches Innengewinde
Rd	Круглая резьба	Knuckle thread	Rundgewinde

Типы пневматических приводов / Pneumatic actuator function / Antrieb Funktion

lö-fs = nc	возд. откр./пруж. закр. = НЗ	air open-spring close	luftöffnend-federschließend
lö-ls	возд. откр./возд. закр.	air open-air close	luftöffnend-luftschließend
ls- fö = no	возд. закр./пруж. откр. = НО	air close-spring open	luftschließend-federöffnend

Прочее / Miscellaneous / Sonstige

PN	Номинальное давление	Nominal pressure	Nenndruck
KV	Потоковый коэффициент	Flow coefficient	Durchflusskoeffizient
MV	Соленоидный клапан	Solenoid valve	Magnetventil
	Датчик положения	Inductive sensor	Sensor induktiv
	Матовая поверхность	Bright metal	Blank
	Сатинированная поверхность	Matt finished	Matt
	Полированная поверхность	Polished	Poliert

KIESELMANN

Контакты

Кизельманн Рус

Телефон: +7 495 258 92 30
E-Mail: sales@kieselmann.org

Кизельманн Бел

Телефон: +375 232 75 06 61
E-Mail: sales@kieselmannbel.by

Кизельманн Рус Юг

Телефон: +7 48433 2 15 88
E-Mail: sales@kieselmann.org

KIESELMANN
FLUID PROCESS GROUP

ООО „КИЗЕЛЬМАНН РУС“

РФ, 125476 г. Москва, ул. Василия Петушкова, д. 3, стр.1
Телефон +7 495 258 92 30 · Факс +7 495 258 92 31
www.kieselmann.ru · sales@kieselmann.org

ДОМОЙ

Profile	Группа компаний Кизельманн
Warranty	Гарантийные обязательства
General terms and conditions of business	Основные условия ведения бизнеса
General and technical information	Общая и техническая информация

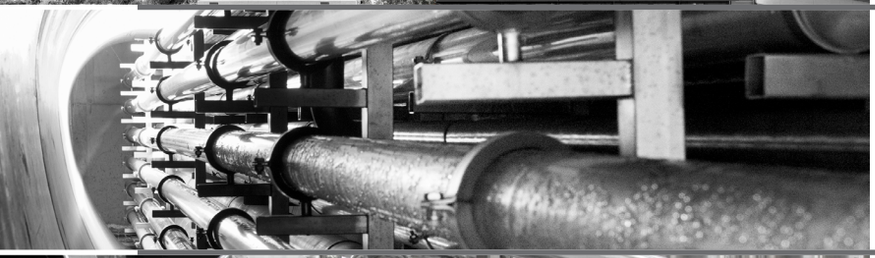

Pipe	Трубы
Support pipe	Профиль
Steel rod	Пруток

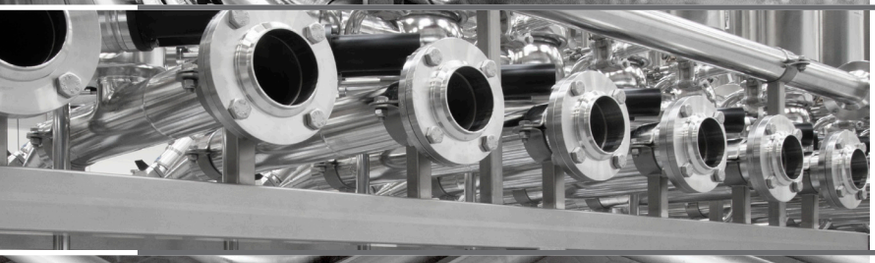

Pipe unions	Трубные соединения
Reducing pieces	Переходники
Hose couplings	Штуцеры для шлангов
Aseptic / hygienic unions	Асептические и гигиенические трубные соединения

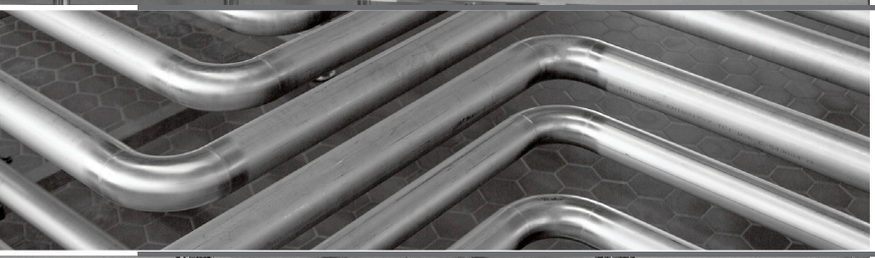

Bends	Отводы
T-pieces	Тройники
Cross pieces	Крестовины
Aseptic bends / aseptic T-pieces	Асептические отводы Асептические тройники

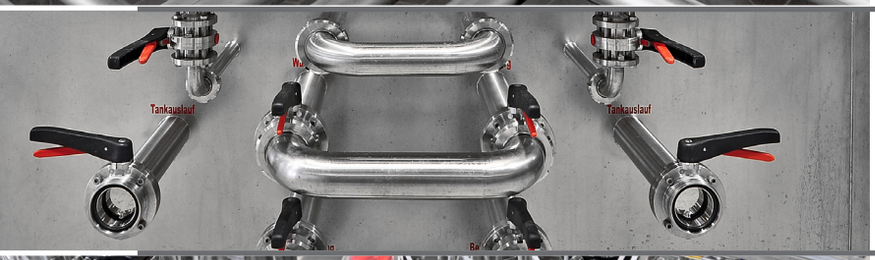

Ball valves	Шаровые клапаны
Butterfly valves	Клапаны бабочки
Leakage butterfly valves	Клапаны бабочки с контролем протечки

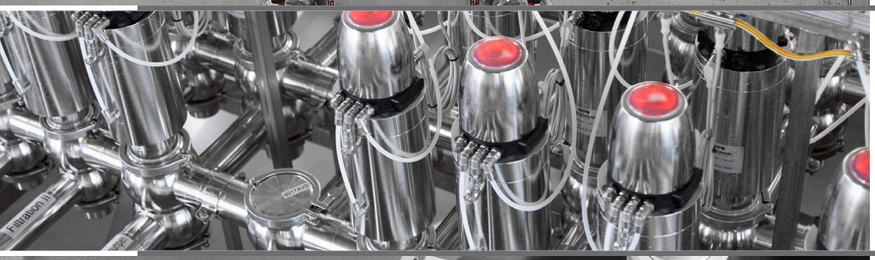

Single seat valves	Односедельные клапаны
Flow control valves	Регулирующие клапаны
Throttle valves	Дроссельные клапаны
Overflow valves	Перепускные клапаны
Non return valves	Обратные клапаны
Double seat valves	Двухседельные клапаны
Aseptic valves	Асептические клапаны

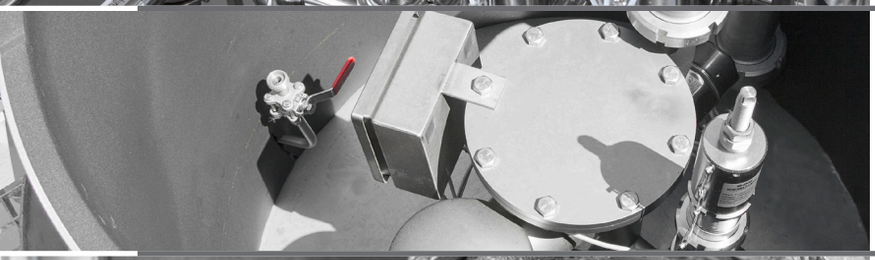

Tank fittings	Оборудование для емкостей
Safety fittings	Предохранительные клапаны
Tank top units	Верхушечная арматура
System fittings	Модули
Manometer / Thermometer	Манометры / Термометры
Bunging valves	Шпунт-аппараты
Aseptic sample valves	Асептические пробоотборные клапаны
Cleaning technology	Оборудование для мойки емкостей

Sight glasses	Смотровые стекла
Inline programme	Программа Ин-лайн
Filter	Фильтры
Aeration and deaeration	Модули аэрации и деаэрации
Pigging technology	Системы вытеснения

Installation accessories	Монтажные аксессуары
Pneumatic accessories	Пневматические аксессуары

Группа компаний Кизельманн

Гарантийные обязательства

Основные условия ведения бизнеса

Общая и техническая информация

Profile

Warranty

General terms and conditions of business

General and technical information

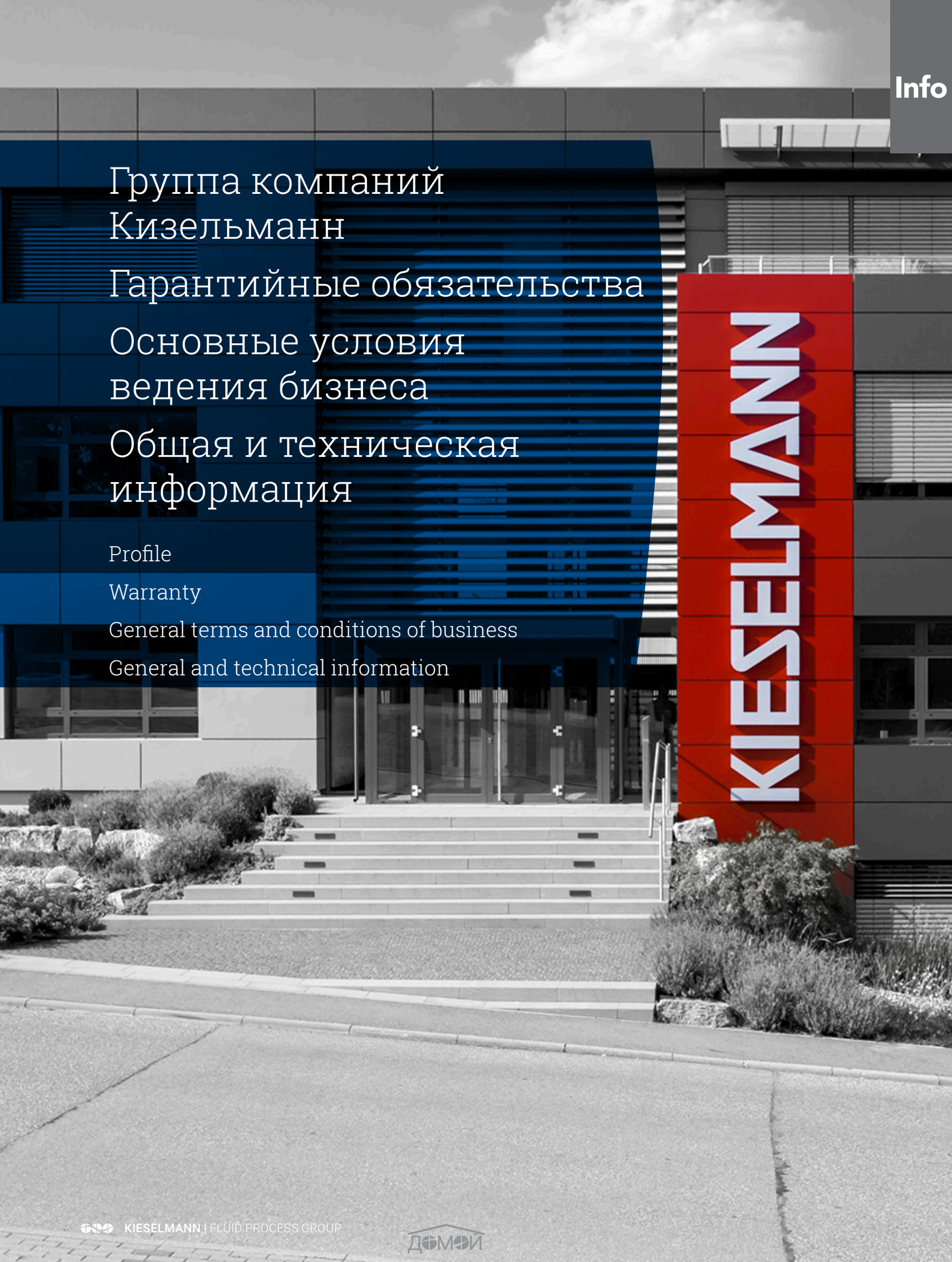

ДОМОИ

ПРОГРАММА ПОСТАВОК КИЗЕЛЬМАНН

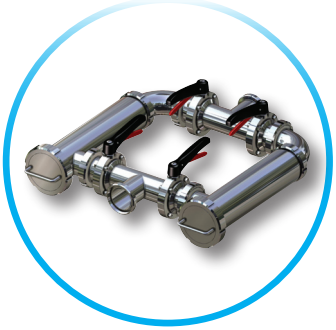

Фильтрующие элементы

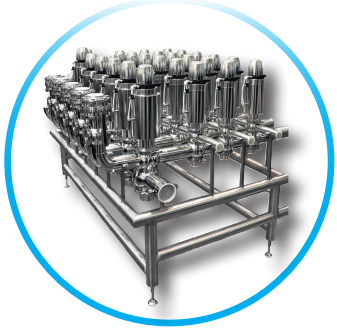

Клапанные гребенки

Панели переключения потоков

Верхушечная арматура

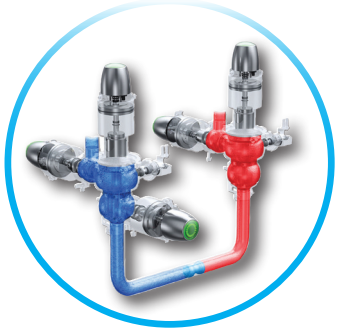

Системы вытеснения

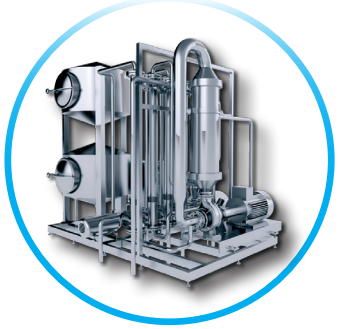

Установки мембранной фильтрации

Оборудование для мойки емкостей

Пробоотборные клапаны

Смотровые стекла

Клапаны бабочки/ Шаровые клапаны

Одно- и двухседельные клапаны

Предохранительные клапаны

KIESELMANN
FLUID PROCESS GROUP

ООО "Кизельманн Рус", РФ, 125476, г. Москва, ул. Василия Петушкова, д. 3, стр. 1
Тел.: +7 495 258 92 30 • Факс: +7 495 258 92 31
www.kieselmann.ru • sales@kieselmann.org

ООО "Кизельманн Бел", РБ, 220118, г. Гомель, ул. Гагарина, д. 46, офис 4
Тел.: +375 232 75 06 61 • http://кизельманн.бел • sales@kieselmannbel.by

ООО "Кизельманн Рус Юг", РФ, 249950, Калужская обл., г. Медынь, ул. Кирова, д.107
Тел./факс: +7 484 332 15 88 • www.kieselmann.su • sales@kieselmann.org

KIESELMANN – For Your Advantage

The name KIESELMANN stands for high-quality fluid technology made of stainless steel, such as valves, components and plants, which enables the production of liquid and paste-like mediums as well, by means of control and manipulation. With safe, innovative and reliable products, we give our customers in the food, chemical and pharmaceutical industries the means to meet the requirements of their markets today and in future.

Our Services

Process components and units

We produce with state-of-the-art machines, e. g. 46 CNC lathes and machining centers, 10 robots for welding, grinding and handling. All parts are manufactured in Germany, in our facility in Knittlingen under best possible conditions – that is what we stand for. Our precision in production guarantees exactly fitting spare parts, even after decades. In order to enable a quick delivery of the required products to you, we keep many parts in stock, in a large high-bay warehouse with 27,700 storage cells for containers and 1,600 cells for pallets.

Modern machines and motivated employees save a perfect result

Extensive halls offer ideal working conditions

Plant engineering

We design your plant together with you and provide safe and cost-efficient production plants with coordinated solutions. Our beverage technologists, engineers and brew masters develop for you the optimal process plant and take over the coordination with partner companies. Thus you always have only one contact person. Of course, we will assist you with planning and carrying out of the control/automation, putting into service and maintenance.

Beverage pipeline trade

In order to supply you the appropriate tube material for your plant as quickly as possible, we keep over 200.000 meters of stainless steel tubes with dimensions from DN 10 to DN 300, in our tube warehouse.

КИЗЕЛЬМАНН — Сильнее вместе!

Имя КИЗЕЛЬМАНН олицетворяет высокие технологии для текучих пищевых продуктов, изготовленные из нержавеющей стали. Программа поставок включает клапанную технику, фитинги и технологические модули. Эта техника позволяет производить и перерабатывать жидкие и пастообразные пищевые продукты. Безопасное, надежное и современное оборудование позволяет нашим заказчикам занимать и удерживать лидирующие позиции, а также с уверенностью смотреть в будущее в своих областях бизнеса, в пищевой, химической и фармацевтической промышленности.

Современное оборудование и мотивированный персонал гарантируют превосходный результат

Просторные цеха обеспечивают превосходные условия труда

Наши возможности

Производство компонентов и модулей

Наше производство оборудовано самым современным парком станков, например, 46 станков с ЧПУ, 10 роботов для сварки и металлообработки. Все производимое по сей день оборудование, продолжает выпускаться в том же самом месте, что и в год основания компании. Высокая точность нашего производства гарантирует прекрасную совместимость запасных частей, даже по прошествии десятилетий. Для сокращения сроков поставки необходимого вам оборудования, на нашем центральном складе, который вмещает 27 700 ячеек хранения и 1 600 паллет, хранится большой объем запасных частей и комплектующих, а также готового оборудования.

Проектирование

Мы разрабатываем технологические линии в тесном контакте с нашими заказчиками, чтобы предложить по-настоящему эффективное, экономное и со всех сторон взвешенное решение. Над выполнением ваших проектов будут работать наши квалифицированные инженеры, технологи производства напитков и дипломированные пивовары, а также мы координируем работу всех, участвующих в проекте, компаний. Таким образом, вы работаете только с одним контактным лицом. Конечно же, мы поможем вам выполнить работы по автоматизации, запуску в эксплуатацию и проведению сервисного обслуживания.

Поставки пищевых труб

Для того, чтобы в кратчайший срок поставить на ваше предприятие необходимые вам трубы, мы храним на нашем складе более 200 000 метров нержавеющей трубы различных размеров от DN 10 до DN 300.

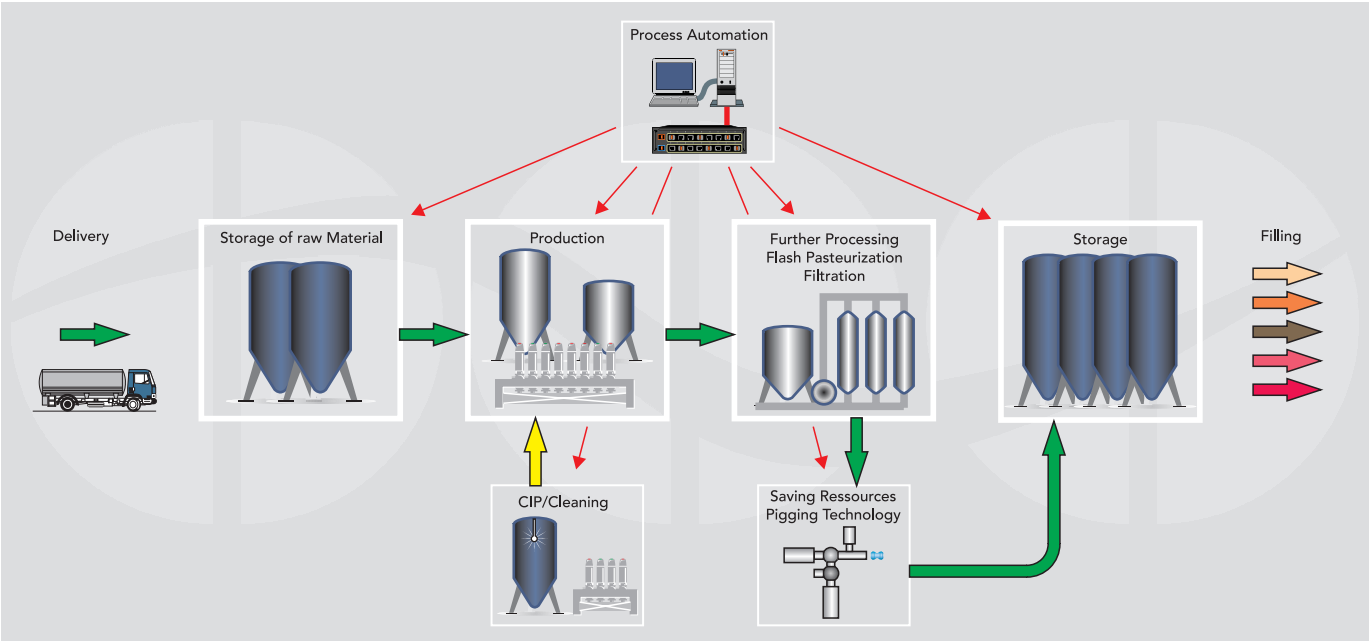

The FLUID PROCESS GROUP

The FLUID PROCESS GROUP is a group of companies under the roof of KIESELMANN GmbH. KIESELMANN, which formerly produced only valves, merged different companies by participations that form now an efficient group.

All companies of the GROUP offer products and/or services for the process industry. We move and treat liquids, no matter how viscous. Our companies ideally complement each other with their range of products and services, so that even complete installations are possible.

Our portfolio comprises the complete core process for the production of liquid mediums, starting from the storage, over the pipeline construction, the valve and cleaning technology up to the subsequent processing, such as filtration technology. In order to guarantee qualified consulting, we employ, among others, process engineers and beverage technologists.

Markets:

Alcoholic beverages
Beer / Wine / Spirits

Non-alcoholic beverages
Carbonated beverages / Mineral water / Fruit juices

Food
Sauces / Fats / Liquid food

Dairies
Milk / Cheese / Yoghurt / Whey / Sweets

Pharmaceutical and chemical industries

The Companies

KIESELMANN GmbH
Production and sale of stainless steel fittings, stainless steel valves as well as small plants and trade with stainless steel tubes

KIESELMANN Anlagenbau GmbH
Project works and assembly of turnkey process plants for the food industries

KIESELMANN Pharmatec GmbH
Project works, assembly, putting into service and documentation of units and complete plants for the pharmaceutical industry

AquaDuna GmbH & Co. KG
Production of cleaning technology for the food and chemical industries as well as electronic components

RIEGER Behälterbau GmbH
Production of stainless steel vessels for the food, beverage and pharmaceutical industries

VA GmbH Gesellschaft für Food-Processing
Project works and assembly of process plants for the dairy industry, membrane filtration plants

KIESELMANN Rus LLC
Distribution of KIESELMANN products and technologies in CIS markets

KIESELMANN Liquid Processing Equipment Beijing Ltd.
Distribution of KIESELMANN products in China

MTA GmbH
Project works and assembly of process plants for the dairy industry

Guth Ventiltechnik GmbH
Development, production and sale of stainless steel fittings and stainless steel valves

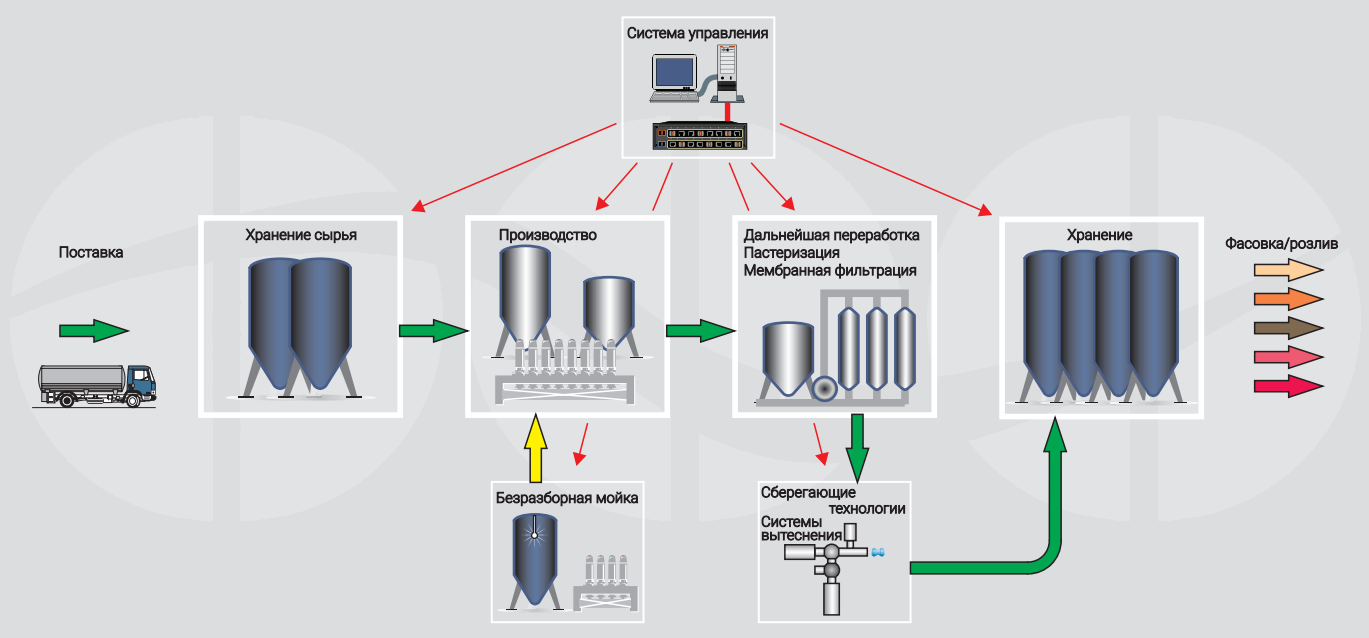

FLUID PROCESS GROUP

FLUID PROCESS GROUP — это группа компаний, объединенных именем КИЗЕЛЬМАНН. Компания КИЗЕЛЬМАНН, которая в прошлом производила только клапанную технику, вошла в состав собственников нескольких компаний, объединив их в эффективно работающую группу.

Все, входящие в ГРУППУ компании, предлагают оборудование и/или услуги для нужд пищевой промышленности. Мы перемещаем или перерабатываем жидкости, вне зависимости от их вязкости. Наши компании идеально дополняют друг друга в области предлагаемых услуг и продуктов, что позволяет предлагать нашим заказчикам комплексные решения.

Наша программа поставок охватывает весь процесс переработки жидких сред: емкостное оборудование, трубопроводы и фитинги, клапанная техника, оборудование для мойки емкостей, а также такие технологические решения, как мембранная фильтрация. Благодаря работающим у нас инженерам и технологам высочайшей квалификации, мы можем предложить нашим заказчикам оптимальные технологические и технические решения, а также экспертную поддержку.

Рынки:

Алкогольные напитки
Пиво / Вино / Крепкий алкоголь

Безалкогольные напитки
Газированные напитки / Минеральная вода / Соки

Пищевая промышленность
Соусы / Жиры / Жидкие пищевые продукты

Молочная промышленность
Молоко / Сыр / Йогурты / Сыворотка / Десерты

Фармацевтическая и химическая промышленность

Компании

KIESELMANN GmbH
Производство и продажа фитингов и клапанной техники из нержавеющей стали, а также технологических модулей. Продажа труб из нержавеющей стали.

KIESELMANN Anlagenbau GmbH
Проектирование и монтаж проектов „под ключ“ для нужд пищевой промышленности.

KIESELMANN Pharmatec GmbH
Проектирование, монтаж, сервисное обслуживание и изготовление проектной документации для фармацевтической промышленности.

AquaDuna GmbH & Co. KG
Производство оборудования для мойки емкостей для пищевой и химической промышленности. Производство электронных компонентов.

RIEGER Behälterbau GmbH
Производство емкостей из нержавеющей стали для пищевой и фармацевтической промышленности.

VA GmbH Gesellschaft für Food-Processing
Проектирование и монтаж технологических линий для молочной промышленности. Производство установок мембранной фильтрации.

КИЗЕЛЬМАНН Рус ООО
Поставка оборудования и технологических решений КИЗЕЛЬМАНН на рынки стран таможенного союза и СНГ.

KIESELMANN Liquid Processing Equipment Beijing Ltd.
Поставка решений КИЗЕЛЬМАНН на китайский рынок.

MTA GmbH
Проектирование и монтаж технологических линий для молочной промышленности.

Guth Ventiltechnik GmbH
Разработка, производство и продажа фитингов и клапанной техники из нержавеющей стали.

KIESELMANN is a supplier of high-quality products. Our consideration to products and production are high. For this reason, KIESELMANN is EN ISO 9001 certified. As a matter of principle, the satisfaction of our customers has top priority. Our products are produced, mounted, tested and packed with high diligence. In the unlikely event that there should ever be a reason for a complaint, we will naturally make efforts to give you full satisfaction within the scope of the following warranty or guarantee respectively.

Coverage of this warranty

KIESELMANN guarantees that every product is free from defects in material and design and that it complies with the published specifications which are available on request. The period of guarantee for the product will become effective at the date of the handing over of the product to the purchaser or orderer and it will expire after the legal period. After the expiration of the period of guarantee, no guarantee will be assumed at all. The products or product parts which are replaced if use of the warranty is made will receive the warranty status of the replaced product or product part respectively. Beyond the legal warranty, KIESELMANN also grants a function warranty of five years from the production date for all pneumatic rotary and lifting drives. The conditions for this guarantee are identical to the conditions of the warranty. All further details are stipulated in the general terms and conditions.

Exclusion of warranty

The following points are not included in our warranty:

1. Damages caused by incorrect utilisation (including the utilisation of machine capacity or performance which had not been confirmed by KIESELMANN in a written form), accidents, modifications, unsuitable operation conditions incorrect storage or maintenance caused by the customer or user;
2. Damages caused by functional wear;
3. Damages caused by products for which KIESELMANN is not responsible;
4. Products of other manufacturers including such products which KIESELMANN procured and supplied on your request together with a KIESELMANN product or products which were integrated in a KIESELMANN plant.
5. KIESELMANN does not guarantee an uninterruptible or error-free operation of a plant.
6. Oral promises which go beyond the legal warranty will only be valid after a written confirmation by KIESELMANN.

Minimum order amount / Shipping

Minimum order amount:

- Spare parts and wearing parts 25,- EUR
- Valves and fittings 50,- EUR
- Tubes deliveries without alloy surcharges 500,- EUR

Shipping:
ex works, packing excluded

Компания КИЗЕЛЬМАНН производит, собирает и тестирует свою продукцию с применением самых высоких стандартов качества. Именно по этой причине, компания КИЗЕЛЬМАНН сертифицирована в соответствии с требованиями EN ISO 9001. Наша основная цель — это удовлетворенность наших заказчиков. Мы осуществляем строгий контроль качества на всех участках производства, тестирования и упаковки, однако при возникновении необходимости предъявления претензий, мы постараемся сделать все от нас зависящее, чтобы вы насладились качеством нашего гарантийного обслуживания.

Гарантийные обязательства

Компания КИЗЕЛЬМАНН гарантирует отсутствие дефектов в материалах, а также ошибок в процессе изготовления на произведенную продукцию, а также гарантирует соответствие опубликованным, поставляемым по запросу, техническим спецификациям. Гарантийный срок на оборудование исчисляется с даты поставки его покупателю и заканчивается по истечении установленного срока. По истечении гарантийного срока, гарантия на оборудование не продлевается. На замененные по гарантии запасные части и/или оборудование, предоставляются стандартные гарантийные обязательства. В дополнение к стандартным гарантийным условиям, КИЗЕЛЬМАНН предоставляет дополнительную пятилетнюю гарантию работоспособности на поворотные и линейные пневматические приводы. Гарантийные условия на данные приводы аналогичны стандартным гарантийным условиям. Все прочие условия указаны в разделе „Общие условия ведения бизнеса“.

Прекращение гарантийных обязательств

Гарантия не распространяется на следующие повреждения:

1. Повреждения, вызванные некорректным применением, включая эксплуатацию на машинах и/или установках, использование на которых не было подтверждено письменно представителями компании КИЗЕЛЬМАНН), как следствие несчастных случаев, внесений изменений в конструкцию, нарушением условий эксплуатации и/или хранения, а также нарушениями при проведении технического обслуживания;
2. Повреждения, вызванные естественным износом;
3. Повреждения, вызванные не входящим в зону ответственности КИЗЕЛЬМАНН оборудованием;
4. Повреждения продуктов сторонних производителей, включая, закупаемые по вашему заказу компанией КИЗЕЛЬМАНН у третьих лиц, поставляемые вместе с оборудованием КИЗЕЛЬМАНН, а также интегрированные в установки КИЗЕЛЬМАНН;
5. Компания КИЗЕЛЬМАНН не гарантирует бесперебойную или безошибочную работу установки и/или линии;
6. Устные обещания, перекрывающие срок официального гарантийного периода, имеют силу только после официального письменного подтверждения со стороны компании КИЗЕЛЬМАНН.

Минимальный размер заказа/Поставки

Минимальный размер заказа:

- Уплотнения и запасные части 25,- EUR
- Клапаны и фитинги 50,- EUR
- Трубы, без учета акциза на сплавы 500,- EUR

Доставка:
со склада, без упаковки

GENERAL TERMS AND CONDITIONS OF BUSINESS

I. Scope of the terms, terminology

1. Our deliveries and services shall be made exclusively on the basis of these terms and conditions of business.
2. Our terms and conditions of business shall apply for all future business relationships, even if they are not expressly agreed again.
3. Below, our business partner in question shall be termed "Customer", regardless of the nature of the contract in question and the state of the business relationship in question.
4. Terms and conditions of Customer contradicting or deviating from our General Terms and Conditions of Business shall only be acknowledged if we expressly approve their validity in writing. Our terms and conditions of business shall apply even if we implement delivery to Customer without reservations despite knowledge of contradictory terms or such deviating from our General Terms and Conditions of Business or we do not expressly contradict them.
5. Customer shall acknowledge our General Terms and Conditions of Business by placing an order with us.

II. Quotation and conclusion of contract

1. Our quotations shall be non-committal and subject to change without notice. Declarations of acceptance and all orders shall require our written or telex/telefax confirmation in order to become effective. The same shall apply for supplements, amendments or side-agreements.
2. The documents belonging to our quotations, such as illustrations, diagrams, statements of weight and dimensions shall only be approximately decisive insofar as they are not expressly designated as being binding in writing.
3. We reserve ownership rights and copyrights to estimates, diagrams and other documents. They way not be made accessible to third parties.
4. Customer shall bear the sole responsibility for the documents to be provided by it, for example diagrams, templates, samples and similar. Customer shall ensure that implementaton drawings presented by it do not interfere with protective rights of third parties. We shall not be obligated towards Customer to check whether protective rights of third parties are breached by submission of quotations on the basis of implementation diagrams submitted by it in the event of implementation. If liability nevertheless results for us, Customer shall hold us harmless.

III. Scope of delivery, alterations in construction

1. Our written order confirmation shall be decisive for the scope of delivery. If Customer has accepted a quotation submitted by us with a binding as regards time within the period, the contents of our quotation shall be decisive in the event of absence of punctual order confirmation. Assurance of properties, side-agreements and amendments shall require written confirmation by us in each case.
2. Part deliveries shall be admissible and shall not represent defect in title.
3. We reserve the right to alterations in construction and shape at any time. Customer must accept them to the extent that the alterations can be reasonably expected of it and they are not fundamental. We shall not be obliged to carry out alterations on products already supplied.

IV. Price, payment

1. a) The prices stated in our order confirmation shall be decisive. In absence of a specific agreement, they shall apply ex works excluding packaging and Value Added Tax to the statutory amount. Packaging shall be charged to Customer at cost price; it shall not be taken back.
   b) If delivery is not to be effected within 4 months after conclusion of the contract, we shall, in the absence of a specific agreement, be entitled to charge the prices valid on the date of dispatch. The same shall apply if delivery can only be effected 4 months after conclusion of the contract for reasons for which Customer shall be answerable.
2. Insofar as nothing to the contrary can be seen from the order confirmation, our invoices shall be paid net within 30 days.
3. Customer can only offset with counterclaims which are undisputed or legally effective. This shall also apply if a right of retention is claimed by Customer.
4. We shall be released from further obligations to delivery until complete payment of mature invoices.
5. We shall be entitled to offset payments from Customer against its older debts, despite provisions to the contrary from Customer. We shall inform Customer of the nature of the offsetting implemented. If costs and interest have already been incurred, we shall be entitled to offset the payment against the costs to start with, then against the interest and only then against the main payment.
6. A payment shall only be deemed effected when we can dispose of the amount. We shall only accept cheques and bills of exchange in the event of express agreement. In such cases, payment shall only be deemed effected when the amounts have been credited to us and we have been released from liability. In cases of financing with acceptance (reversal) bills, payment of the purchase price shall be deemed effected when we have been released from the liability for the bill. Cheque and bill expenses shall be charged to Customer.
7. If circumstances questioning Customer's creditworthiness become known to us, in particular if it does not honour a cheque or bill of exchange or stops or has stopped its payments or other circumstances questioning Customer's creditworthiness become known to us, we shall be entitled to make the residual debts due for payment immediately or to withdraw from the contract.

V. Delivery period

1. Delivery dates or delivery periods shall be in writing. They can be agreed with a binding or a non-binding effect.
2. The delivery period shall commence with the order confirmation, albeit not before provision of the documents, approvals and releases to be procured and before receipt of an agreed down-payment.
3. The delivery period shall be complied with if the object of delivery has left our factory or notifica tion of readiness for dispatch has been notified to Customer before its expiry.
4. We shall not be responsible for delays in delivery or performance on the basis of force majeure and incidents making delivery more difficult or impossible for us for which we shall not be answerable, in particular including strikes, lock-outs, official orders etc., even if they occur with our downstream suppliers, even in the event of deadlines or periods agreed as being binding. Such inci dents shall entitle us to postpone the delivery or service for the duration of the prevention plus a suitable run-up time. We can partly or totally withdraw from the contract on account of deliveries or services or parts of deliveries or services not yet performed insofar as the incidents stated in sentence 1 of the present sub-section have lasted for more than 3 months.
5. If the prevention pursuant to sentence 1 of the aforementioned sub-section V.4 lasts for longer than three months, Customer shall be entitled to withdraw from the contract with regard to the partnot yet performed following the setting of a suitable subsequent period. If the delivery period is extended or if we are released from our obligation to perform, Customer shall not be able to derive any claims to damages therefrom. We can only make reference to the aforementioned circumstances if we notify Customer forthwith.

VI. Passage of risk and transport insurance

1. Risk shall pass to Customer upon handing over of the delivery to the haulage contractor or forwarder.
2. In dispatch abroad, risk shall pass upon crossing the border, FOB port in the event of marine freight.
3. If dispatch becomes impossible through no fault of ours, risk shall pass to Customer upon notification of readiness for dispatch.
4. We shall conclude transport insurance at our expense. In the event of transport damage, Customer shall notify us forthwith in writing and obey our instructions.

VII. Defects in quality.

In defects in quality, the selection of right of subsequent performance shall exclusively accrue to us. We shall be liable for defects in quality as follows:

1. Claims to defects in quality shall be barred by limitation in 12 months. This shall not apply to the extent that law prescribes longer periods pursuant to § 438, sub-section 1, no. 2, German Civil Code (buildings) and in cases of injury to life, limb and health in breach of obligations by Customer by malice aforethought or gross negligence and by malicious silence with regard to a defect. The statutory regulations with regard to suspension of the statute of limitations, suspension of prescriptive period and re-commencement of periods shall be unaffected.
2. Claims on account of defects shall not exist in the event of only inconsiderable deviation from the agreed properties and for damage caused by unsuitable or improper use, faulty assembly or commissioning, faulty or negligent treatment by Customer or third parties, by natural wear and tear, unsuitable operating equipment, replacement materials or false information from Customer or its consultants concerning the operational and technical prerequisites and the chemical/physical conditions for the use of the object of delivery.
3. We shall only be liable for defects in the material supplied by Customer if we ought to and could have recognised the defects with due commercial care.
4. For outside products, our liability for quality shall be limited to cession of our claims to warranty against our suppliers. Only to the extent that the claim by Customer against the originator shall have failed extra-judicially without Client having caused this lack of success in a way for which it shall be answerable shall claims to warranty pursuant to the present terms and conditions of business against us accrue to Customer.
5. Customer shall notify us forthwith of a defect in writing, albeit no later than one week after arrival of the object of delivery on its premises. Defects which cannot be discovered within this period even with careful examination shall be notified to us in writing immediately after they have been discovered.
6. To start with, we shall be granted the opportunity of subsequent performance within a reasonable period. If subsequent performance fails, Customer can withdraw from the contract or demand a reduction in the purchase price, notwithstanding all and any claims to damages.
7. Claims of Customer on account of expenditure necessary for the purpose of subsequent performance, in particular transport, travel, working and material costs, shall be ruled out insofar as the expenditure is increased because the object of delivery has subsequently been taken to a place other than Customer's headquarters, unless the movement matches is customary use. Subsequent performance shall be ruled out to the extent that it shall only be possible with disproportionate means.
8. Liability for wear and tear shall be ruled out.
9. Claims for defects in quality against us shall only accrue to our direct contractual partner in the case in question and shall be non-transferable.
10. Apart from this, Section VIII. shall apply for claims to damages. Claims of Customer against us or our vicarious agents on account of a defect in quality exceeding or other than those regulated in the present section shall be ruled out.

VIII. Claims to damages

1. Claims to damages and reimbursement of expenditure by Customer for whatever legal reason, in particular on account of breach of obligations from the contractual relationship and from tort, shall be ruled out.
2. This shall not apply to the extent that mandatory liability exists, e.g. according to the Product Liability Act, in cases of malice aforethought, gross negligence, injury to life, limb and health and breach of cardinal contractual obligations. However, the claim to damages for a breach of cardinal contractual obligations shall be limited to the foreseeable damage typical for the contract to the extent that there is no liability for malice aforethought, gross negligence, injury to life, limb and health. An amendment of the onus of proof to the detriment of Customer shall not be connected with the present regulation.
3. To the extent that claims to damages accrue to Customer according to the above regulations, they shall be barred by limitation with the expiry of the periods for limitation applicable for the claims for defects in quality. The statutory barring provisions shall apply for claims to damages according to the Product Liability Act.
4. The amount of our liability shall be limited to 20% of the contractual sum. This shall not apply to the extent that there is liability for malice aforethought, gross negligence, injury to life, limb and health.

IX. Right of retention, transfer by way of security

1. Until fulfilment of all claims (including all balance claims from current account) accruing to us against Customer now or in future, regardless of the legal reason, the following securities shall be granted to us, and we shall release them at our option upon request to the extent that their value lastingly exceeds the claims by more than 20%. If we have negotiated acceptance (reversal) bills for the purpose of obtaining the payment of the purchase price, the following securities shall remain in existence until we have been released from the liability under the bill.
2. The commodities shall remain our property; processing or reshaping shall always be done on our behalf as manufacturer, albeit without obligation for us. If our ownership or co-ownership expires by combination, it is here and now agreed that the ownership or co-ownership of Customer to the unified commodity shall pass to us in the ratio of the proportion of the invoice value. Customer shall keep our ownership or co-ownership free of charge. Commodities to which ownership or co-ownership accrues to us shall hereinafter be termed conditional commodities.
3. Customer shall be entitled to process and sell the conditional commodities in the normal course of business as long as it is not in arrears. Seizures of transfers by way of security shall be inadmissible. The claims resulting from the sales of the conditional commodities or from any other legal reason (insurance, tort) with regard to the conditional commodities (including all balance claims from current account) are here and now ceded to us by Customer to the complete extent by way of security. We accept the cession. We revocably empower it to collect the claims ceded to us in its own name and for our account. This power of collection can only be revoked if Customer fails to comply with its payment obligations to us properly.
4. In the event of interventions of third parties against the conditional commodities, Customer shall be obliged to make reference to our ownership and to notify us forthwith.
5. In the event of conduct by Customer in breach of contract - in particular in arrears in payment – we shall be entitled to take the conditional commodities back or, if applicable, to demand cession of Customer's claims to return against third parties. Return and seizure of the conditional commodities shall not represent a withdrawal from the contract.

X. Lump-sum claim to damages

If Customer dissolves the contract without justification, it shall be obliged to pay us a lump sum for damages of 15% of the net purchase price, unless Customer can prove that no damage even occurred or the damage was considerably lower than the lump sum. On the other hand, we reserve the right to claim unusually high damages in lieu of the lump sum in individual cases.

XI. Impossibility of performance; adaptation of the contract

1. To the extent that delivery is impossible, Customer shall only be entitled to demand damages if we are answerable for the impossibility. However, Customer's claim to damages shall be limited to 10% of the value of the part of the delivery which cannot be put into purposeful operation as a result of the impossibility. This limitation shall also apply to the extent that there is mandatory liability in cases of malice aforethought, gross negligence and injury to life, limb and health; an amendment of the onus of proof to Customer's detriment is not connected herewith. Customer's right to withdrawal from the contract shall be unaffected.
2. If unforeseen incidents considerably amend the economic significance or the contents of the delivery and have a considerable effect on our operations, the contract shall be adapted accordingly in good faith. To the extent that this is not economically justifiable, the right to with-draw from the contract shall accrue to us. We shall notify Customer thereof forthwith, even in cases in which an extension of the delivery period has been agreed with Customer to start with.

XII. Place of performance; place of jurisdiction

1. Place of performance shall be Knittlingen.
2. Exclusive place of jurisdiction for all disputes arising directly or indirectly from the contractual relationship shall be Maulbronn. This shall also apply for proceedings in connection with documents, cheques or bills of exchange. However, we shall also be entitled to sue at headquarters at our option.

XIII. Applicable law, partial ineffectivity

1. These business relationships and the legal relationships between Customer and ourselves shall be governed by the law of the Federal Republic of Germany, excluding standardised international purchase law.
2. If a provision is or becomes ineffective within the framework of other agreements, the effectivity of any other provision or agreement shall not be affected.

XIV. Data storage

The data occurring in connection with the contractual relationship may be stored by us.

ОБЩИЕ УСЛОВИЯ ВЕДЕНИЯ БИЗНЕСА

I. Описание условий, терминология

1. Поставки оборудования, выполнение работ и оказание услуг осуществляются исключительно на основе настоящих Условий ведения бизнеса.
2. Наши Условия ведения бизнеса действительны для всех деловых взаимоотношений, даже в том случае, если стороны об этом не договариваются.
3. Наш деловой партнёр, далее в тексте называется «Заказчиком», вне зависимости от видов действующих контрактов и текущего состояния деловых взаимоотношений.
4. Не признаются требования Заказчика, противоречащие или изменяющие наши Условия, за исключением отдельно согласованных и письменно подтверждённых положений с нашей стороны. Наши Условия действительны даже в том случае, когда мы, будучи осведомлены о том, что условия Заказчика противоречат и/или отличаются от наших «Общих условий ведения бизнеса», осуществляем поставку оборудования без каких-либо дополнительных оговорок, или официальных возражений в категоричной форме с нашей стороны, направленных на устранение данных условий.
5. Фактом размещения у нас заказа Заказчик признаёт наши «Общие условия ведения бизнеса».

II. Ценовое предложение и заключение контракта

1. Наши коммерческие предложения не связывают стороны твёрдым обязательством и ни к чему не обязывают. Все заказы, для вступления их в законную силу, требуют письменного подтверждения. Это правило, также распространяется и на ведение переписки. Аналогичный порядок действует в отношении дополнений, изменений и/или заключения сторонних соглашений, например, с третьими лицами, выполнение которых обусловлено основным соглашением.
2. Относящаяся к нашему коммерческому предложению документация, такая как, графические изображения, чертежи, данные о габаритных размерах и весах, является предварительной, если не оговаривается отдельно в письменной форме.
3. Все права, включая авторское право, на сметы, чертежи и прочую документацию принадлежат нам. Передача данной информации третьим лицам запрещена.
4. Заказчик несёт единоличную ответственность за документацию, такую как, чертежи, шаблоны, образцы и прочее, предоставление которой вменено ему в обязанность. Заказчик несёт полную ответственность за то, что предоставленная им документация, включая чертежи и программное обеспечение, не нарушает права третьих лиц. В процессе подготовки наших коммерческих предложений, мы не осуществляем проверку предоставленной Заказчиком документации, а также при выполнении размещённого заказа на основе оной, соблюдения прав третьих лиц. В случае возложения на нас ответственности по урегулированию соблюдения прав третьих лиц, Заказчик полностью возмещает нам понесённые убытки.

III. Объем поставки, изменения в конструкции

1. Определение объёма поставки размещённого заказа, указывается в договоре, счете или спецификациях к договору, письменная или электронная форма которых отправляется Заказчику. В случае принятия Заказчиком временных обязательств исполнения заказа, указанных в наших ценовых предложениях, то, при неполучении или несвоевременном подтверждении о получении Заказчиком договора, счета или спецификации к договору, определяющим является содержание нашего ценового предложения. Гарантия соблюдения характеристик оборудования, включая, но не ограничиваясь соблюдением сторонних соглашений с третьими лицами, выполнение которых обусловлено основным договором, а также внесение изменений в размещённый заказ, требуют подписания отдельных соглашений.
2. Допустимы частичные поставки, что не является недостатком оборудования или услуг.
3. Мы оставляем за собой право, в любое время, вносить технические изменения в конструкцию и форму поставляемого оборудования и услуг. Заказчик обязан принять сделанные технические изменения, в том случае, если оные не влияют коренным образом на исполнение основного договора. Мы не обязаны вносить изменения в уже поставленное оборудование.

IV. Цена, условия оплаты

1. a) Цены, указанные в счете, договоре или приложении к договору являются определяющими. При отсутствии дополнительных соглашений, цены указаны на условиях франко-склад, без упаковки, без НДС. Стоимость упаковки включается в счёт по себестоимости и возврату не подлежит.
   b) Если поставка не выполнена в течение 4 месяцев после заключения договора, то при отсутствии особого соглашения, мы имеем право на изменение цен на действующие на день отгрузки. Аналогичный порядок действует для поставок, сроком более 4 месяцев после заключения договора, по зависящим от Заказчика причинам.
2. Если из счета, договора или из приложения к договору не следует иного, то наши счета подлежат полной оплате в течение 5 банковских дней после их выставления.
3. Заказчик имеет право воспользоваться взаимным погашением встречных денежных требований, но только для правомочных и неоспоримых претензий. Аналогично соблюдается право Заказчика на отказ от выполнения своих обязательств по договору, до момента его исполнения другой стороной.
4. До полной оплаты счетов с наступившим сроком платежа, мы освобождены от обязательств дальнейших поставок оборудования или предоставления услуг.
5. Мы имеем право указывать в счётах стоимость оборудования, увеличенную на сумму задолженности, приводя ее в начале счёта. Произведённые подсчеты накопленной задолженности предоставляются Заказчику. В случае возникновения дополнительно понесённых расходов и/или банковских процентов, мы имеем право включить их в счет, в следующей последовательности: задолженность, дополнительные расходы, банковские проценты, сумма за исполнение основных обязательств.
6. Платеж Заказчика считается исполненным, после зачисления денежных средств на наш расчетный счёт. Чеки и векселя принимаются к оплате только при наличии дополнительного письменного соглашения. В этих случаях платёж считается исполненным, после зачисления денежных средств на кредитный счёт и освобождения от материальной ответственности. При осуществлении финансирования с использованием акцептных и/или оборотных векселей, оплата считается исполненной, после освобождения от вексельной ответственности. Вексельные и чековые издержки оплачивает Заказчик.
7. В случае возникновения обстоятельств, вызывающих сомнения в кредитоспособности Заказчика, в частности, невыполнения им оплаты чека или векселя, либо Заказчик собирается или уже прекратил выполнять платежи, либо прочих обстоятельств, то мы имеем право выставить подлежащий оплате счёт до наступления срока платежа на всю сумму оставшейся задолженности или расторгнуть договор, отказавшись от дальнейшего исполнения обязательств.

V. Сроки поставки

1. Даты и сроки поставки считаются действительными только при наличии письменных подтверждений. Соглашения о сроках поставки не являются основанием выполнения обязательств по договору на поставку оборудования или предоставления услуг.
2. Срок поставки исчисляется с момента вступления договора в силу или после полной оплаты размещённого заказа, при отсутствии у Заказчика задолженностей, но не ранее предоставления Заказчиком, вменённых ему обязанностей по договору: документации, разрешений, одобрений, а также до зачисления на счёт согласованного аванса.
3. Срок поставки считается соблюдённым, если до его истечения заказанное оборудование покинуло территорию нашего склада и/или Заказчик был уведомлён (письменно, факсимильно или по электронной почте) о его готовности к отгрузке.
4. За задержку поставки или выполнения работ (оказания услуг), из-за форс-мажорных обстоятельств или наступления событий, за которые мы ответственности не несём, существенно осложняющих выполнение поставки или делающей её невозможной – к которым, в частности, относятся забастовки, перебои поставок электроэнергии, распоряжения органов власти, суда и т.д., даже в том случае, если эти обстоятельства возникли у наших поставщиков, или их субпоставщиков – мы не несём ответственности за соблюдение сроков и дат поставки, согласованных, как имеющие обязательную силу. Наступление данных обстоятельств, наделяет нас правом перенести сроки поставки на период их действия, с добавлением сроков, необходимых на возобновление работ по поставке размещённого заказа. Мы в праве отказаться от выполнения своих обязательств по договору в том случае, если были выполнены частичные поставки оборудования или выполнена часть работ, а также при невыполнении таковых, в том случае, если названные в п. 1 настоящего раздела «Общих условий ведения бизнеса» обстоятельства продолжались более 3 месяцев.
5. Если возникшие обстоятельства, препятствующие или делающие поставку оборудования или предоставление услуг невозможным, продолжаются более 3 месяцев, Заказчик в праве, по истечении разумного срока, отказаться от своих обязательств по выполнению ещё не исполненной части договора. При продлении сроков поставки или освобождения нас от выполнения договорных обязательств, Заказчик не имеет права на предъявление претензий о возмещении убытков. Мы имеем право ссылаться на форс-мажорные обстоятельства, при незамедлительном уведомлении Заказчика об их наступлении.

VI. Переход рисков и страхование транспортировки

1. Переход ответственности за поставляемое оборудование на сторону Заказчика происходит при передаче груза транспортно-экспедиционной компании или компании-перевозчику груза.
2. При внешнеторговой поставке переход ответственности за оборудование осуществляется при пересечении границы, в отношении морских грузов – в порту (FOB, франко-корабль).
3. В случае невозможности отгрузки не по нашей вине, ответственность за груз переходит Заказчику с момента его уведомления о готовности заказанного оборудования к отгрузке.
4. Заключение договора страхования груза при его транспортировке, осуществляется по предварительному письменному соглашению с Заказчиком. В этом случае при обнаружении, возникших во время перевозки повреждений, на поставленном оборудовании, Заказчик должен незамедлительно связаться с нами и строго следовать нашим указаниям.

VII. Дефекты

При наличии дефектов в поставленном оборудовании, мы обладаем исключительным правом выбора способа их устранения и последующего исполнения обязательств по договору. Мы несём ответственность за выявленные дефекты в следующих случаях:

1. Срок давности на предъявление претензий по устранению обнаруженных дефектов истекает в течение ближайших 12 месяцев. Данное положение не действует при причинении вреда здоровью, в смертельных случаях, установлению факта преднамеренного причинения вреда и/или халатного исполнения служебных обязанностей, и/или умышленного замалчивания какого-либо обстоятельства.
2. Претензии на устранение дефектов не рассматриваются только при незначительных отклонениях от согласованных заранее технических характеристик, а также при повреждениях, вызванных ненадлежащим использованием, неправильной установкой или пуском в эксплуатацию, неправильной эксплуатацией, халатным обращением со стороны Заказчика или третьих лиц, в результате естественного износа, использования непригодных средств производства, неправильной замены материалов, ложных сведений, предоставленных Заказчиком или его законными представителями об условиях эксплуатации, включающих, но не ограничивающихся физико-химическими условиями технологических процессов для областей применения на поставленное оборудование.
3. Мы несём ответственность за выявленные дефекты, только в случае их объективной возможности обнаружения нами, при подготовке ценового предложения или на момент размещения заказа.
4. При поставке оборудования других производителей, зона нашей ответственности ограничивается перенаправлением, в течение установленного производителем гарантийного срока, претензий на завод-изготовитель или уполномоченным на приём претензий организациям. Если обращение Заказчика к изготовителю во внесудебном порядке осталось безуспешным, при условии, что Заказчик, неся полную ответственность за свои действия, не способствовал наступлению данных обстоятельств, то он имеет право на обращение к нам, с просьбой об обеспечении выполнения, следующих из соответствующего описания, условий предоставления гарантийных обязательств.
5. Заказчик обязан незамедлительно письменно сообщить нам об обнаруженных дефектах, но не позднее одной недели с даты поставки оборудования. Также, в течение недельного срока необходимо письменно сообщить о возможных скрытых недостатках оборудования, которые могут быть обнаружены только после проведения экспертизы, в превышающие неделю сроки.
6. Мы имеем приоритетное право на самостоятельное устранение обнаруженных неисправностей в разумные сроки. В случае безуспешности попыток, направленных на устранение дефекта, Заказчик имеет право, не отказываясь от возмещения, фактически понесённых нами затрат, расторгнуть договор, отказавшись от дальнейшего выполнения своих обязательств, или представить на согласование свои требования по разумному уменьшению суммы договора.
7. Предъявления Заказчиком претензий о возмещении дополнительных издержек, связанных с исполнением своих обязательств по договору, таких как транспортные расходы, использование дополнительных ресурсов и материалов, в случаях, когда поставляемое оборудование требуется переместить, в отличное от изначально согласованного места поставки, не рассматриваются, за исключением случаев согласованных заранее точных адресов доставки. Дальнейшее выполнение обязательств по договору в части возмещения необходимых издержек для последующего выполнения обязательств, в частности затрат на перевозку, расходы в пути, использование трудовых ресурсов и материалов, имея ввиду повышение издержек, так как предмет поставки в последующем предполагается переместить в другое место по отношению к местонахождению филиала клиента, исключается, разве что перемещение будет соответствовать прямому назначению груза. Последующее выполнение обязательств исключено, если оно возможно лишь с использованием неадекватных средств.
8. Наступление ответственности из-за естественного износа оборудования исключается.
9. Правом на выдвижение претензий, основывающихся на обнаруженных дефектах, имеет право воспользоваться только указанный в договоре контрагент, без права переуступки третьим лицам.
10. Условия по возмещению ущерба для всех остальных случаев, приведены в разделе VIII настоящих «Условий». Производные или отличные от изложенных в разделе VIII положений на предъявление претензий от Заказчика в наш адрес и/или привлечённых нами работников, в отношении возмещения каких-либо имущественных недостатков исключаются.

VIII. Предъявление претензий

1. Претензии Заказчика на возмещение ущерба при отсутствии на то правовых оснований, в частности из-за несоблюдения, указанных в договоре условий, полностью исключаются.
2. Данное положение не имеет силы, в случаях, когда ответственность наступает в рамках императивного права, которое не может быть изменено по соглашению сторон, в случаях наличия злого умысла, грубой халатности, лишения жизни, причинения травм или вреда здоровью, либо нарушения существенных договорных обязательств. Удовлетворение требований по возмещению прямого ущерба ограничено размером, возникающим при исполнении типового договора, размер которого возможно предвидеть, за исключением наступления ответственности при наличии злого умысла, проявления халатности, смертельных случаев, причинения травм или вреда здоровью. Вышеуказанные условия не означают требований по изменению законодательства в части перераспределения зон ответственности и толкования существующих обстоятельств против соблюдения прав Заказчика.
3. В соответствии с вышеуказанным порядком, Заказчик имеет право на предъявление претензий по возмещению ущерба, которое теряет свою силу по истечение, закреплённых в законе, сроков давности на предъявление претензий по устранению имущественных недостатков.
4. Размер нашей ответственности перед Заказчиком ограничивается 10% от общей суммы договора. Это положение не действует в случае наступления ответственности при наличии злого умысла, проявления грубой халатности, смертельных случаях, причинении травм либо вреда здоровью.

IX. Право собственности, обеспечение выполнения обязательств

1. До исполнения Заказчиком всех требований по договору (включая все сальдовые требования, вытекающие из подписанного обеими сторонами акта сверки взаиморасчетов), исполнения которых мы имеем право требовать, мы также имеем право на предъявление требований Заказчику, вне зависимости от наличия на то правовых оснований, о предоставлении финансовых гарантий на неотгруженное оборудование (залогов, обеспечения, поручительства), на которое по нашему требованию был наложен запрет на отгрузку, который будет снят после предоставления гарантий на сумму, превышающую 20% от суммы предъявляемых требований. В случаях, когда оплата производится акцептными векселями, то предоставленные гарантии (залоги или поручительства) остаются таковыми, пока мы не будем освобождены от вексельной ответственности.
2. Оборудование, остающееся нашей собственностью: внесение изменений в его конструкцию или выполнение прочих модификаций, осуществляется только с нашего разрешения, как товаропроизводителя, без возложения на нас ответственности за результат проведённых работ. В случаях, когда истекают сроки на права полной или паевой собственности или их комбинации, то стороны договариваются о переводе права полной или паевой собственности на нас, в пропорции совершенной Заказчиком оплаты от общей суммы договора. Заказчик безвозмездно обеспечивает сохранность нашей полной или паевой собственности. Передаваемый Заказчику товар, на который распространяется наше полное или паевое право собственности, далее по тексту называется условным товаром.
3. Заказчик имеет право на использование и продажу условного товара до тех пор, пока не наступает просрочка платежа. Использование условного товара в качестве залогового обеспечения деятельности Заказчика запрещено. При возникновении претензий, возникающих при дальнейшей продаже условного товара или иного правового основания (страхование, гражданский иск) и касающихся условного товара (включая претензии по погашению дебиторской задолженности), Заказчик уступает нам права на условный товар в полном объеме. Мы, с правом отзыва, уполномочиваем Заказчика на сбор претензий и платежей, действуя от своего имени, но требуя перевода средств на наш расчетный счёт. Данные полномочия могут быть отозваны в том случае, когда Заказчик не выполняет надлежащим образом, возложенные на него, по отношению к нам, платежные обязательства.
4. При посягательствах третьих лиц на условный товар, Заказчик обязан их уведомить о праве на данную собственность, а также незамедлительно уведомить нас.
5. При поведении Заказчика, противоречащему условиям договора, в частности, при просрочке платежа – мы имеем право забрать условный товар и/или, при необходимости, потребовать переуступку прав собственности Заказчика в нашу пользу, а также перемещения условного товара собственнику с площадки, использующих его третьих лиц. Возврат и конфискация условного товара, не является основанием расторжения действующего договора с отказом от дальнейшего исполнения обязательств.

X. Взыскание неустойки

В случае безосновательного расторжения договора Заказчиком, последний обязан выплатить неустойку, в качестве компенсации понесённых убытков, в размере 10% от суммы договора. Заказчик имеет право на невыплату неустойки только в случае предоставления доказательств о ничтожности размера понесённого ущерба, по сравнению с суммой неустойки. Также, мы оставляем за собой право истребования возмещения необычайно большого ущерба, вместо указанного выше размера компенсации за понесенные убытки.

XI. Невозможность исполнения; внесение изменений в контракт

1. При невозможности поставки оборудования, когда ответственность за непоставку лежит на нас, Заказчик имеет право потребовать выплаты неустойки, размер которой не может превышать 10% от стоимости той части оборудования, которая, по зависящим от нас причинам, не может быть поставлена. Данное положение не имеет силы, в случаях, когда ответственность наступает в рамках императивного права, в случаях наличия злого умысла, грубой халатности, смертельных случаях, причинения травм или вреда здоровью, либо существенных нарушений договорных обязательств. Вышеуказанные условия не означают требований по изменению законодательства в части перераспределения зон ответственности и толкования существующих обстоятельств против соблюдения прав Заказчика.
2. При возникновении непредвиденных событий, изменяющих экономическую составляющую или объём поставки, а также оказывающим существенное негативное влияние на нашу работу, то договор поставки, по соглашению сторон, подлежит адаптации под изменившиеся условия. В случаях, когда экономические последствия произошедших непредвиденных событий существенны, это наделяет нас правом расторгнуть договор и отказаться от выполнения по нему обязательств. О чем мы незамедлительно уведомим Заказчика, даже в тех случаях, когда до принятия решения о расторжении договора, было достигнуто соглашение с Заказчиком об увеличении сроков поставки.

XII. Место исполнения и юрисдикция

1. Местом исполнения является город Москва, Российская Федерация.
2. Исключительная подсудность, касательно всех непосредственно или опосредованно вытекающих из договорных отношений дел, определена в Москве. Аналогичный порядок распространяется на процедуру оформления актов, векселей и чеков. Мы имеем право, по нашему выбору, подачи исков по месту нахождения головного офиса Заказчика.

XIII. Применяемое законодательство, частичная недействительность

1. В отношении настоящих Условий и всех правоотношений между нами и Заказчиком применяется законодательство РФ, за исключением сферы действия Единого международного торгового права.
2. Если какое-либо положение в рамках прочих договорённостей утратило или утратит силу, то это обстоятельство не затрагивает правомочности какого-либо прочего положения или соглашения.

XIV. Хранение информации

Мы имеем право регистрировать и хранить накапливающуюся у нас, в качестве сопровождающего явления, информацию в связи с установлением договорных отношений.

Range of Products

An extensive range of special fittings is available in addition to the standards listed in the catalogue. We also offer customised valves and tailor-made units, designed in collaboration with the customer.
The dimensions and illustrations given in the catalogue are non-binding and subject to design changes. Please contact us for fittings and pipes which are not listed in the catalogue.

Project Planning and Assembly

Complete piping systems, CIP plants, tank equipments, pigging systems and control systems are designed in 3D. Experienced KIESELMANN fitters are available for the installation.

Materials

All components mentioned in this catalogue are manufactured in stainless steel. Non-porous rolled and forged materials are used for the production of components which are product wetted. Depending upon the process application special steel can be used (customer-specific construction available against an extra charge). If required we issue an inspection certificate 3.1 according to EN 10204:2004.

Classification according to percentage of alloys used

Material according to DIN 10088-1	AISI	Steel type DIN 10088-1	C	Si	Mn (max)	Cr	Mo	Ni	Other
Standard									
1.4301	304	X5CrNi18-10	≤ 0,07	≤ 1,0	2,0	17,0 – 19,5	–	8,0 – 10,5	–
1.4307	304 L	X2CrNi18-9	≤ 0,03	≤ 1,0	2,0	17,5 – 19,5	–	8,0 – 10,0	–
1.4404	316 L	X2CrNiMo17-12-2	≤ 0,03	≤ 1,0	2,0	16,5 – 18,5	2,0 – 2,5	10,0 – 13,0	–
Optional									
1.4435	316 L	X2CrNiMo18-14-3	≤ 0,03	≤ 1,0	2,0	17,0 – 19,0	2,5 – 3,0	12,5 – 15,0	–
1.4539	904 L	X1NiCrMoCu25-20-5	≤ 0,02	≤ 0,7	2,0	19,0 – 21,0	4,0 – 5,0	24,0 – 26,0	CU 1,2 – 2,0 / N – 0,15

Structure of Order Numbers

The order numbers are structures according to the classification
Example: Butterfly valve K/M-S with pneumatic actuator

Order code: **4405 050 000–021**

- **021** – **Material / Exterior finish**
- **000** – **Material seals, Performance data, Construction modifications**
- **050** – **Valve size** = DN 50
- **4** – **Valve type / Connection** = Liner Nut / Welded Connection
- **4405** – **Product type** = Butterfly valve with pneum. actuator air open - air closed

Code - Material / Exterior Surfaces:

020 – 1.4301 / 1.4307 AISI 304 / 304L – bright turned
021 – 1.4301 / 1.4307 AISI 304 / 304L – electro polished
022 – 1.4301 / 1.4307 AISI 304 / 304L – unpolished, glass-bead blasted

040 – 1.4404 AISI 316L – bright turned
041 – 1.4404 AISI 316L – electro polished
042 – 1.4404 AISI 316L – unpolished, glass-bead blasted

The order data refer to the defined standard for the specific seal.
When selecting a different sealing material, the proper code has to be provided.

* Does not apply to group 1 / pipes

Программа поставок

Наряду с представленной в данном каталоге широкой программой поставок различного оборудования, мы также производим и поставляем специальное оборудование, которое проектируется и изготавливается в соответствии с требованиями наших заказчиков.
Мы можем внести изменения в указанные в нашем каталоге стандартные решения. Пожалуйста, свяжитесь с нами для получения дополнительной информации, о возможности поставок не указанного в каталоге оборудования.

Проектирование и монтаж

Мы выполняем трехмерное проектирование трубопроводов, СИП-станций, емкостей, систем вытеснения продукта и систем управления производством. Опытные монтажные бригады КИЗЕЛЬМАНН помогут вам выполнить монтаж.

Материалы

Все, указанные в данном каталоге компоненты, изготовлены из нержавеющей стали. Для производства контактирующих с продуктом компонентов используются катанные, непористые или отожженные материалы. В зависимости от области применения, возможно использование специальных сталей (по требованию заказчика и за дополнительную плату). По запросу мы предоставляем сертификат 3.1 в соответствии с EN 10204:2004.

Химический состав используемых сплавов, %

Номер материала по DIN EN 10088-1	AISI	Сорт стали DIN 10088-1	C	Si	Mn (макс)	Cr	Mo	Ni	Прочее
Стандарт									
1.4301	304	X5CrNi18-10	≤ 0,07	≤ 1,0	2,0	17,0 – 19,5	–	8,0 – 10,5	–
1.4307	304 L	X2CrNi18-9	≤ 0,03	≤ 1,0	2,0	17,5 – 19,5	–	8,0 – 10,0	–
1.4404	316 L	X2CrNiMo17-12-2	≤ 0,03	≤ 1,0	2,0	16,5 – 18,5	2,0 – 2,5	10,0 – 13,0	–
Опция									
1.4435	316 L	X2CrNiMo18-14-3	≤ 0,03	≤ 1,0	2,0	17,0 – 19,0	2,5 – 3,0	12,5 – 15,0	–
1.4539	904 L	X1NiCrMoCu25-20-5	≤ 0,02	≤ 0,7	2,0	19,0 – 21,0	4,0 – 5,0	24,0 – 26,0	CU 1,2 – 2,0 / N – 0,15

Структура артикулярного номера

Заказные номера имеют разделенную на классы структуру.
Пример: Автоматический клапан бабочка гайка/сварка, с пневматическим приводом
Артикул: **4405 050 000– 021**

- **Материал/Внешняя обработка поверхности**
- **Материал уплотнений/Исполнение/Модификация**
- **Размер клапана** = DN 50
- **Тип клапана/Подсоединение** = Накидная гайка/Сварка
- **Тип продукта** = Клапан бабочка с пневматическим приводом воздух откр./воздух закр.

Коды материалов / обработки внешних поверхностей:

020 – 1.4301 / 1.4307 AISI 304 / 304L – матовая, шлифованная поверхность
021 – 1.4301 / 1.4307 AISI 304 / 304L – электрополированная поверхность
022 – 1.4301 / 1.4307 AISI 304 / 304L – матовая, сатинированная поверхность

040 – 1.4404 AISI 316L – матовая, шлифованная поверхность
041 – 1.4404 AISI 316L – электрополированная поверхность
042 – 1.4404 AISI 316L – матовая, сатинированная поверхность

Заказной номер содержит кодировку стандартного материала уплотнений.
При выборе другого материала уплотнений, необходимо удостовериться в правильности заказного кода.

* Не используется для группы 1 / трубы

Change of standard DIN 11850
At the beginning of 2014 the new European tube standard DIN EN 10357 has been put into effect by the CEN (European Committee of Standardisation). This DIN EN 10357 replaces DIN 11850.
DIN EN 10357 has been elaborated for longitudinally welded stainless steel tubes for the food and chemical industry.

Fundamental amendments compared to DIN 11850 are as follows:

The tube series 1 and 2 are replaced by the series A to D or completed respectively.
Series A replaces DIN 11850 series 2
Series B replaces DIN 11850 series 1
Series C corresponds to ISO dimensions
Series D corresponds to OD and SMS dimensions

DIN EN 10357 (formerly DIN 11850)	Austenitic, austenitic-ferritic and ferritic longitudinally welded stainless steel tubes for the food and chemical industry
Use:	Food, pharmaceutical and chemical industry
Material:	AISI 304/AISI 304L, AISI 316L

Dimensions

Tube length:	6.000 mm, smooth ends and free of burrs
Limit deviation:	DIN EN ISO 1127

	Size DN	10	15	20	25	32	40	50	65	80	100	125	150	200
Series A	Tube outside diameter	13 (±0,1)	19 (±0,1)	23 (±0,12)	29 (±0,15)	35 (±0,18)	41 (±0,21)	53 (±0,27)	70 (±0,35)	85 (±0,43)	104 (±0,78)	129 (±0,97)	154 (±1,16)	204 (±1,53)
	Wall thickness	1,5 (±0,15)							2 (±0,2)					
	Working pressure (bar) 20° C	355	242	200	159	131	112	87	87	72	59	47	39	30
	Working pressure (bar) 150° C	219	150	124	98	81	69	53	54	44	36	29	24	18
	Weight (kg/m)	0,43	0,66	0,81	1,03	1,26	1,50	1,90	3,43	4,16	5,03	6,36	7,49	10,12
Series B	Tube outside diameter	12 (±0,1)	18 (±0,1)	22 (±0,11)	28 (±0,15)	34 (±0,18)	40 (±0,21)	52 (±0,27)	Calculation series B, A calculation value material 1.4031 according to DIN EN 10217-7 and DIN EN 10088-2 product Form C (cold rolled strip) permissible calculation tension welding = 100 %					
	Wall thickness	1 (±0,1)												
	Working pressure (bar) 20° C	256	170	139	105	90	76	59						
	Working pressure (bar) 150° C	158	105	86	67	55	47	36						
	Weight (kg/m)	0,27	0,42	0,51	0,66	0,82	0,97	1,26						

Изменения стандарта DIN 11850
В начале 2014, CEN (европейским комитетом по стандартизации) был введен в действие новый европейский стандарт DIN EN 10357. Данный стандарт DIN EN 10357 заменяет DIN 11850.
Стандарт DIN EN 10357 был разработан для электросварных труб из нержавеющей стали для пищевой и химической промышленности.

Основные изменения по сравнению со стандартом DIN 11850:

Трубы рядов 1 и 2 заменяются рядами от A до D соответственно.
Ряд A заменяет DIN 11850 ряд 2
Ряд B заменяет DIN 11850 ряд 1
Ряд C соответствует размерному ряду ISO
Ряд D соответствует размерному ряду OD и SMS

DIN EN 10357
(ранее DIN 11850)
Аустенитные, аустенитно-ферритные и ферритные прямошовные сварные трубы из нержавеющей стали для пищевой и химической промышленности

Область применения: Пищевая, фармацевтическая и химическая промышленность
Материалы: AISI 304 / AISI 304L, AISI 316L

Размеры
Длина трубы: 6.000 мм, обработанные срезы, без заусенцев
Отклонения размера: DIN EN ISO 1127

	Размер DN	10	15	20	25	32	40	50	65	80	100	125	150	200
Ряд A	Внешний диаметр трубы	13 (±0,1)	19 (±0,1)	23 (±0,12)	29 (±0,15)	35 (±0,18)	41 (±0,21)	53 (±0,27)	70 (±0,35)	85 (±0,43)	104 (±0,78)	129 (±0,97)	154 (±1,16)	204 (±1,53)
	Толщина стенки	1,5 (±0,15)							2 (±0,2)					
	Рабочее давление (бар) 20° C	355	242	200	159	131	112	87	87	72	59	47	39	30
	Рабочее давление (бар) 150° C	219	150	124	98	81	69	53	54	44	36	29	24	18
	Вес (кг/м)	0,43	0,66	0,81	1,03	1,26	1,50	1,90	3,43	4,16	5,03	6,36	7,49	10,12
Ряд B	Внешний диаметр трубы	12 (±0,1)	18 (±0,1)	22 (±0,12)	28 (±0,15)	34 (±0,18)	40 (±0,21)	52 (±0,27)	Расчетные значения для рядов B и A Материал 1.4301 в соответствии с DIN EN 10217-7 и DIN EN 10088-2 продукция Form C (холоднокатанная) допустимое расчетное напряжение на шов = 100 %					
	Толщина стенки	1 (±0,1)												
	Рабочее давление (бар) 20° C	256	170	139	105	90	76	59						
	Рабочее давление (бар) 150° C	158	105	86	67	55	47	36						
	Вес (кг/м)	0,27	0,42	0,51	0,66	0,82	0,97	1,26						

Expansion of stainless steel tube (straight pipe)

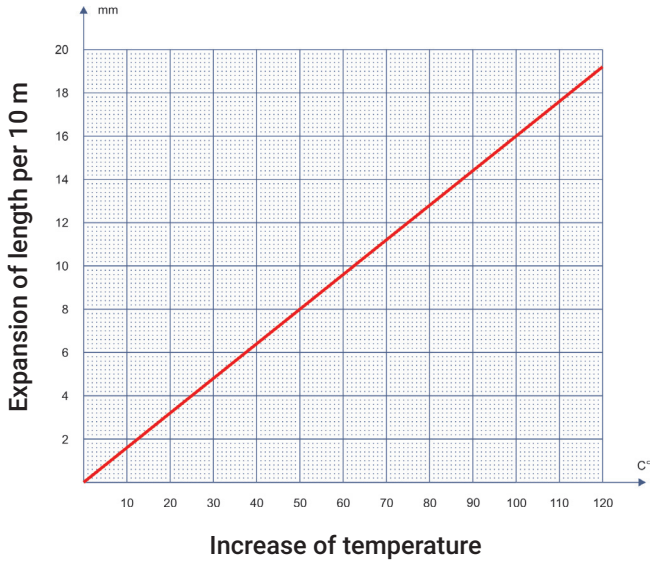

Surface finish according to DIN EN 10357 (formerly DIN 11850)					
Modality	Heat-treated	Surface and surface finish			Short mark for the type
		Innfer surface	Seam area inside	Outer surface and seam area	
made of cold rolled steel [a] welded Inner seam flattened	not heat-treated	Ra < 0.80 µm pickled and passivated	Ra < 1.60 µm pickled and passivated	pickled and passivated	CC
				grinded Ra < 1.00 µm	CD
made of cold rolled steel [a] welded Inner seam flattened	heat-treated	Ra < 0.80 µm pickled and passivated or blank annealed	Ra < 1.60 µm pickled and passivated or blank annealed	pickled and passivated or blank annealed	BC
				grinded Ra < 1.00 µm	BD

[a] Made of cold rolled material according to EN 10028-7:2007, chart 6, surface finish 2B or 2R

Температурное расширение нержавеющей трубы (прямые трубы)

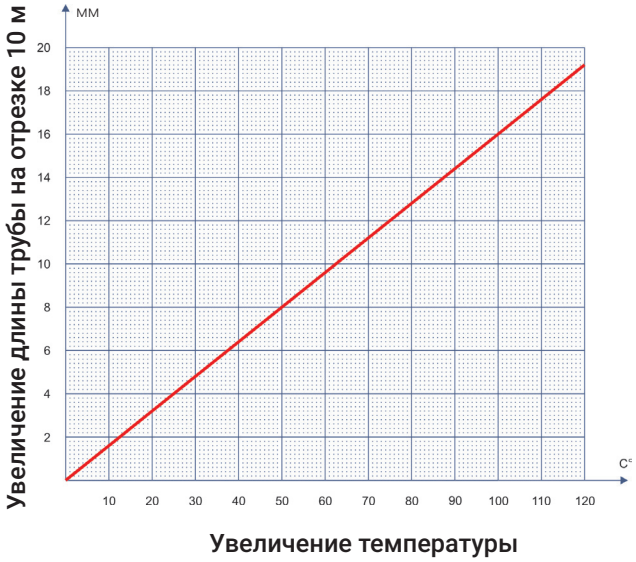

Обработка поверхностей в соответствии с DIN EN 10357 (ранее DIN 11850)

Исполнение	Температурная обработка	Поверхности и обработка поверхностей			Маркировка типа трубы
		Внутренние поверхности	Внутренний сварной шов	Внешние поверхности и сварной шов	
изготовлено из холоднокатанной стали [a] внутренний сварной шов сглаженный	без температурной обработки	Ra < 0,80 мкм протравлено и пассивировано	Ra < 1,60 мкм протравлено и пассивировано	протравлено и пассивировано	CC
				зашлифовано Ra < 1,00 мкм	CD
изготовлено из холоднокатанной стали [a] внутренний сварной шов сглаженный	с температурной обработкой	Ra < 0,80 мкм протравлено и пассивировано или отожжено	Ra < 1,60 мкм протравлено и пассивировано или отожжено	протравлено и пассивировано или отожжено	BC
				зашлифовано Ra < 1,00 мкм	BD

[a] Изготовлено из холоднокатанной стали в соответствии с EN 10028-7:2007, раздел 6, обработка поверхностей 2B или 2R

Seals - Classification in standard fittings

ARTICLE	SEAL MATERIAL							
	NBR (FDA)	EPDM (FDA)	HNBR (FDA)	Silicone (FDA)	Viton (FDA)	k-flex (FDA)	PTFE (FDA)	Combination (FDA)
Group 2								
Union DIN 11851	●	○	○	○	○	○	○	–
Seal DIN 11851	○	○	○	○	○	○	○	–
Small flange connection	–	○	○	○	○	●	○	–
Aseptic union DIN 11853-1	–	○	○	○	○	●	–	–
Aseptic flange connection DIN 11853-2	–	○	○	○	○	●	–	–
Aseptic union	–	–	–	–	–	●	–	–
Aseptic adaptor kit	–	–	–	–	–	●	–	–
Group 4								
Straight through ball valve	–	●	–	–	–	–	–	EPDM/PTFE
3-way divert ball valve	–	●	–	–	–	–	–	EPDM/PTFE
Butterfly valve	–	○	○	●	○	–	–	–
Leakage Butterfly valve	–	●	○	–	–	–	–	–
Group 5								
2-way change-over valve	–	●	–	○	–	–	–	–
Single seat valve	–	●	–	○	–	–	–	–
Double seat valve	–	●	○	–	○	○	–	–
Overflow valve	●	○	–	–	○	–	–	–
Non return valve	–	●	○	○	○	–	–	–
GEMBRA Valves	–	○	–	–	–	●	●	–
Group 6								
Safety valve	–	●	–	–	–	–	–	–
System unit	○	●	–	–	–	–	–	–
Tank top unit	–	–	–	–	–	–	–	NBR/VMQ EPDM/VMQ
Tank fittings	–	–	–	–	–	–	–	different combinations
Group 7								
Sight glasses	●	○	–	–	–	○	–	–
Multifunction panels	–	○	○	○	○	–	–	–
Pigging technology	○	○	–	○	○	–	–	–
Blending units	●	○	–	–	–	–	–	–

● = Standard ○ = Optional

Уплотнения, применяемые в стандартных фитингах

АРТИКУЛ	МАТЕРИАЛ УПЛОТНЕНИЙ							
	NBR (FDA)	EPDM (FDA)	HNBR (FDA)	Силикон (FDA)	Витон (FDA)	k-flex (FDA)	PTFE (FDA)	Комбинация (FDA)
Группа 2								
Резьбовые соединения DIN 11851	●	○	○	○	○	○	○	–
Уплотнения DIN 11851	○	○	○	○	○	○	○	–
Фланцевые соединения	–	○	○	○	○	●	○	–
Асептические резьбовые соединения DIN 11853-1	–	○	○	○	○	●	–	–
Асептические фланцевые соединения DIN 11853-2	–	○	○	○	○	●	–	–
Асептические резьбовые соединения	–	–	–	–	–	●	–	–
Асептические адаптеры	–	–	–	–	–	●	–	–
Группа 4								
Двухходовые шаровые клапаны	–	●	–	–	–	–	–	EPDM/PTFE
Трехходовые шаровые клапаны	–	●	–	–	–	–	–	EPDM/PTFE
Клапаны бабочки	–	○	○	●	○	–	–	–
Клапаны бабочки с контролем протечки	–	●	○	–	–	–	–	–
Группа 5								
Переключающие клапаны	–	●	–	○	–	–	–	–
Односедельные клапаны	–	●	–	○	–	–	–	–
Двухседельные клапаны	–	●	○	–	○	○	–	–
Перепускные клапаны	●	○	–	–	○	–	–	–
Обратные клапаны	–	●	○	○	○	–	–	–
Клапаны ГЕМБРА	–	○	–	–	–	●	●	–
Группа 6								
Предохранительные клапаны	–	●	–	–	–	–	–	–
Технологические модули	○	●	–	–	–	–	–	–
Верхушечная арматура	–	–	–	–	–	–	–	NBR/VMQ EPDM/VMQ
Оборудование для емкостей	–	–	–	–	–	–	–	различные комбинации
Группа 7								
Смотровые стекла	●	○	–	–	–	○	–	–
Панели переключения потоков	–	○	○	○	○	–	–	–
Системы вытеснения	○	○	–	○	○	–	–	–
Модули смешения	●	○	–	–	–	–	–	–

● = Стандарт ○ = Опция

Flow velocity

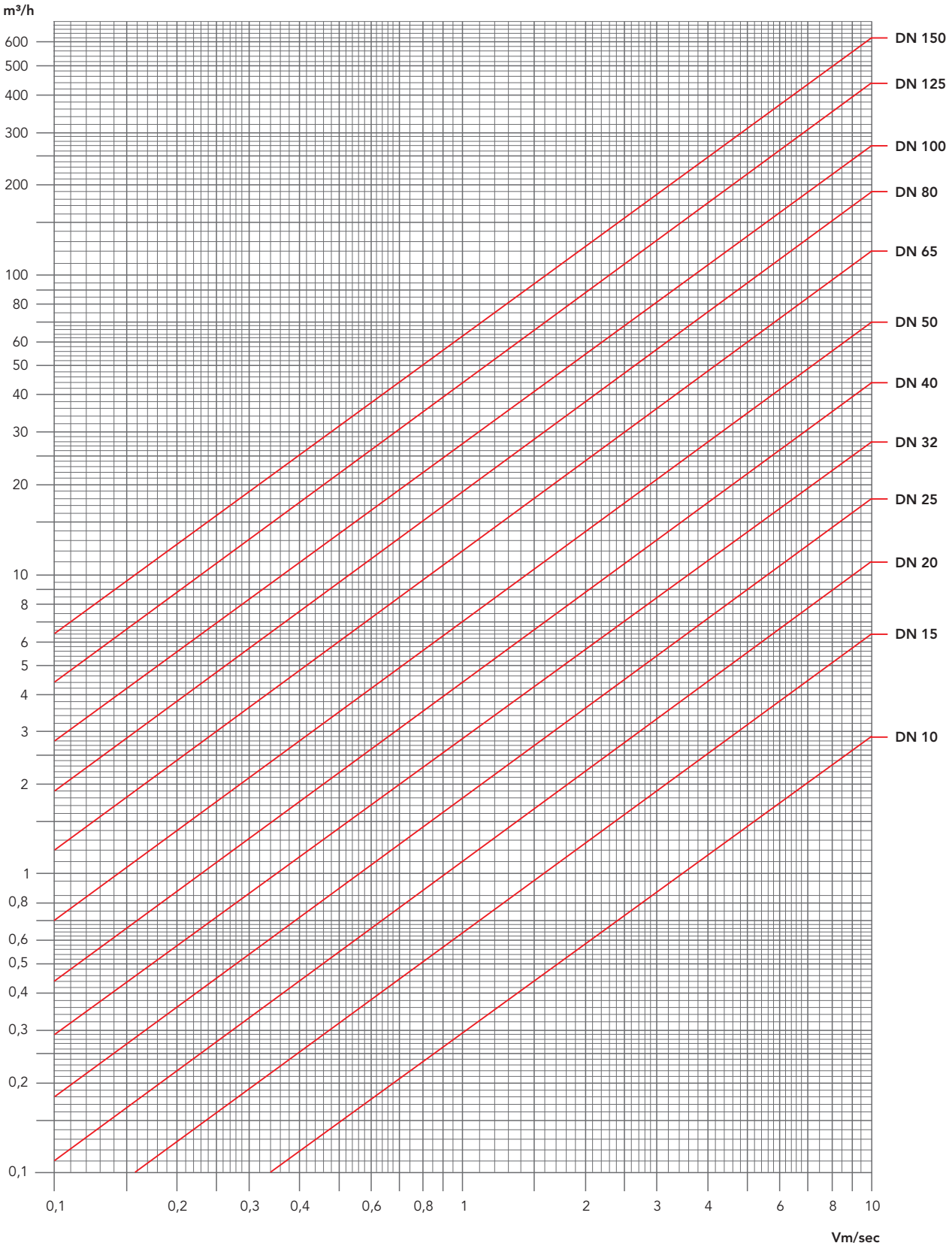

Guidelines for maximum flow velocity			
Air	ca. 10 m/s	CIP/water	ca. 2-4 m/s
CO_2	ca. 6 m/s	Hot water	ca. 2.8 m/s
Beer	ca. 2 m/s	Ice water	ca. 1.5 m/s
Yeast	ca. 1 m/s	Beverages	ca. 1.5-2.5 m/s

Скорость потока

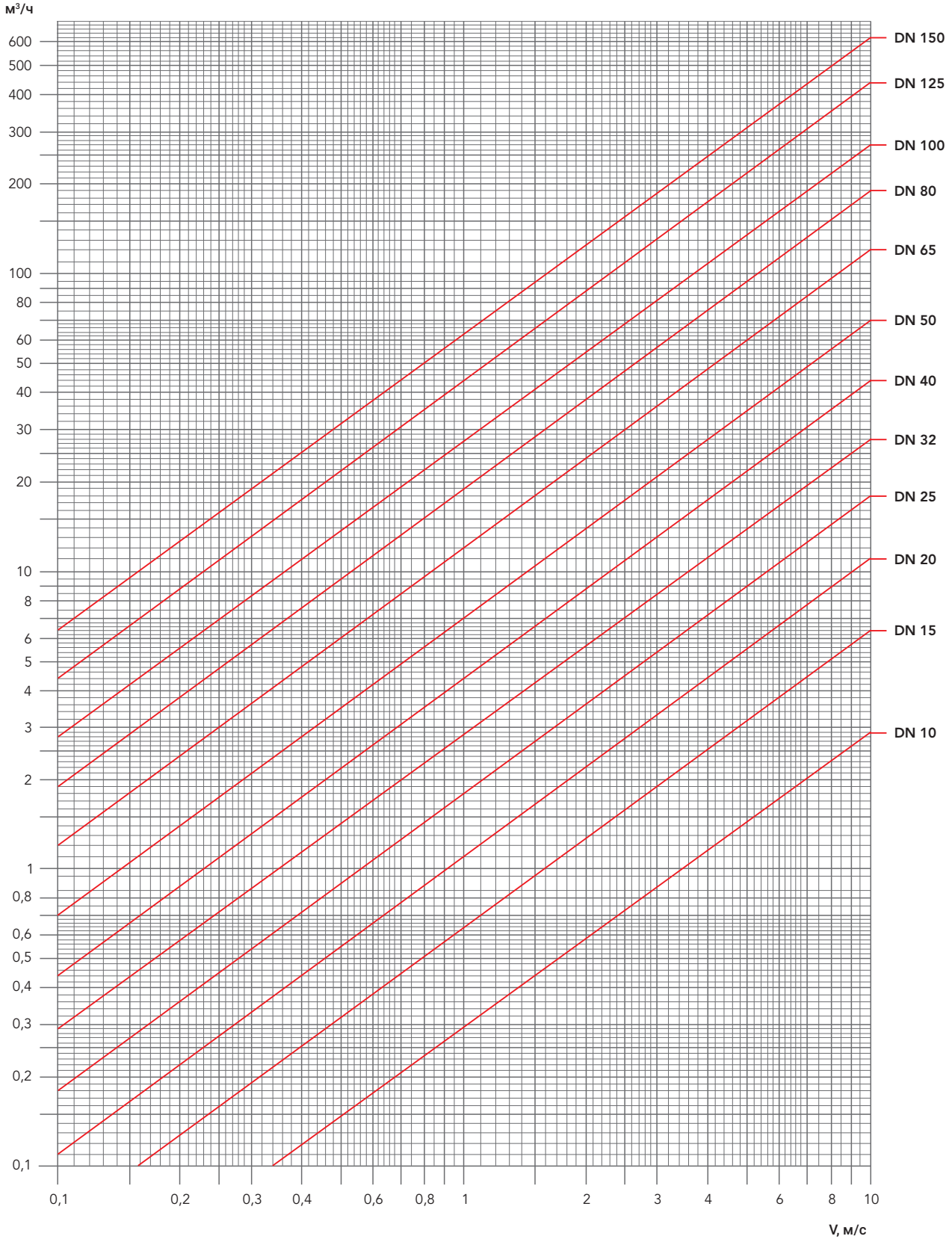

Рекомендованные макс. скорости потока			
Воздух	около 10 м/с	СИП/Вода	около 2 – 4 м/с
CO_2	около 6 м/с	Горячая вода	около 2,8 м/с
Пиво	около 2 м/с	Ледяная вода	около 1,5 м/с
Дрожжи	около 1 м/с	Напитки	около 1,5 – 2,5 м/с

Трубы
Профиль
Пруток

Pipe
Support Pipe
Steel rod

1

ДОМОЙ

Оглавление	Overview	Kurzübersicht	
Трубы неотожженные	Pipe unannealed	Rohr, ungeglüht	**1.01**
Трубы отожженные	Pipe annealed	Rohr, geglüht	**1.02**
Дюймовые трубы	Inch pipe	Zoll-Rohr	**1.03**
Трубы ISO	ISO pipe	ISO-Rohr	**1.03**
Квадратные трубы	Square hollow section	Vierkantträgerrohr	**1.04**
Прямоугольный профиль	Rectangular hollow section	Rechteckrohr	**1.04**
Пруток	Round steel	Rundstahl	**1.05**
Полоса	Flat steel	Flachstahl	**1.05**
Уголок	Angle steel	Winkelstahl	**1.05**

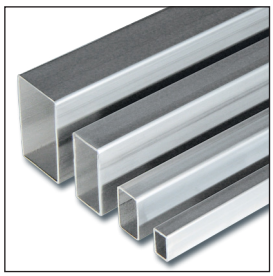

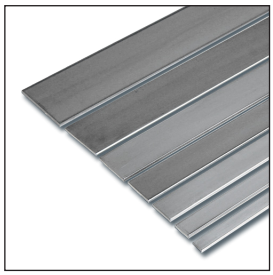

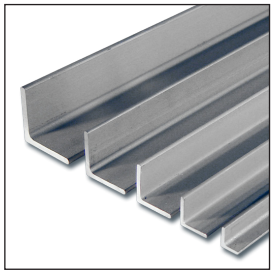

Трубы КИЗЕЛЬМАНН с высоким качеством обработки поверхностей — это гарантия гигиенической безопасности производства. Мы поставляем трубы с необходимым вам качеством обработки поверхностей.

Объем оборотных складских запасов труб КИЗЕЛЬМАНН насчитывает более 200 000 метров.

Трубы поставляются, как со склада, так и под заказ.

Наш специальный прайс-лист на трубы регулярно обновляется, в соответствии с изменениями на рынке. **По вашему запросу, мы можем включить вас в список на рассылку по электронной почте прайс-листов на трубу.**

ТЕХНИЧЕСКИЕ ХАРАКТЕРИСТИКИ	
Размеры DIN EN 10357:	DN 10 – 300 другие размеры — по запросу
Материалы:	1.4307 / AISI 304L 1.4404 / AISI 316L
Контактирующие с продуктом поверхности:	DIN EN 10357 Ra < 0,8 мкм
Сварной шов:	Ra < 1,6 мкм
Рабочее давление:	см. техническую информацию

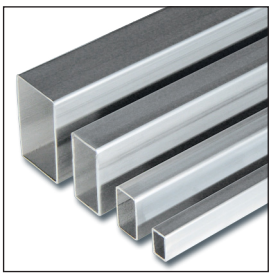

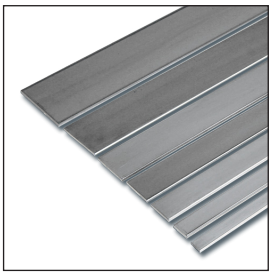

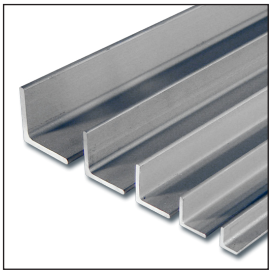

KIESELMANN pipes in high surface quality guarantee the necessary hygienic safety. Our in-house surface treatment provides for the perfect finish according to your wishes.

KIESELMANN has an expansive tube warehouse with stainless steel tubes with a total length of more than 200.000 metres.

All pipes are available ex stock.

Our special pipe price list is permanently adjusted to the current market situation.

Of course, we will include you in our mailing list and send to you the current lists via e-mail or post.

TECHNICAL DATA	
Installation sizes DIN EN 10357:	DN 10 – 300 other dimensions on request
Materials:	1.4307 / AISI 304L 1.4404 / AISI 316L
Surfaces product wetted:	DIN EN 10357 Ra < 0.8 µm
Welding seam:	Ra < 1.6 µm
Operating pressure:	See technical information

Труба, не соответствующая стандарту DIN, неотожженная

tube unannealed not compliant with DIN

1001
1002
1003
1004

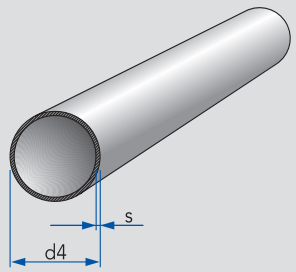

DN	d4	s	л/м				кг
10	12	1,5	0,078				0,39
15	18	1,5	0,201				0,62
20	22	1,5	0,314				0,77
25	28	1,5	0,314				1,00
32	34	1,5	0,750				1,22
40	40	1,5	1,070				1,45
50	52	1,5	1,880				1,80

Цены указываются в специальном прайс-листе на трубную продукцию

Труба, DIN EN 10357, Ряд B, неотожженная

DIN EN 10357 tube series B unannealed

1001
1002
1003
1004

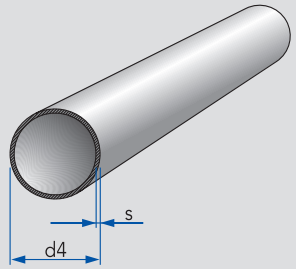

DN	d4	s	л/м				кг
10	12	1,0	0,079				0,28
15	18	1,0	0,201				0,43
20	22	1,0	0,314				0,53
25	28	1,0	0,531				0,68
32	34	1,0	0,804				0,83
40	40	1,0	1,133				0,98
50	52	1,0	1,963				1,28

Цены указываются в специальном прайс-листе на трубную продукцию

Труба, DIN EN 10357, Ряд A, неотожженная

DIN EN 10357 tube series A unannealed

1001
1002
1003
1004

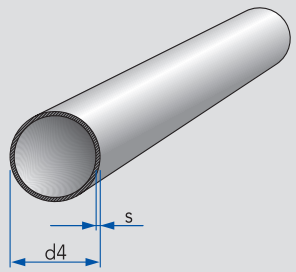

DN	d4	s	бар	л/м			кг
10	13	1,5	355	0,078			0,43
15	19	1,5	242	0,201			0,66
20	23	1,5	200	0,314			0,81
25	29	1,5	159	0,531			1,03
32	35	1,5	131	0,804			1,26
40	41	1,5	112	1,133			1,48
50	53	1,5	87	1,963			1,93
65	70	2,0	87	3,420			3,41
80	85	2,0	72	5,150			4,18
100	104	2,0	59	7,850			5,11
125	129	2,0	47	12,270			6,36
150	154	2,0	39	17,660			7,61
200	204	2,0	30	31,416			10,12

Цены указываются в специальном прайс-листе на трубную продукцию

ДОМОЙ

Труба, не соответствующая стандарту DIN, неотоженная

tube unannealed not compliant with DIN

DN	Внутри и снаружи протравлена / Тип CC AISI 304/304L		Внутри протравлена, снар. шлиф./ Тип CD AISI 304/304L		Внутри и снаружи протравлена / Тип CC AISI 316L		Внутри протравлена, снар. шлиф./ Тип CD AISI 316L	
	Артикул	Цена €	Артикул	Цена €	Артикул	Цена €	Артикул	Цена €
10	1001012150-020		1002012150-021		1003012150-040		1004012150-041	
15	1001018150-020		1002018150-021		1003018150-040		1004018150-041	
20	1001022150-020		1002022150-021		1003022150-040		1004022150-041	
25	1001028150-020		1002028150-021		1003028150-040		1004028150-041	
32	1001034150-020		1002034150-021		1003034150-040		1004034150-041	
40	1001040150-020		1002040150-021		1003040150-040		1004040150-041	
50	1001052150-020		1002052150-021		1003052150-040		1004052150-041	

Труба, DIN EN 10357, Ряд B, неотоженная

DIN EN 10357 tube series B unannealed

DN	Внутри и снаружи протравлена / Тип CC AISI 304/304L		Внутри протравлена, снар. шлиф. / Тип CD AISI 304/304L		Внутри и снаружи протравлена / Тип CC AISI 316L		Внутри протравлена, снар. шлиф. / Тип CD AISI 316L	
	Артикул	Цена €	Артикул	Цена €	Артикул	Цена €	Артикул	Цена €
10	1001012100-020		1002012100-021		1003012100-040		1004012100-041	
15	1001018100-020		1002018100-021		1003018100-040		1004018100-041	
20	1001022100-020		1002022100-021		1003022100-040		1004022100-041	
25	1001028100-020		1002028100-021		1003028100-040		1004028100-041	
32	1001034100-020		1002034100-021		1003034100-040		1004034100-041	
40	1001040100-020		1002040100-021		1003040100-040		1004040100-041	
50	1001052100-020		1002052100-021		1003052100-040		1004052100-041	

Труба, DIN EN 10357, Ряд A, неотоженная

DIN EN 10357 tube series A unannealed

DN	Внутри и снаружи протравлена / Тип CC AISI 304/304L		Внутри протравлена, снар. шлиф./ Тип CD AISI 304/304L		Внутри и снаружи протравлена / Тип CC AISI 316L		Внутри протравлена, снар. шлиф./ Тип CD AISI 316L	
	Артикул	Цена €	Артикул	Цена €	Артикул	Цена €	Артикул	Цена €
10	1001013150-020		1002013150-021		1003013150-040		1004013150-041	
15	1001019150-020		1002019150-021		1003019150-040		1004019150-041	
20	1001023150-020		1002023150-021		1003023150-040		1004023150-041	
25	1001029150-020		1002029150-021		1003029150-040		1004029150-041	
32	1001035150-020		1002035150-021		1003035150-040		1004035150-041	
40	1001041150-020		1002041150-021		1003041150-040		1004041150-041	
50	1001053150-020		1002053150-021		1003053150-040		1004053150-041	
65	1001070200-020		1002070200-021		1003070200-040		1004070200-041	
80	1001085200-020		1002085200-021		1003085200-040		1004085200-041	
100	1001104200-020		1002104200-021		1003104200-040		1004104200-041	
125	1001129200-020		1002129200-021		1003129200-040		1004129200-041	
150	1001154200-020		1002154200-021		1003154200-040		1004154200-041	
200	1001204200-020		1002204200-021		1003204200-040		1004204200-041	

Труба, не соответствующая стандарту DIN, отоженная

tube annealed not compliant with DIN

1005
1006

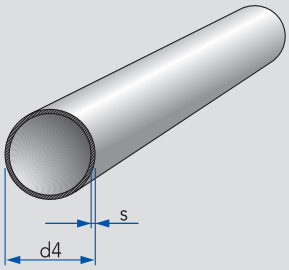

DN	d4	s					кг
10	12	1,5					0,39
15	18	1,5					0,62
20	22	1,5					0,77
25	28	1,5					1,00
32	34	1,5					1,22
40	40	1,5					1,45
50	52	1,5					1,90

Цены указываются в специальном прайс-листе на трубную продукцию

Труба, не соответствующая стандарту DIN Ряд B, отоженная

tube series B annealed not compliant with DIN

1005
1006

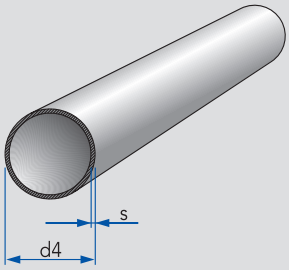

DN	d4	s					кг
15	18	1,0					0,43
40	40	1,0					0,98
50	52	1,0					1,28

Цены указываются в специальном прайс-листе на трубную продукцию

Труба, DIN EN 10357, Ряд A, отоженная

DIN EN 10357 tube series A annealed

1005
1006

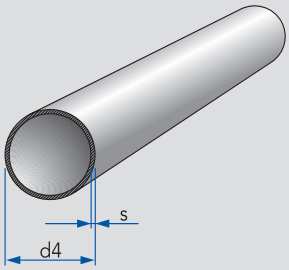

DN	d4	s	бар				кг
15	19	1,5	242				0,66
20	23	1,5	200				0,81
25	29	1,5	159				1,03
32	35	1,5	131				1,26
40	41	1,5	112				1,48
50	53	1,5	87				1,93
65	70	2,0	87				3,41
80	85	2,0	72				4,16
100	104	2,0	59				5,11
125	129	2,0	47				6,36
150	154	2,0	39				7,61

Цены указываются в специальном прайс-листе на трубную продукцию

ДОМОЙ

Труба, не соответствующая стандарту DIN, отоженная

tube annealed not compliant with DIN

DN	Внутри и снаружи протравлена / Тип BC AISI 304/304L		Внутри протравлена, снар. шлиф. / Тип BD AISI 304/304L		Внутри и снаружи протравлена / Тип BC AISI 316L		Внутри протравлена, снар. шлиф. / Тип BD AISI 316L	
	Артикул	Цена €	Артикул	Цена €	Артикул	Цена €	Артикул	Цена €
10	1005012150-020		1006012150-021		1005012150-040		1006012150-041	
15	1005018150-020		1006018150-021		1005018150-040		1006018150-041	
20	1005022150-020		1006022150-021		1005022150-040		1006022150-041	
25	1005028150-020		1006028150-021		1005028150-040		1006028150-041	
32	1005034150-020		1006034150-021		1005034150-040		1006034150-041	
40	1005040150-020		1006040150-021		1005040150-040		1006040150-041	
50	1005052150-020		1006052150-021		1005052150-040		1006052150-041	

Труба, не соответствующая стандарту DIN Ряд B, отоженная

tube series B annealed not compliant with DIN

DN	Внутри и снаружи протравлена / Тип BC AISI 304/304L		Внутри протравлена, снар. шлиф. / Тип BD AISI 304/304L		Внутри и снаружи протравлена / Тип BC AISI 316L		Внутри протравлена, снар. шлиф. / Тип BD AISI 316L	
	Артикул	Цена €	Артикул	Цена €	Артикул	Цена €	Артикул	Цена €
15					1005018100-040		1006018100-041	
40	1005040100-020		1006040100-021					
50	1005052100-020		1006052100-021					

Труба, DIN EN 10357, Ряд A, отоженная

DIN EN 10357 tube series A annealed

DN	Внутри и снаружи протравлена / Тип BC AISI 304/304L		Внутри протравлена, снар. шлиф. / Тип BD AISI 304/304L		Внутри и снаружи протравлена / Тип BC AISI 316L		Внутри протравлена, снар. шлиф. / Тип BD AISI 316L	
	Артикул	Цена €	Артикул	Цена €	Артикул	Цена €	Артикул	Цена €
15	1005019150-020		1006019150-021		1005019150-040		1006019150-041	
20	1005023150-020		1006023150-021		1005023150-040		1006023150-041	
25	1005029150-020		1006029150-021		1005029150-040		1006029150-041	
32	1005035150-020		1006035150-021		1005035150-040		1006035150-041	
40	1005041150-020		1006041150-021		1005041150-040		1006041150-041	
50	1005053150-020		1006053150-021		1006053150-021		1006053150-041	
65	1005070200-020		1006070200-021		1005070200-040		1006070200-041	
80	1005085200-020		1006085200-021		1005085200-040		1006085200-041	
100	1005104200-020		1006104200-021		1005104200-040		1006104200-041	
125	1005129200-020		1006129200-021		1005129200-040		1006129200-041	
150	1005154200-020		1006154200-021		1005154200-040		1006154200-041	

Дюймовая труба
inch tube

1011
1012
1013
1014

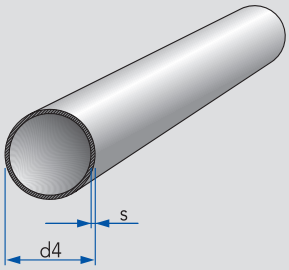

Дюйм	d4	s					кг
1"	25,4	1,25					0,76
1¼"	31,8	1,25					0,96
1½"	38,1	1,25					1,15
1½"	38,1	1,50					1,38
2"	50,8	1,25					1,55
2"	50,8	1,50					1,85
2½"	63,5	1,50					2,33
3"	76,1	2,00					3,71
3½"	88,9	2,00					4,35
4"	101,6	2,00					5,00

Цены указываются в специальном прайс-листе на трубную продукцию

Труба ISO
ISO tube

1021
1022
1023
1024

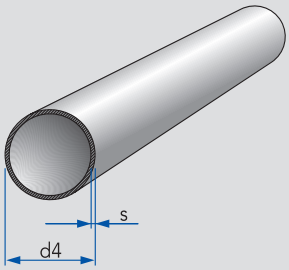

DN	d4	s					кг
17,1	17,2	1,6					0,63
21,3	21,3	2,0					0,97
26,1	26,9	2,0					1,25
33,7	33,7	2,0					1,59
42,4	42,4	2,0					2,02
48,3	48,3	2,0					2,32
60,3	60,3	2,0					2,92
76,1	76,1	2,0					3,71
88,9	88,9	2,0					4,35
114,3	114,3	2,0					5,62
139,7	139,7	2,0					6,90
168,3	168,3	2,0					8,33
219,1	219,1	4,0					21,54
273,0	273,0	3,0					20,28
323,0	323,0	3,0					24,10

Цены указываются в специальном прайс-листе на трубную продукцию

ДОМОЙ

Дюймовая труба
inch tube

	AISI 304/304L Внутри и снаружи протравлена		AISI 304/304L Внутри протравлена, снаружи шлифов.		AISI 316L Внутри и снаружи протравлена		AISI 316L Внутри протравлена, снаружи шлифов.	
Дюйм	Артикул	Цена €	Артикул	Цена €	Артикул	Цена €	Артикул	Цена €
1"	1011025125-020		1012025125-021		1013025125-040		1014025125-041	
1¼"	1011031125-020		1012031125-021		1013031125-040		1014031125-041	
1½"	1011038125-020		1012038125-021		1013038125-040		1014038125-041	
1½"	1011038150-020		1012038150-021		1013038150-040		1014038150-041	
2"	1011050125-020		1012050125-021		1013050125-040		1014050125-041	
2"	1011050150-020		1012050150-021		1013050150-040		1014050150-041	
2½"	1011063150-020		1012063150-021		1013063150-040		1014063150-041	
3"	1011076200-020		1012076200-021		1013076200-040		1014076200-041	
3½"	1011088200-020		1012088200-021		1013088200-040		1014088200-041	
4"	1011101200-020		1012101200-021		1013101200-040		1014101200-041	

Труба ISO
ISO tube

	AISI 304/304L Внутри и снаружи протравлена		AISI 304/304L Внутри протравлена, снаружи шлифов.		AISI 316L Внутри и снаружи протравлена		AISI 316L Внутри протравлена, снаружи шлифов.	
DN	Артикул	Цена €	Артикул	Цена €	Артикул	Цена €	Артикул	Цена €
17,1	1021017160-020		1022017160-021		1023017160-040		1024017160-041	
21,3	1021021200-020		1022021200-021		1023021200-040		1024021200-041	
26,1	1021026200-020		1022026200-021		1023026200-040		1024026200-041	
33,7	1021033200-020		1022033200-021		1023033200-040		1024033200-041	
42,4	1021042200-020		1022042200-021		1023042200-040		1024042200-041	
48,3	1021048200-020		1022048200-021		1023048200-040		1024048200-041	
60,3	1021060200-020		1022060200-021		1023060200-040		1024060200-041	
76,1	1021076200-020		1022076200-021		1023076200-040		1024076200-041	
88,9	1021088200-020		1022088200-021		1023088200-040		1024088200-041	
114,3	1021114200-020		1022114200-021		1023114200-040		1024114200-041	
139,7	1021139200-020		1022139200-021		1023139200-040		1024139200-041	
168,3	1021168200-020		1022168200-021		1023168200-040		1024168200-041	
219,1	1021219400-020		1022219400-021		1023219400-040		1024219400-041	
273,0	1021273300-020		1022273300-021		1023273300-040		1024273300-041	
323,0	1021323300-020		1022323300-021		1023323300-040		1024323300-041	

Квадратная труба
square hollow section

1053
1054

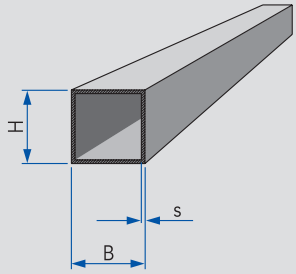

	s	B	H				кг
	2,0	20	20				1,20
	2,0	25	25				1,20
	2,0	30	30				1,85
	2,0	35	35				2,18
	2,0	40	40				2,50
	3,0	40	40				3,68
	2,0	50	50				3,16
	3,0	50	50				4,66
	2,0	60	60				3,81
	3,0	60	60				5,63
	4,0	60	60				7,41
	2,0	80	80				5,11
	3,0	80	80				7,59
	4,0	80	80				10,02
	2,0	100	100				6,41
	3,0	100	100				9,54
	4,0	100	100				12,62

Другие размеры поставляются по запросу
Цены указываются в специальном прайс-листе на трубную продукцию

Прямоугольный профиль
rectangular hollow section

1026

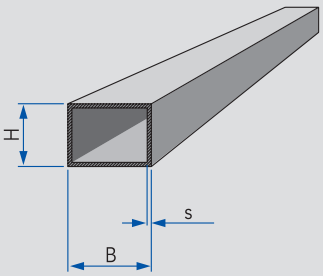

	s	B	H				кг
	2,0	30	20				1,53
	2,0	40	20				1,85
	2,0	50	30				2,50
	2,0	60	40				3,16
	3,0	60	40				4,66
	2,0	80	40				3,81
	3,0	80	40				5,63
	2,0	80	60				4,46
	2,0	100	40				4,46
	2,0	100	50				4,78
	3,0	100	50				7,10
	2,0	100	60				5,11
	3,0	100	60				7,58
	3,0	100	80				8,56
	2,0	120	40				5,11
	3,0	120	60				8,56

Другие размеры поставляются по запросу
Цены указываются в специальном прайс-листе на трубную продукцию

ДОМОЙ

Квадратная труба
square hollow section

	AISI 304/304L Матовая		AISI 304/304L Шлифованная					
	Артикул	Цена €	Артикул	Цена €	Артикул	Цена €	Артикул	Цена €
	1053020200-020		1054020200-021					
	1053025200-020		1054025200-021					
	1053030200-020		1054030200-021					
	1053035200-020		1054035200-021					
	1053040200-020		1054040200-021					
	1053040300-020		1054040300-021					
	1053050200-020		1054050200-021					
	1053050300-020		1054050300-021					
	1053060200-020		1054060200-021					
	1053060300-020		1054060300-021					
	1053060400-020		1054060400-021					
	1053080200-020		1054080200-021					
	1053080300-020		1054080300-021					
	1053080400-020		1054100400-021					
	1053100200-020		1054100200-021					
	1053100300-020		1054100300-021					
	1053100400-020		1054100400-021					

Прямоугольный профиль
rectangular hollow section

	AISI 304/304L Матовый		AISI 304/304L Шлифованный					
	Артикул	Цена €	Артикул	Цена €	Артикул	Цена €	Артикул	Цена €
	1026030020-020		1026030020-021					
	1026040020-020		1026040020-021					
	1026050030-020		1026050030-021					
	1026060040-020		1026060040-021					
	1026060043-020		1026060043-021					
	1026080040-020		1026080040-021					
	1026080041-020		1026080041-021					
	1026080060-020		1026080060-021					
	1026100040-020		1026100040-021					
	1026100050-020		1026100050-021					
	1026100051-020		1026100051-021					
	1026100060-020		1026100060-021					
	1026100061-020		1026100061-021					
	1026100080-020		1026100080-021					
	1026120040-020		1026120040-021					
	1026120063-020		1026120063-021					

Пруток
round steel

1055

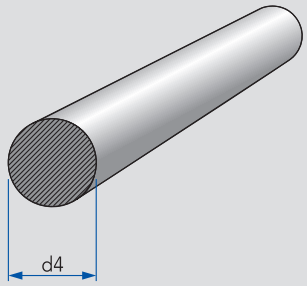

d4	кг
6	0,22
8	0,40
10	0,62
12	0,89
14	1,21
15	1,39
16	1,58
18	2,00
20	2,47
30	5,55
40	9,87
50	15,41
60	22,20
70	30,21
80	39,46
90	49,94
100	61,65

Цены указываются в специальном прайс-листе на трубную продукцию

Полоса
flat steel

1056

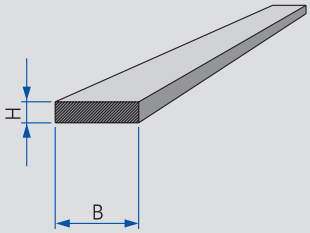

B	H	кг
20	3	0,47
20	5	0,79
25	3	0,59
25	5	0,98
25	6	1,18
30	3	0,78
30	5	1,18
30	6	1,41
30	8	1,88
30	10	2,36
35	5	1,37
35	6	1,65
35	10	2,75
40	4	1,26
40	5	1,57
40	6	1,88
40	8	2,51
50	5	1,96
50	6	2,36
50	8	3,14

Цены указываются в специальном прайс-листе на трубную продукцию

Уголок
angle steel

1057

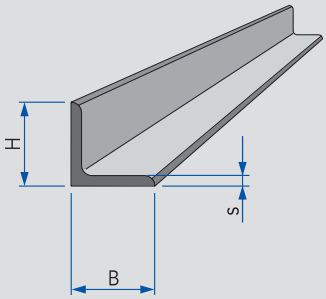

s	B	H	кг
3,0	20	20	0,88
3,0	25	25	1,12
3,0	30	30	1,37
4,0	35	35	2,10
4,0	40	40	2,42
5,0	50	50	3,77
6,0	60	60	5,42
7,0	70	70	7,47
8,0	80	80	9,63
10,0	100	100	15,00

Цены указываются в специальном прайс-листе на трубную продукцию

ДОМОЙ

Пруток
round steel

	AISI 304/304L							
	Артикул	Цена €	Артикул	Цена €	Артикул	Цена €	Артикул	Цена €
	1055006000-029							
	1055008000-029							
	1055010000-029							
	1055012000-029							
	1055014000-029							
	1055015000-029							
	1055016000-029							
	1055018000-029							
	1055020000-029							
	1055030000-029							
	1055040000-029							
	1055050000-029							
	1055060000-029							
	1055070000-029							
	1055080000-029							
	1055090000-029							
	1055100000-029							

Полоса
flat steel

	AISI 304/304L							
	Артикул	Цена €	Артикул	Цена €	Артикул	Цена €	Артикул	Цена €
	1056020030-029							
	1056020050-029							
	1056025030-029							
	1056025050-029							
	1056025060-029							
	1056030030-029							
	1056030050-029							
	1056030060-029							
	1056030080-029							
	1056030100-029							
	1056035050-029							
	1056035060-029							
	1056035100-029							
	1056040040-029							
	1056040050-029							
	1056040060-029							
	1056040080-029							
	1056050050-029							
	1056050060-029							
	1056050080-029							

Уголок
angle steel

	AISI 304/304L							
	Артикул	Цена €	Артикул	Цена €	Артикул	Цена €	Артикул	Цена €
	1057020300-029							
	1057025300-029							
	1057030300-029							
	1057035400-029							
	1057040400-029							
	1057050500-029							
	1057060600-029							
	1057070700-029							
	1057080800-029							
	1057100100-029							

Трубные соединения
Переходники
Штуцеры для шлангов

Pipe unions
Reducing pieces
Hose couplings

2

ДОМОЙ

Оглавление	Overview	Kurzübersicht	
Резьбовые соединения для труб под завальцовку DIN 11851	Swaged union W	W-Rohrverschraubung DIN 11851	**2.01**
Резьбовые соединения для труб под сварку DIN 11851 / Дюйм	Complete union S DIN 11851 / inch pipes	S-Rohrverschraubung DIN 11851 / Zoll	**2.02 - 2.03**
Уплотнения для резьбовых соединений	Seal for union	Dichtring für Rohrverschraubung	**2.04**
Переходные штуцеры	Reducer S	S-Reduzierstutzen	**2.05**
Глухие гайки	Blind nut	Blindmutter	**2.06**
Глухие резьбовые и конические штуцеры	Blind liner / blind male part	Blindkegel / Blindgewindestutzen	**2.07**
Резьбовые адаптеры	Male / female adaptor	Einschraub- / Aufschraubstutzen	**2.08**
Фланцы для трубопроводов DIN EN 10357	Small flange	Kleinflansch für Rohr DIN EN 10357	**2.09**
Фланцы для дюймовых трубопроводов	Small flange for inch tubes	Kleinflansch für Zoll-Rohr	**2.10**
Глухие фланцы	Blind small flange	Blindkleinflansch	**2.11**
Штуцеры для шланга	Hose tail	Schlauchanschlüsse	**2.11 - 2.13**
Гофрированные трубки	Convoluted expansion compensator	Metallschlauch	**2.13**
Резьбовые соединения	Coupling	Kupplungsstück	**2.14**
Переходники	Reducing pieces	Reduzierstück	**2.15 - 2.17**
Фланцы под сварку PN 10	Flange S, PN 10	S-Flansch PN 10	**2.18**
Воротниковые фланцы PN 10/16	Raised face welding flange PN 10	Vorschweiß-Flansche PN 10/16	**2.19**
Алюминиевые фланцы PN 10	Lapped flange, aluminium PN 10	Alu-Losflansch PN 10	**2.20**
Ниппели	Nipple	Nippel	**2.21**
Муфты	Sockets	Muffen	**2.22**
Заглушки с трубной резьбой	Screwed blank G with hexagon head	G-Sechskant-Blindstopfen	**2.22**
Резьбовые соединения с трубной резьбой BSP	BSP union G-G	Verschraubung, G-G	**2.22**
Шестигранные гайки	Hexagon nut	Sechskant-Überwurfmutter	**2.23**
Резьбовые соединения ISO	ISO union	ISO-Rohrverschraubung	**2.23**
Соединения Clamp	Clamp union	Clamp-Verbindung	**2.24 - 2.25**
Глухие штуцеры Clamp	Blanking ferrule	Clamp-Blindstutzen	**2.25**

ТЕХНИЧЕСКИЕ ХАРАКТЕРИСТИКИ

Размеры:	DN 10 – 150
Материалы:	1.4301 / 1.4307 AISI 304 / 304L 1.4404 / AISI 316L
Материалы уплотнений **Резьбовые соединения DIN 11851:** **Фланцевые соединения:** **Асептические соединения 11853-1:** **Асептические фланцы 11853-2:** **Асептические резьб. соединения:** **Асептические адаптеры:**	 NBR, EPDM, HNBR, PTFE, Силикон, Витон, k-flex *k-flex* *k-flex* / EPDM *k-flex* / EPDM *k-flex* *k-flex*
Внутренние поверхности:	Ra < 0,8 мкм
Внешние поверхности и сварн. швы:	Ra < 1,6 мкм

Резьбовые трубные соединения

Для трубопроводов, которые необходимо часто разбирать, трубные соединения — это лучший выбор. Резьбовые соединения снабжены уплотнениями, которые можно легко заменить, если при помощи накидного ключа разобрать соединение.

Резьбовое соединение под завальцовку 2009
DIN 11851

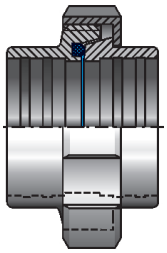

Описание
Резьбовое соединение с присоединениями под завальцовку

Материал уплотнений
HNBR, NBR, Силикон, Витон, EPDM, PTFE, *k-flex*

Характеристики
Под завальцовку, простая замена уплотнений

Резьбовое соединение под сварку 2012
DIN 11851

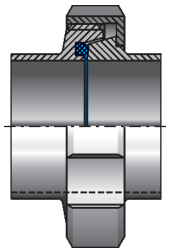

Описание
Резьбовое соединение с присоединениями под сварку

Материал уплотнений
HNBR, NBR, Силикон, Витон, EPDM, PTFE, *k-flex*

Характеристики
Легко приваривается благодаря патрубкам, простая замена уплотнений

Укороченное резьбовое соединение под сварку
DIN 11851

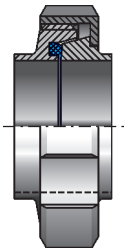

Описание
Резьбовое соединение с присоединениями под сварку для монтажа в ограниченных пространствах

Материал уплотнений
HNBR, NBR, Силикон, Витон, EPDM, PTFE, *k-flex*

Характеристики
Ограниченное применение из-за коротких патрубков, простая замена уплотнений

Материалы уплотнений

PTFE
универсальный, стойкий к нагреву и агрессивным средам, не эластичный

k-flex
универсальный, стойкий к нагреву и агрессивным средам, ограниченно эластичный

EPDM
универсальный (кислото-, щелоче-, термостойкий), но **не стоек к жирным средам!**

Силикон / VMQ, NBR
хорошо стоек к жирным средам, слабо противостоит высоким температурам и агрессивным моющим растворам

Витон / FKM
хорошо стоек к растительным и минеральным маслам, фруктовым сокам

Резьбовое соединение для дюймовых труб

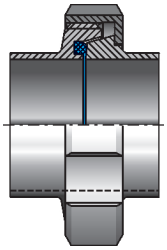

Описание
Резьбовое соединение с присоединениями под сварку для дюймовых труб

Материал уплотнений
NBR, EPDM

Характеристики
Легко приваривается, благодаря патрубкам, простая замена уплотнений

Резьбовое соединение для трубопроводов ISO 2103
с уплотнением из Пербунана

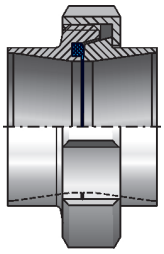

Описание
Резьбовое соединение с присоединениями под сварку для труб стандарта ISO

Материал уплотнений
NBR, EPDM

Характеристики
Легко приваривается, благодаря патрубкам, простая замена уплотнений

Соединение с накидным хомутом Clamp 2125 / 2126 DIN 32676

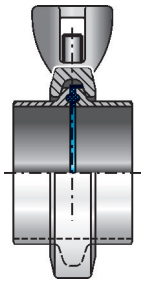

Описание
Соединение с накидным хомутом, разбираемое без инструмента

Материал уплотнений
EPDM

Характеристики
Легко приваривается, благодаря патрубкам, простая замена уплотнений

Типы

Стандартное уплотнение
для всех типов дюймовых соединений и соединений стандарта DIN

Уплотнение с бортиком
для компенсации небольшого зазора

Высокое уплотнение
для компенсации больших зазоров

Адаптеры

Штуцер резьба/резьба 2035
Адаптер DIN / BSP

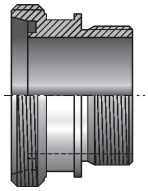

Описание

Резьбовой штуцер DIN с переходом на резьбовой штуцер с внешней резьбой BSP

Конический штуцер/резьба 2036 Адаптер DIN / BSP

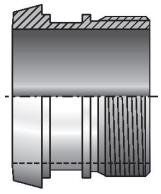

Описание

Конический штуцер DIN с переходом на резьбовой штуцер с внешней резьбой BSP

Резьбовой штуцер/внутр. резьба 2037 Адаптер DIN / BSP

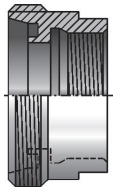

Описание

Резьбовой штуцер DIN с переходом на резьбовой штуцер с внутренней резьбой BSP

Гайка/внутренняя резьба 2038
Адаптер DIN / BSP

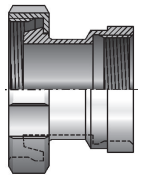

Описание

Накидная гайка DIN с переходом на резьбовой штуцер с внутренней резьбой BSP

Фланцевые соединения

Фланцевое соединение идеально подходит для тех мест, где не требуется часто разбирать соединения

Фланцевое соединение из малых фланцев 2042

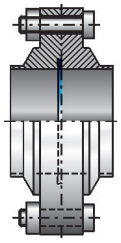

Описание

Соединение с превосходным прижатием, благодаря металлическому ограничителю, для всех типов продуктов

Материал уплотнений

k-flex

Характеристики

Необходимо строго соосное размещение фланцев

Фланцевое соединение PN 10 под сварку 2069

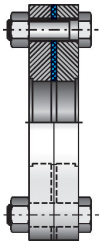

Описание

Фланцевое соединение DIN для линий подачи инженерных сред, где гигиеничность не является критичным фактором

Материал уплотнений

Пербунан / NBR, EPDM, PTFE

Характеристики

Необходимо строго соосное размещение фланцев

Воротниковое фланцевое соединение PN 10/16 2073 DIN EN 1092
(ранее DIN 2632 / 33)

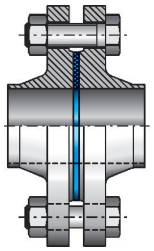

Описание

Фланцевое соединение DIN для линий подачи пара, не подходит для труб стандарта **DIN EN 10357**

Материал уплотнений

Пербунан / NBR, EPDM, PTFE

Характеристики

Необходимо строго соосное размещение фланцев

Алюминиевое фланцевое соединение PN 10 с приварными шейками
(шейки из нержавеющей стали)

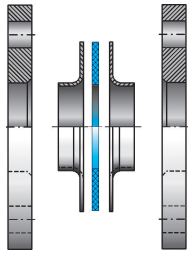

Описание

для сред, где гигиеничность не является критичным фактором

Материал уплотнений

Пербунан / NBR, EPDM, PTFE

Характеристики

Необходимо строго соосное размещение фланцев

Штуцеры для шланга

Штуцер для шланга 2045-2047

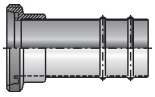
Тип G, 2045

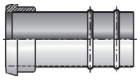
Тип K, 2046

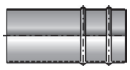
Тип W, 2047

Описание

Для безнапорных шлангов, например, для виноделия

Штуцер для шланга 2048-2053, усиленный

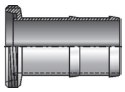
Тип G, 2048

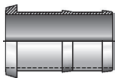
Тип K, 2049

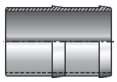
Тип S, 2050

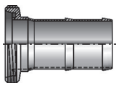
Тип G, 2051

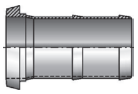
Тип K, 2052

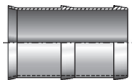
Тип S, 2053

Описание

Для напорных шлангов, например, для пивоварения

Металлический компенсатор 2055

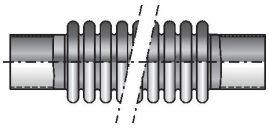

Описание

Для использования на линиях подачи горячей воды, для линейной компенсации температурных расширений
Неприменимо для пищевых продуктов!

Концентрический переходник 2060

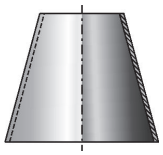

Описание

Предпочтительно для вертикального монтажа

Эксцентрический переходник 2061

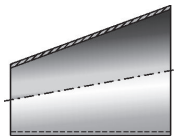

Описание

Предпочтительно для горизонтального монтажа, во избежание образования „карманов"

Трубные соединения

Вварной ниппель 2080

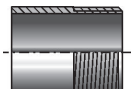

Двойной ниппель 2082

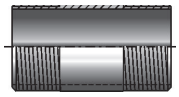

Двойной ниппель с шестигранником 2083

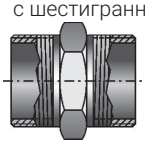

Муфта 2084

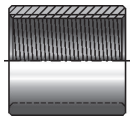

Резьбовая заглушка 2086

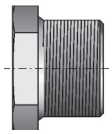

Резьбовое соединение 2087

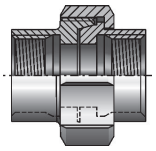

для соединения с трубами DIN EN 10357

Вварной штуцер 2081

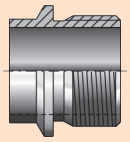

Вварная муфта 2085

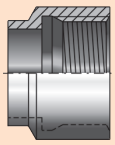

Асептические трубные соединения

Асептическое резьбовое соединение 2012

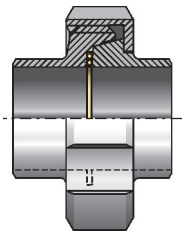

Описание

Для трубопроводов DIN

Материал уплотнений

k-flex

Асептическое фланцевое соединение 2042

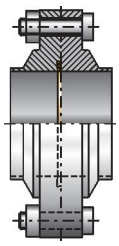

Описание

PN 10

Материал уплотнений

k-flex

Гигиеническое резьбовое соединение 2232 DIN 11853

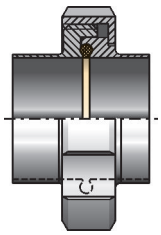

Описание

Для трубопроводов DIN

Материал уплотнений

k-flex, EPDM

Асептическое фланцевое соединение 2287, DIN 11853

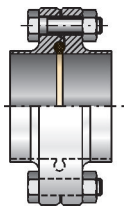

Описание

Для трубопроводов DIN

Материал уплотнений

k-flex, EPDM

TECHNICAL DATA

Installation sizes:	DN 10 – 150
Materials:	1.4301 / 1.4307 AISI 304 / 304L 1.4404 / AISI 316L
Sealing materials **Screw connection acc. DIN 11851:** **Small flange connections:** **Aseptic union 11853-1:** **Aseptic flange 11853-2:** **Aseptic union:** **Aseptic retrofit kit:**	 NBR, EPDM, HNBR, PTFE, Silicone, Viton, *k-flex* *k-flex* *k-flex* / EPDM *k-flex* / EPDM *k-flex* *k-flex*
Surfaces product wetted:	Ra < 0.8 µm
Outside surface and welding seam:	Ra < 1.6 µm

Pipe Unions

Pipe unions are the best choice if a pipe connection has to be opened often. They can be opened quickly by use of a union spanner and enables a simple change of seals.

Expanding union 2009 DIN 11851

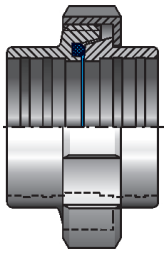

Description
Pipe union with expanding connection
Sealing materials
HNBR, NBR, Silicone, Viton, EPDM, *k-flex*
Characteristics
for expanding simple sealing replacement

Complete union 2012 DIN 11851

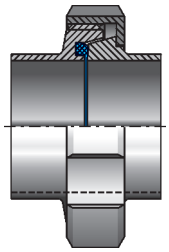

Description
Complete union with welding connection
Sealing materials
HNBR, NBR, Silicone, Viton, EPDM, *k-flex*
Characteristics
good to weld also with welding tongs, simple sealing replacement

Complete union short DIN 11851

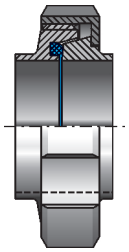

Description
Pipe union with welding connection for use of little space
Sealing materials
HNBR, NBR, Silicone, Viton, EPDM, *k-flex*
Characteristics
limited suitability for welding with welding tongs,simple sealing replacement

Sealing materials
PTFE
universal, high resistance against heat and aggressive cleaning media, no elastic recovery
k-flex
universal, high resistance against heat and aggressive cleaning media, limited elastic recovery
EPDM
universal (caustic, acid, heat-resistant), but not suitable for fatty media!
Silicone / VMQ, NBR
Allrounder for fatty media, sensitive against heat and aggressive cleaning media
Viton / FKM
suitable for oils, mineral oils, fruit juices

Complete union Z

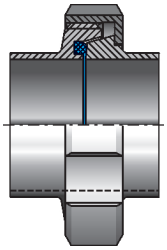

Description
Pipe connection with Inch welding connection (UK)
Sealing materials
NBR
Characteristics
good weldable also with welding tongs, simple sealing replacement

Complete ISO union S 2103 with Perbun sealing

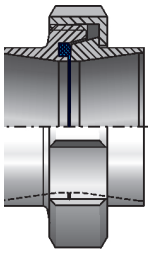

Description
Pipe connection with ISO welding connection (USA)
Sealing materials
NBR
Characteristics
good weldable also with welding tongs, simple sealing replacement

Clamp-union S 2125 / 2126 DIN 32676

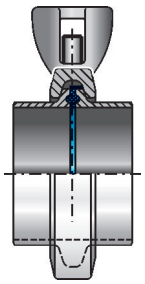

Description
Clamped joint without tools unlockable
Sealing materials
NBR
Characteristics
good weldable also with welding tongs, simple sealing replacement

Sealing models
seal (standard)
in DIN and Inch available
P section seal standard
for tolerance compensation at small gap
P section seal extended
for tolerance compensation at larger distances

Adaptor

DIN male to BSP male adaptor 2035

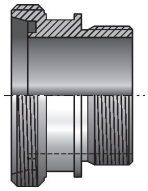

Description

DIN threaded sleeve to Whitworth / BSP male thread

DIN liner to BSP male adaptor 2036

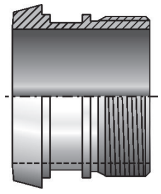

Description

DIN liner to Whitworth / BSP male thread

DIN male to BSP female adaptor 2037

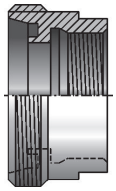

Description

DIN male thread to Whitworth / BSP threaded sleeve

DIN female to BSP female adaptor 2038

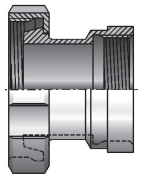

Description

DIN lines with nut to Whitworth / BSP-Inner thread

Small flange connections

Small flange connections for use where frequent opening is not required

Small flange set 2042

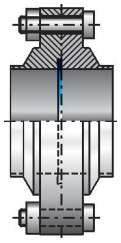

Description

Connection with perfect compression by metallic stop, for all products

Sealing materials

k-flex

Characteristics

The flanges must always be installed plane-parallel.

Flange set PN 10 2069

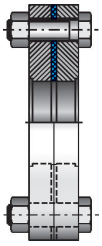

Description

DIN connection for water / energy application, only non-critical food

Sealing materials

Perbunan / NBR, EPDM, PTFE

Characteristics

The flanges must always be installed plane-parallel.

Raised flange set DIN EN 1092 (formerly DIN 2632 / 33, 2073)

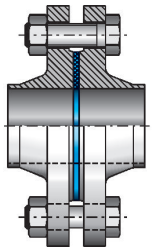

Description

for steam lines
not suitable to DIN EN 10357

Sealing materials

Perbunan / NBR, EPDM, PTFE

Characteristics

The flanges must always be installed plane-parallel.

Lapped flange PN 10 aluminium (welding neck is made off stainless steel)

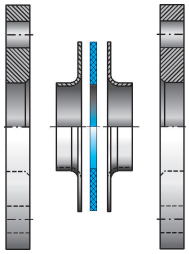

Description

for non-critical food

Sealing materials

Perbunan / NBR, EPDM,PTFE

Characteristics

The flanges must always be installed plane-parallel.

Hose tails

Hose tails 2045-2047

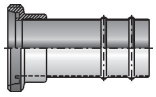
Type G, 2045

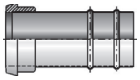
Type K, 2046

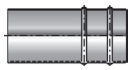
Type W, 2047

Description

for pessureless hoses
e.g. wine industry

Hose tails 2048-2053, massiv

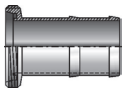
Type G, 2048

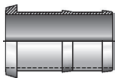
Type K, 2049

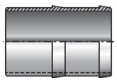
Type S, 2050

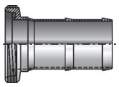
Type G, 2051

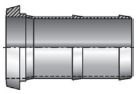
Type K, 2052

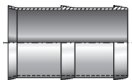
Type S, 2053

Description

for pressure hose e.g.
breweries

Convoluted expansion compensator 2055

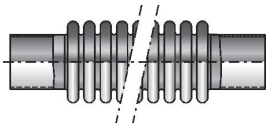

Description

for hot water applications
to compension of linear
expansion.
Not suitable for food!

Concentric reducing cone 2060

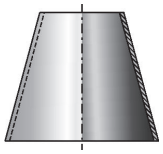

Description

predominantly for vertical lines

Eccentric reducing cone 2061

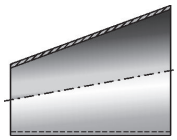

Description

predominantly for horizontal
lines to "swamp" avoidance

Sanitary tube connections

Straight nipple S 2080

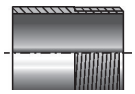

Hexagon nipple G-G 2083

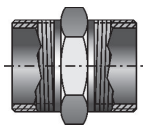

Screwed blank with hexagon head G 2086

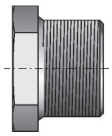

Male-male nipple G-G 2082

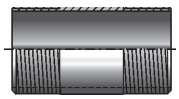

Plain socket 2084

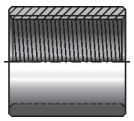

BSP union G-G with conical seat 2087

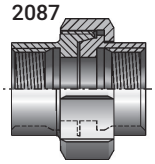

For connection to pipe DIN EN 10357

Shoulder nipple 2081

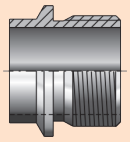

Threaded socket 2085

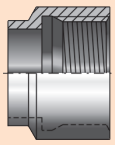

Aseptic flange connection

Aseptic union 2012

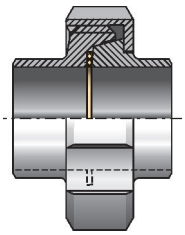

Description

for DIN tubes

Sealing materials

k-flex

Aseptic small flange set 2042

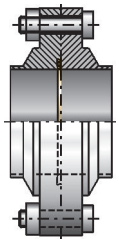

Description

PN 10

Sealing materials

k-flex

Hygienic union series 1, 2232 DIN 11853

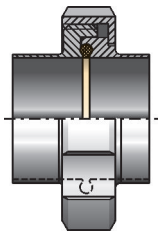

Description

for DIN tubes

Sealing materials

k-flex, EPDM

Aseptic flange connection 2287, DIN 11853

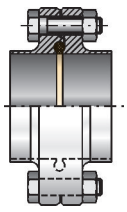

Description

for DIN tubes

Sealing materials

k-flex, EPDM

Резьбовой штуцер под завальцовку, DIN 11851

swaged male part

2001

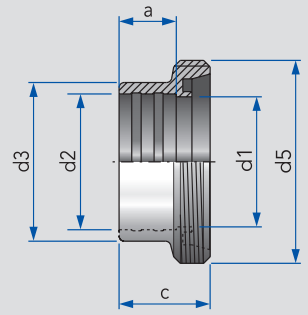

DN	d1	d2	d3	d5	a	c	кг
25	25	28,2	35	Rd 52×⅙	15	29	0,13
32	32	34,2	41	Rd 58×⅙	18	32	0,16
40	40	40,2	48	Rd 65×⅙	20	33	0,21
50	50	52,2	61	Rd 78×⅙	22	35	0,30
65	65	70,3	79	Rd 90×⅙	25	40	0,45
80	80	85,3	93	Rd 110×¼	28	45	0,56

Конический штуцер под завальцовку, DIN 11851

swaged liner

2002

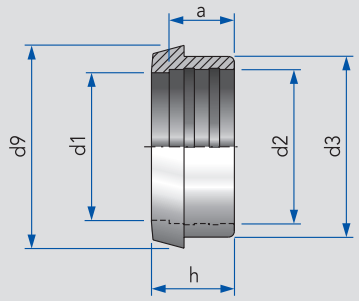

DN	d1	d2	d3	d9	a	h	кг
25	25	28,2	35	44	15	22	0,09
32	32	34,2	41	50	18	25	0,18
40	40	40,2	48	56	20	25	0,15
50	50	52,2	61	69	22	28	0,22
65	65	70,3	79	86	25	32	0,33
80	80	85,3	93	100	28	37	0,39

Накидная гайка, DIN 11851

slotted nut

2003

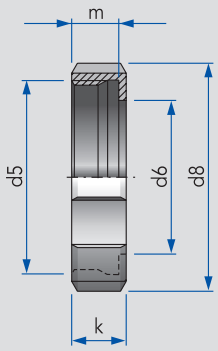

DN	d5	d6	d8	k	m		кг
10	Rd 28×⅙	19	38	18	15		0,07
15	Rd 34×⅙	25	44	18	15		0,08
20	Rd 44×⅙	31	54	20	17		0,13
25	Rd 52×⅙	36	63	21	18		0,17
32	Rd 58×⅙	42	70	21	18		0,20
40	Rd 65×⅙	49	78	21	18		0,24
50	Rd 78×⅙	62	92	22	19		0,34
65	Rd 95×⅙	80	112	25	21		0,53
80	Rd 110×¼	94	127	29	25		0,74
100	Rd 130×¼	115	148	31	26		0,98
125	Rd 160×¼	138	178	35	30		1,43
150	Rd 190×¼	164	210	40	34		2,18

Муфта под завальцовку, DIN 11851, в сборе, с уплотнением из пербунана

swaged union with perbunan gasket

2009

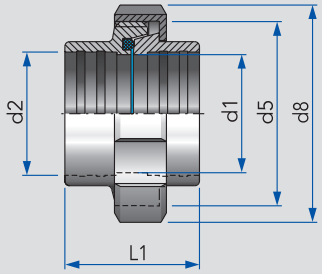

DN	d1	d2	d5	d8	L1	PN	кг
25	25	28,2	Rd 52×⅙	63	45	40	0,39
32	32	34,2	Rd 58×⅙	70	51	40	0,49
40	40	40,2	Rd 65×⅙	78	53	40	0,61
50	50	52,2	Rd 78×⅙	92	57	25	0,86
65	65	70,3	Rd 95×⅙	112	65	25	1,32
80	80	85,3	Rd 110×¼	127	75	25	1,70

ДЕМФИ

Резьбовой штуцер под завальцовку, DIN 11851

swaged male part

DN	AISI 304L Полированный Артикул	Цена €	Артикул	Цена €	AISI 316L Полированный Артикул	Цена €	Артикул	Цена €
25	2001025000-020	6,80			2001025000-040	8,80		
32	2001032000-020	7,60			2001032000-040	9,80		
40	2001040000-020	7,80			2001040000-040	10,20		
50	2001050000-020	8,70			2001050000-040	11,40		
65	2001065000-020	12,80			2001065000-040	16,70		
80	2001080000-020	22,10			2001080000-040	29,60		

Конический штуцер под завальцовку, DIN 11851

swaged liner

DN	AISI 304L Полированный Артикул	Цена €	Артикул	Цена €	AISI 316L Полированный Артикул	Цена €	Артикул	Цена €
25	2002025000-020	4,60			2002025000-040	6,00		
32	2002032000-020	5,40			2002032000-040	7,00		
40	2002040000-020	5,90			2002040000-040	7,60		
50	2002050000-020	6,60			2002050000-040	8,60		
65	2002065000-020	9,20			2002065000-040	12,00		
80	2002080000-020	13,30			2002080000-040	17,40		

Накидная гайка, DIN 11851

slotted nut

DN	AISI 304L Полированная Артикул	Цена €	Артикул	Цена €	AISI 316L Полированная Артикул	Цена €	Артикул	Цена €
10	2003010000-021	6,20			2003010000-041	8,40		
15	2003015000-021	6,60			2003015000-041	8,90		
20	2003020000-021	7,20			2003020000-041	9,70		
25	2003025000-021	7,40			2003025000-041	9,70		
32	2003032000-021	7,80			2003032000-041	10,60		
40	2003040000-021	8,10			2003040000-041	11,00		
50	2003050000-021	8,70			2003050000-041	11,80		
65	2003065000-021	13,10			2003065000-041	17,90		
80	2003080000-021	20,20			2003080000-041	27,30		
100	2003100000-021	27,80			2003100000-041	37,50		
125	2003125000-021	52,30						
150	2003150000-021	91,40						

Муфта под завальцовку, DIN 11851, в сборе, с уплотнением из пербунана

swaged union with perbunan gasket

DN	AISI 304L Полированная Артикул	Цена €	Артикул	Цена €	AISI 316L Полированная Артикул	Цена €	Артикул	Цена €
25	2009025000-021	19,20			2009025000-041	24,60		
32	2009032000-021	21,50			2009032000-041	28,30		
40	2009040000-021	22,30			2009040000-041	29,40		
50	2009050000-021	24,50			2009050000-041	32,50		
65	2009065000-021	35,90			2009065000-041	47,30		
80	2009080000-021	63,70			2009080000-041	86,70		

Резьбовой штуцер, DIN 11851, удлиненный

welding male, long

2010

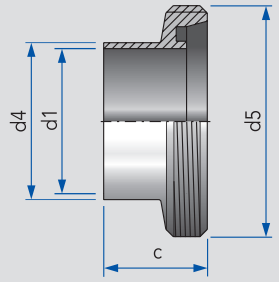

DN	d1	d4	d5	c			кг
10	10	13	Rd 28×⅛	21			0,03
15	16	19	Rd 34×⅛	21			0,04
20	20	23	Rd 44×⅙	24			0,08
25	26	29	Rd 52×⅙	29			0,11
32	32	35	Rd 58×⅙	32			0,13
40	38	41	Rd 65×⅙	33			0,16
50	50	53	Rd 78×⅙	35			0,21
65	66	70	Rd 95×⅙	40			0,34
80	81	85	Rd 110×¼	45			0,51
100	100	104	Rd 130×¼	54			0,62
125	125	129	Rd 160×¼	46			0,95
150	150	154	Rd 190×¼	50			1,67

Конический штуцер, DIN 11851, удлиненный

welding liner, long

2011

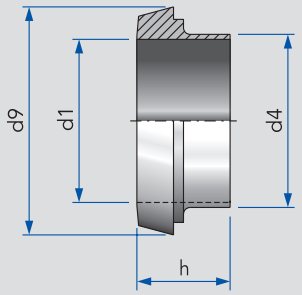

DN	d1	d4	d9	h			кг
10	10	13	22	17			0,02
15	16	19	28	17			0,03
20	20	23	36	18			0,05
25	26	29	44	22			0,08
32	32	35	50	25			0,11
40	38	41	56	26			0,12
50	50	53	68	28			0,18
65	66	70	86	32			0,29
80	81	85	100	37			0,35
100	100	104	121	44			0,57
125	125	129	150	34			0,76
150	150	154	176	37			1,01

Накидная гайка, DIN 11851

slotted nut

2003

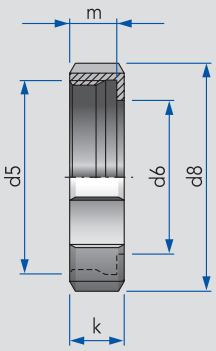

DN	Дюйм	d5	d6	d8	k	m		кг
10		Rd 28×⅛	19	38	18	15		0,07
15		Rd 34×⅛	25	44	18	15		0,08
20		Rd 44×⅙	31	54	20	17		0,13
25	**1"**	Rd 52×⅙	36	63	21	18		0,17
32	**1¼"**	Rd 58×⅙	42	70	21	18		0,20
40	**1½"**	Rd 65×⅙	49	78	21	18		0,24
50	**2"**	Rd 78×⅙	62	92	22	19		0,37
65	**2½"**	Rd 95×⅙	80	112	25	21		0,53
	3"	Rd 104×¼	94	127	29	25		0,74
80		Rd 110×¼	94	127	29	25		0,74
100	**4"**	Rd 130×¼	115	148	31	26		0,98
125		Rd 160×¼	138	178	35	30		1,43
150		Rd 190×¼	164	210	40	34		2,18

Муфта под сварку, DIN 11851, в сборе, с уплотнением из пербунана

complete union for orbital welding with perbunan gasket

2012

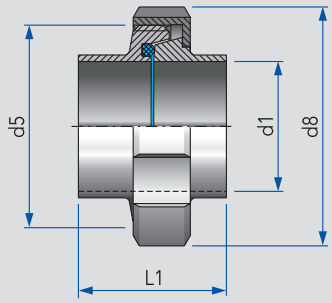

DN	d1	d5	d8	L1	PN		кг
10	10	Rd 28×⅛	38	34	40		0,12
15	16	Rd 34×⅛	44	34	40		0,16
20	20	Rd 44×⅙	54	36	40		0,26
25	26	Rd 52×⅙	63	45	40		0,36
32	32	Rd 58×⅙	70	51	40		0,43
40	38	Rd 65×⅙	78	53	40		0,53
50	50	Rd 78×⅙	92	57	25		0,72
65	66	Rd 95×⅙	112	65	25		1,16
80	81	Rd 110×¼	127	75	25		1,59
100	100	Rd 130×¼	148	89	25		2,18
125	125	Rd 160×¼	178	70	16		3,14
150	150	Rd 190×¼	210	76	16		4,85

ДБМЭИ

Резьбовой штуцер, DIN 11851, удлиненный

welding male, long

DN	AISI 304L Полированный Артикул	Цена €	Артикул	Цена €	AISI 316L Полированный Артикул	Цена €	Артикул	Цена €
10	2010010050-020	5,20			2010010050-040	6,60		
15	2010015050-020	5,70			2010015050-040	7,40		
20	2010020050-020	7,10			2010020050-040	9,30		
25	2010025050-020	6,70			2010025050-040	9,40		
32	2010032050-020	7,30			2010032050-040	9,50		
40	2010040050-020	7,60			2010040050-040	9,70		
50	2010050050-020	8,60			2010050050-040	11,20		
65	2010065050-020	12,70			2010065050-040	16,50		
80	2010080050-020	20,10			2010080050-040	26,30		
100	2010100050-020	29,80			2010100050-040	38,90		
125	2010125050-020	52,90			2010125050-040	68,80		
150	2010150050-020	78,60			2010150050-040	102,20		

Конический штуцер, DIN 11851, удлиненный

welding liner, long

DN	AISI 304L Полированный Артикул	Цена €	Артикул	Цена €	AISI 316L Полированный Артикул	Цена €	Артикул	Цена €
10	2011010050-020	2,80			2011010050-040	3,60		
15	2011015050-020	3,00			2011015050-040	3,90		
20	2011020050-020	4,10			2011020050-040	5,40		
25	2011025050-020	4,30			2011025050-040	5,60		
32	2011032050-020	5,10			2011032050-040	6,60		
40	2011040050-020	5,70			2011040050-040	7,30		
50	2011050050-020	6,60			2011050050-040	8,60		
65	2011065050-020	9,10			2011065050-040	11,90		
80	2011080050-020	13,50			2011080050-040	17,50		
100	2011100050-020	21,80			2011100050-040	28,30		
125	2011125050-020	39,50			2011125050-040	51,40		
150	2011150050-020	74,50			2011150050-040	97,00		

Накидная гайка, DIN 11851

slotted nut

DN	Дюйм	AISI 304L Полированная Артикул	Цена €	AISI 304L Дюймовые соединения, Полированная Артикул	Цена €	AISI 316L Полированная Артикул	Цена €	Артикул	Цена €
10		2003010000-021	6,20			2003010000-041	8,40		
15		2003015000-021	6,60			2003015000-041	8,90		
20		2003020000-021	7,20			2003020000-041	9,70		
25	1“	2003025000-021	7,40	2003025000-021	7,40	2003025000-041	9,70		
32	1¼“	2003032000-021	7,80	2003032000-021	7,80	2003032000-041	10,60		
40	1½“	2003040000-021	8,10	2003040000-021	8,10	2003040000-041	11,00		
50	2“	2003050000-021	8,70	2003050000-021	8,70	2003050000-041	11,80		
65	2½“	2003065000-021	13,10	2003065000-021	13,10	2003065000-041	17,90		
	3“			2003080300-021	20,20				
80		2003080000-021	20,20			2003080000-041	27,30		
100	4“	2003100000-021	27,80	2003100000-021	27,80	2003100000-041	37,50		
125		2003125000-021	52,30						
150		2003150000-021	91,40						

Муфта под сварку, DIN 11851, в сборе, с уплотнением из пербунана

complete union for orbital welding with perbunan gasket

DN	AISI 304L Полированная Артикул	Цена €	Артикул	Цена €	AISI 316L Полированная Артикул	Цена €	Артикул	Цена €
10	2012010050-020	14,50			2012010050-040	16,80		
15	2012015050-020	15,70			2012015050-040	18,20		
20	2012020050-020	18,80			2012020050-040	22,30		
25	2012025050-020	18,70			2012025050-040	22,00		
32	2012032050-020	20,60			2012032050-040	24,30		
40	2012040050-020	21,90			2012040050-040	25,80		
50	2012050050-020	24,30			2012050050-040	28,90		
65	2012065050-020	35,60			2012065050-040	42,10		
80	2012080050-020	54,50			2012080050-040	64,70		
100	2012100050-020	80,10			2012100050-040	95,70		
125	2012125050-020	145,90			2012125050-040	173,70		
150	2012150050-020	246,00			2012150050-040	292,00		

Резьбовой штуцер, DIN 11851, укороченный

welding male, short

2013

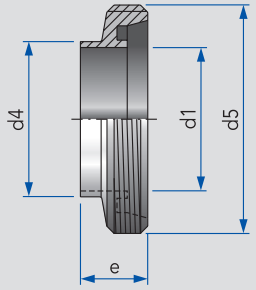

DN	d1	d4	d5	e			кг
20	20	23	Rd 44×⅙	19			0,08
25	26	29	Rd 52×⅙	22			0,10
32	32	35	Rd 58×⅙	22			0,12
40	38	41	Rd 65×⅙	22			0,14
50	50	53	Rd 78×⅙	23			0,19
65	66	70	Rd 95×⅙	25			0,29
80	81	85	Rd 110×¼	25			0,39
100	100	104	Rd 130×¼	30			0,50

Конический штуцер, DIN 11851, укороченный

welding liner, short

2014

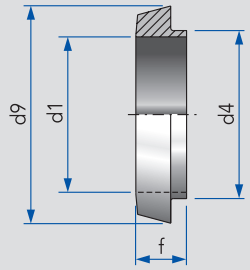

DN	d1	d4	d9	f			кг
20	20	23	36	13			0,04
25	26	29	44	15			0,07
32	32	35	50	15			0,08
40	38	41	56	15			0,10
50	50	53	68	16			0,13
65	66	70	86	17			0,21
80	81	85	100	17			0,24
100	100	104	121	20			0,38

Резьбовой штуцер, для дюймовых трубопроводов

welding male part for inch-tubes

2017

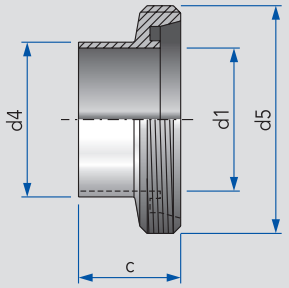

Дюйм	d1	d4	d5	c			кг
1"	22,1	25,4	Rd 52×⅙	29			0,12
1¼"	29,3	31,8	Rd 58×⅙	32			0,15
1½"	34,8	38,1	Rd 65×⅙	33			0,19
2"	47,5	50,8	Rd 78×⅙	35			0,25
2½"	60,2	63,5	Rd 95×⅙	40			0,40
3"	72,1	76,1	Rd 104×¼	40			0,46
4"	97,6	101,6	Rd 110×¼	54			0,67

Конический штуцер, для дюймовых трубопроводов

welding liner for inch-tubes

2018

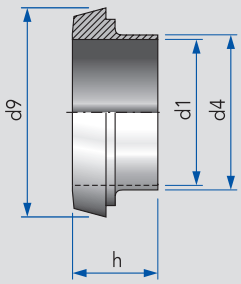

Дюйм	d1	d4	d9	h			кг
1"	22,1	25,4	44	22			0,09
1¼"	29,3	31,8	50	25			0,12
1½"	34,8	38,1	56	26			0,15
2"	47,5	50,8	69	28			0,21
2½"	60,2	63,5	86	32			0,36
3"	72,1	76,1	93	32			0,35
4"	97,6	101,6	121	44			0,70

ДЕМФИ

Резьбовой штуцер, DIN 11851, укороченный

welding male, short

DN	AISI 304L Полированный Артикул	Цена €	Артикул	Цена €	AISI 316L Полированный Артикул	Цена €	Артикул	Цена €
20	2013020050-020	6,60			2013020050-040	8,10		
25	2013025050-020	6,90			2013025050-040	8,60		
32	2013032050-020	7,50			2013032050-040	9,20		
40	2013040050-020	8,70			2013040050-040	10,40		
50	2013050050-020	9,10			2013050050-040	10,90		
65	2013065050-020	12,80			2013065050-040	15,70		
80	2013080050-020	18,40			2013080050-040	22,80		
100	2013100050-020	25,90			2013100050-040	32,00		

Конический штуцер, DIN 11851, укороченный

welding liner, short

DN	AISI 304L Полированный Артикул	Цена €	Артикул	Цена €	AISI 316L Полированный Артикул	Цена €	Артикул	Цена €
20	2014020050-020	4,20			2014020050-040	5,50		
25	2014025050-020	4,20			2014025050-040	5,60		
32	2014032050-020	5,20			2014032050-040	6,70		
40	2014040050-020	5,80			2014040050-040	7,50		
50	2014050050-020	6,70			2014050050-040	8,70		
65	2014065050-020	8,50			2014065050-040	11,00		
80	2014080050-020	13,00			2014080050-040	16,90		
100	2014100050-020	19,30			2014100050-040	25,30		

Резьбовой штуцер, для дюймовых трубопроводов

welding male part for inch-tubes

Дюйм	AISI 304L Полированный Артикул	Цена €	Артикул	Цена €	AISI 316L Полированный Артикул	Цена €	Артикул	Цена €
1“	2017026000-020	7,90			2017026000-040	9,60		
1¼“	2017031000-020	8,90			2017031000-040	11,00		
1½“	2017038000-020	9,40			2017038000-040	11,60		
2“	2017051000-020	10,40			2017051000-040	12,80		
2½“	2017064000-020	16,10			2017064000-040	19,60		
3“	2017076000-020	23,90			2017076000-040	29,40		
4“	2017101000-020	37,80			2017101000-040	46,50		

Конический штуцер, для дюймовых трубопроводов

welding liner for inch-tubes

Дюйм	AISI 304L Полированный Артикул	Цена €	Артикул	Цена €	AISI 316L Полированный Артикул	Цена €	Артикул	Цена €
1“	2018026000-020	5,40			2018026000-040	6,60		
1¼“	2018031000-020	5,80			2018031000-040	7,20		
1½“	2018038000-020	6,80			2018038000-040	8,40		
2“	2018051000-020	7,70			2018051000-040	9,50		
2½“	2018064000-020	11,60			2018064000-040	14,70		
3“	2018076000-020	19,60			2018076000-040	25,60		
4“	2018101000-020	27,20			2018101000-040	35,40		

Уплотнение, DIN 11851

seal

2004
2005

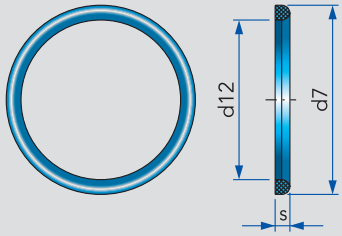

DN	Дюйм	d7	d12	s				кг
10		20	12	4,5				0,01
15		26	18	4,5				0,01
20		33	23	4,5				0,01
25	1"	40	30	5,0				0,01
32	1¼"	46	36	5,0				0,01
40	1½"	52	42	5,0				0,02
50	2"	64	54	5,0				0,02
65	2½"	81	71	5,0				0,02
80	3"	95/88	85/78	5,0				0,02
100	4"	114	104	6,0				0,03
125		142	130	7,0				0,03
150		167	155	7,0				0,03

Уплотнение, DIN 11851

seal

2004
2006
2007
2008

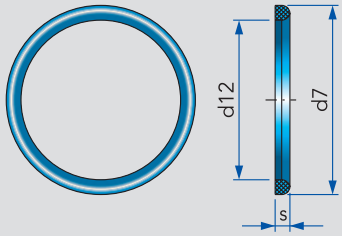

DN	d7	d12	s				кг
10	20	12	4,5				0,01
15	26	18	4,5				0,01
20	33	23	4,5				0,01
25	40	30	5,0				0,01
32	46	36	5,0				0,01
40	52	42	5,0				0,02
50	64	54	5,0				0,02
65	81	71	5,0				0,02
80	95	85	5,0				0,02
100	114	104	6,0				0,03
125	142	130	7,0				0,03
150	167	155	7,0				0,03

Уплотнение, с буртиком

P section seal standard

2020

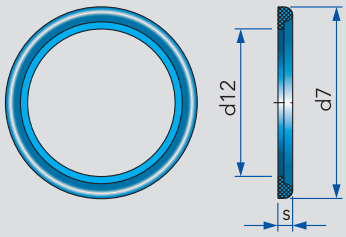

DN	d7	d12	s				кг
10	20	10	5,0				0,01
15	26	16	5,0				0,01
20	33	20	5,0				0,01
25	40	26	6,0				0,01
32	46	32	6,0				0,01
40	52	38	6,0				0,02
50	64	50	6,0				0,02
65	81	66	6,0				0,02
80	95	81	6,0				0,02
100	114	100	6,0				0,03
125	142	125	7,0				0,03
150	167	150	7,0				0,03

Уплотнение, высокое

seal, extended design

2044

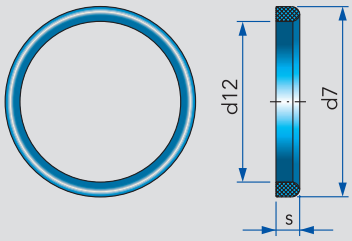

DN	d7	d12	s				кг
25	40	30	8,0				0,02
32	46	36	8,0				0,02
40	52	42	8,0				0,03
50	64	54	8,0				0,03
65	81	71	8,0				0,03
80	95	85	8,0				0,03
100	114	104	8,0				0,04
125	142	130	8,0				0,04
150	167	155	8,0				0,05

ДЕМФИ

Уплотнение, DIN 11851
seal

DN	Дюйм	Пербунан / NBR Артикул	Цена €	*k-flex* Артикул	Цена €	EPDM Артикул	Цена €	Пербунан / NBR для дюймовых соединений Артикул	Цена €
10		2004010000-056	0,30	2004010000-114	10,20	2005010000-054	0,30	2004010000-056	0,30
15		2004015000-056	0,30	2004015000-114	10,70	2005015000-054	0,30	2004015000-056	0,30
20		2004020000-056	0,30	2004020000-114	11,80	2005020000-054	0,30	2004020000-056	0,30
25	1“	2004025000-056	0,40	2004025000-114	12,70	2005025000-054	0,40	2004025000-056	0,40
32	1¼“	2004032000-056	0,40	2004032000-114	13,40	2005032000-054	0,40	2004032000-056	0,40
40	1½“	2004040000-056	0,50	2004040000-114	15,90	2005040000-054	0,50	2004040000-056	0,50
50	2“	2004050000-056	0,50	2004050000-114	20,10	2005050000-054	0,50	2004050000-056	0,50
65	2½“	2004065000-056	0,60	2004065000-114	22,60	2005065000-054	0,60	2004065000-056	0,60
80	3“	2004080000-056	0,60	2004080000-114	24,40	2005080000-054	0,70	2004076000-056	0,90
100	4“	2004100000-056	0,70	2004100000-114	33,40	2005100000-054	0,80	2004100000-056	0,70
125		2004125000-056	1,10	2004125000-114	39,70	2005125000-054	1,30	2004125000-056	1,10
150		2004150000-056	1,30	2004150000-114	46,90	2005150000-054	1,50	2004150000-056	1,30

Уплотнение, DIN 11851
seal

DN	Тефлон / PTFE Артикул	Цена €	Силикон / VMQ Артикул	Цена €	Витон / FKM Артикул	Цена €	HNBR Артикул	Цена €
10	2006010000-053	0,40	2007010000-052	0,60	2008010000-051	1,50	2004010000-050	2,00
15	2006015000-053	0,50	2007015000-052	0,60	2008015000-051	1,50	2004015000-050	2,30
20	2006020000-053	0,70	2007020000-052	0,60	2008020000-051	1,50	2004020000-050	3,10
25	2006025000-053	0,90	2007025000-052	0,70	2008025000-051	1,70	2004025000-050	4,30
32	2006032000-053	1,10	2007032000-052	0,70	2008032000-051	1,80	2004032000-050	4,70
40	2006040000-053	1,30	2007040000-052	0,80	2008040000-051	2,00	2004040000-050	4,80
50	2006050000-053	1,80	2007050000-052	0,90	2008050000-051	2,50	2004050000-050	5,50
65	2006065000-053	2,60	2007065000-052	1,10	2008065000-051	3,20	2004065000-050	5,70
80	2006080000-053	3,20	2007080000-052	1,40	2008080000-051	4,50	2004080000-050	6,40
100	2006100000-053	4,10	2007100000-052	2,00	2008100000-051	5,70	2004100000-050	7,30
125	2006125000-053	7,50	2007125000-052	3,00	2008125000-051	9,80	2004125000-050	9,30
150	2006150000-053	8,40	2007150000-052	3,50	2008150000-051	11,10	2004150000-050	

Уплотнение, с буртиком
P section seal standard

DN	Пербунан / NBR Артикул	Цена €	EPDM Артикул	Цена €	Силикон / VMQ Артикул	Цена €	Витон / FKM Артикул	Цена €
10	2020010000-056	1,00	2020010000-054	0,50	2020010000-052	0,70	2020010000-051	1,80
15	2020015000-056	0,50	2020015000-054	0,50	2020015000-052	0,70	2020015000-051	1,80
20	2020020000-056	0,50	2020020000-054	0,50	2020020000-052	0,70	2020020000-051	1,80
25	2020025000-056	0,60	2020025000-054	0,60	2020025000-052	0,80	2020025000-051	2,10
32	2020032000-056	0,60	2020032000-054	0,60	2020032000-052	0,90	2020032000-051	2,40
40	2020040000-056	0,70	2020040000-054	0,70	2020040000-052	1,10	2020040000-051	2,90
50	2020050000-056	0,70	2020050000-054	0,70	2020050000-052	1,40	2020050000-051	3,60
65	2020065000-056	0,80	2020065000-054	0,80	2020065000-052	1,90	2020065000-051	5,10
80	2020080000-056	0,90	2020080000-054	0,90	2020080000-052	2,30	2020080000-051	6,00
100	2020100000-056	1,10	2020100000-054	1,10	2020100000-052	3,10	2020100000-051	8,30
125	2020125000-056	2,50	2020125000-054	2,50	2020125000-052	4,30	2020125000-051	11,70
150	2020150000-056	3,00	2020150000-054	3,00	2020150000-052	5,20	2020150000-051	14,70

Уплотнение, высокое
seal, extended design

DN	Пербунан / NBR Артикул	Цена €	EPDM Артикул	Цена €	Витон / FKM Артикул	Цена €	Артикул	Цена €
25	2044025000-056	1,00	2044025000-054	1,00	2044025000-051	4,50		
32	2044032000-056	1,20	2044032000-054	1,20	2044032000-051	5,10		
40	2044040000-056	1,40	2044040000-054	1,40	2044040000-051	5,70		
50	2044050000-056	1,60	2044050000-054	1,60	2044050000-051	6,20		
65	2044065000-056	1,90	2044065000-054	1,90	2044065000-051	7,10		
80	2044080000-056	2,20	2044080000-054	2,20	2044080000-051	8,20		
100	2044100000-056	2,50	2044100000-054	2,50	2044100000-051	9,90		
125	2044125000-056	4,90	2044125000-054	4,90	2044125000-051	13,80		
150	2044150000-056	5,90	2044150000-054	5,80	2044150000-051	16,60		

Переходной резьбовой штуцер

reducing male part

2023

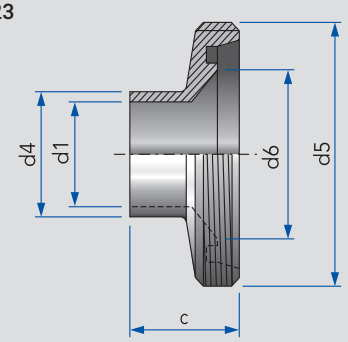

DN	d1	d4	d5	d6	c		кг
20/15	16	19	Rd 44×⅙	20	29		0,10
25/15	16	19	Rd 52×⅙	26	29		0,12
25/20	20	23	Rd 52×⅙	26	29		0,12
32/25	26	29	Rd 58×⅙	32	32		0,14
40/25	26	29	Rd 65×⅙	38	32		0,18
40/32	32	35	Rd 65×⅙	38	35		0,22
50/25	26	29	Rd 78×⅙	50	32		0,27
50/32	32	35	Rd 78×⅙	50	35		0,26
50/40	38	41	Rd 78×⅙	50	37		0,25
65/40	38	41	Rd 95×⅙	66	39		0,40
65/50	50	53	Rd 95×⅙	66	40		0,35
80/50	50	53	Rd 110×¼	81	41		0,79
80/65	66	70	Rd 110×¼	81	44		0,65
100/80	81	85	Rd 130×¼	100	50		0,81

Переходной конический штуцер

reducing liner

2024

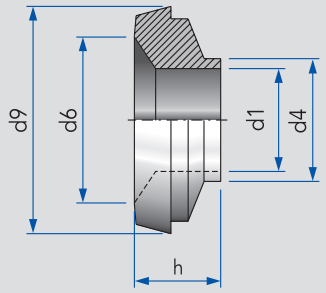

DN	d1	d4	d6	d9	h		кг
15/20	10	13	16	29	19		0,04
20/10	10	13	20	37	24		0,09
20/15	16	19	20	37	24		0,08
25/10	10	13	26	44	25		0,14
25/15	16	19	26	44	25		0,12
25/20	20	23	26	44	25		0,12
32/15	16	19	32	50	25		0,17
32/20	20	23	32	50	25		0,17
32/25	26	29	32	50	25		0,14
40/15	16	19	38	56	25		0,20
40/20	20	23	38	56	25		0,21
40/25	26	29	38	56	25		0,19
40/32	32	35	38	56	25		0,17
50/20	20	23	50	69	26		0,36
50/25	26	29	50	69	26		0,33
50/32	32	35	50	69	26		0,32
50/40	38	41	50	68	26		0,29
65/40	38	41	66	86	28		0,62
65/50	50	53	66	86	28		0,51
80/40	38	41	81	100	31		0,88
80/50	50	53	81	100	31		0,78
80/65	66	70	81	100	31		0,63
100/50	50	53	100	121	33		0,86
100/65	66	70	100	121	33		1,31
100/80	81	85	100	121	34		1,07

ДЕМФИ

Переходной резьбовой штуцер

reducing male part

DN	AISI 304L Полированный Артикул	Цена €	Артикул	Цена €	AISI 316L Полированный Артикул	Цена €	Артикул	Цена €
20/15	2023020015-020	39,00			2023020015-040	48,00		
25/15	2023025015-020	31,20			2023025015-040	39,00		
25/20	2023025020-020	25,60			2023025020-040	31,90		
32/25	2023032025-020	19,30			2023032025-040	24,10		
40/25	2023040025-020	20,60			2023040025-040	25,80		
40/32	2023040032-020	22,50			2023040032-040	28,00		
50/25	2023050025-020	28,40			2023050025-040	35,50		
50/32	2023050032-020	24,90			2023050032-040	31,10		
50/40	2023050040-020	24,40			2023050040-040	30,70		
65/40	2023065040-020	45,60			2023065040-040	83,00		
65/50	2023065050-020	32,80			2023065050-040	41,20		
80/50	2023080050-020	88,10			2023080050-040	110,00		
80/65	2023080065-020	71,70			2023080065-040	89,50		
100/80	2023100080-020	111,20			2023100080-040	139,00		

Переходной конический штуцер

reducing liner

DN	AISI 304L Полированный Артикул	Цена €	Артикул	Цена €	AISI 316L Полированный Артикул	Цена €	Артикул	Цена €
15/20	2024015010-020	20,10			2024015010-040	25,10		
20/10	2024020010-020	18,50			2024020010-040	23,10		
20/15	2024020015-020	16,70			2024020015-040	20,80		
25/10	2024025010-020	14,70			2024025010-040	18,30		
25/15	2024025015-020	14,00			2024025015-040	17,50		
25/20	2024025020-020	13,40			2024025020-040	16,80		
32/15	2024032015-020	15,50			2024032015-040	19,30		
32/20	2024032020-020	18,70			2024032020-040	32,90		
32/25	2024032025-020	14,80			2024032025-040	18,50		
40/15	2024040015-020	46,00			2024040015-040	30,20		
40/20	2024040020-020	22,90			2024040020-040	28,70		
40/25	2024040025-020	15,10			2024040025-040	18,90		
40/32	2024040032-020	14,20			2024040032-040	17,90		
50/20	2024050020-020	36,00			2024050020-040	44,90		
50/25	2024050025-020	26,40			2024050025-040	33,10		
50/32	2024050032-020	20,00			2024050032-040	25,10		
50/40	2024050040-020	18,60			2024050040-040	23,10		
65/40	2024065040-020	30,00			2024065040-040	37,50		
65/50	2024065050-020	24,20			2024065050-040	30,20		
80/40	2024080040-020	57,70			2024080040-040	72,10		
80/50	2024080050-020	48,40			2024080050-040	59,40		
80/65	2024080065-020	36,80			2024080065-040	46,40		
100/50	2024100050-020	120,70			2024100050-040	155,30		
100/65	2024100065-020	89,90			2024100065-040	103,90		
100/80	2024100080-020	71,90			2024100080-040	95,50		

Глухая гайка, без уплотнения
blind nut without seal

2025

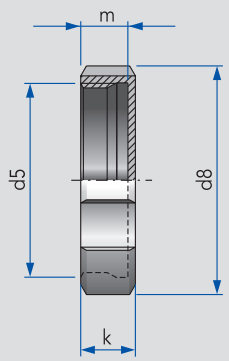

DN	d5	d8	k	m			кг
10	Rd 28×⅛	38	18	15			0,08
15	Rd 34×⅛	44	18	15			0,09
20	Rd 44×⅙	54	20	17			0,14
25	Rd 52×⅙	63	21	18			0,20
32	Rd 58×⅙	70	21	18			0,24
40	Rd 65×⅙	78	21	18			0,29
50	Rd 78×⅙	92	22	19			0,40
65	Rd 95×⅙	112	25	21			0,69
80	Rd 110×¼	127	29	25			0,96
100	Rd 130×¼	148	31	26			1,43
125	Rd 160×¼	178	35	30			2,03
150	Rd 190×¼	210	40	34			3,33

Глухая гайка, с ручкой, без уплотнения
blind nut with boss without seal

2026

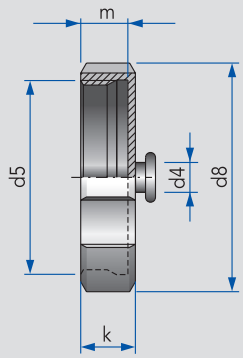

DN	d4	d5	d8	k	m		кг
10	12	Rd 28×⅛	38	18	15		0,09
15	12	Rd 34×⅛	44	18	15		0,11
20	12	Rd 44×⅙	54	20	17		0,16
25	12	Rd 52×⅙	63	22	18		0,20
32	12	Rd 58×⅙	70	21	18		0,25
40	12	Rd 65×⅙	78	21	18		0,30
50	12	Rd 78×⅙	92	22	19		0,41
65	12	Rd 95×⅙	112	25	21		0,70
80	12	Rd 110×¼	127	29	25		0,97
100	12	Rd 130×¼	148	31	26		1,44
125	12	Rd 160×¼	178	35	30		2,04
150	12	Rd 190×¼	210	40	34		3,35

Цепочка с кольцом для глухой гайки, уплотнение для глухой гайки
chain for blind nut with seal

2028
2319

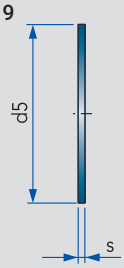

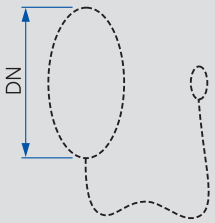

d = звено цепочки
e = длина цепочки

2028 = Цепочка
2319 = Уплотнение

DN	d5	d	e	s			кг
10	28	Ø1,8	70	3,0			0,02/0,01
15	34	Ø1,8	70	3,0			0,02/0,01
20	44	Ø1,8	70	3,0			0,02/0,01
25	52	Ø2,5	90	3,0			0,02/0,01
32	58	Ø2,5	100	3,0			0,02/0,01
40	65	Ø2,5	110	3,0			0,02/0,02
50	78	Ø2,5	130	3,0			0,02/0,03
65	95	Ø2,5	140	3,0			0,03/0,04
80	110	Ø2,5	150	3,0			0,03/0,04
100	130	Ø2,5	160	3,0			0,04/0,05
125	160	Ø2,5	170	3,0			0,05/0,08
150	190	Ø2,5	180	3,0			0,06/0,11

Глухая гайка в сборе, с ручкой, цепочкой и уплотнением
blind nut complete with boss, seal and chain

2029

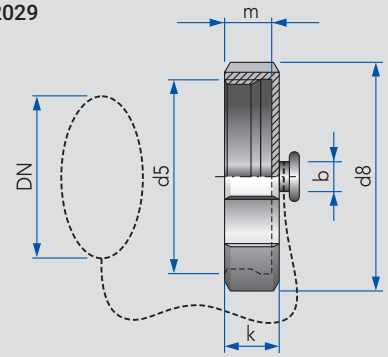

DN	d5	d8	b	k	m		кг
10	Rd 28×⅛	38	12	18	15		0,12
15	Rd 34×⅛	44	12	18	15		0,14
20	Rd 44×⅙	54	12	20	18		0,19
25	Rd 52×⅙	63	12	21	18		0,23
32	Rd 58×⅙	70	12	21	18		0,28
40	Rd 65×⅙	78	12	21	18		0,34
50	Rd 78×⅙	92	12	22	19		0,45
65	Rd 95×⅙	112	12	25	21		0,77
80	Rd 110×¼	127	12	29	26		1,04
100	Rd 130×¼	148	12	31	26		1,54
125	Rd 160×¼	178	12	35	30		2,13
150	Rd 190×¼	210	12	40	34		3,45

ДЕМФИ

Глухая гайка, без уплотнения
blind nut without seal

DN	AISI 304L Полированная Артикул	Цена €	Артикул	Цена €	Артикул	Цена €	Артикул	Цена €
10	2025010000-021	13,50						
15	2025015000-021	13,80						
20	2025020000-021	14,20						
25	2025025000-021	13,10						
32	2025032000-021	13,70						
40	2025040000-021	14,40						
50	2025050000-021	15,60						
65	2025065000-021	20,20						
80	2025080000-021	28,50						
100	2025100000-021	41,30						
125	2025125000-021	69,50						
150	2025150000-021	141,70						

Глухая гайка, с ручкой, без уплотнения
blind nut with boss without seal

DN	AISI 304L Полированная Артикул	Цена €	Артикул	Цена €	Артикул	Цена €	Артикул	Цена €
10	2026010000-021	15,70						
15	2026015000-021	16,00						
20	2026020000-021	16,30						
25	2026025000-021	15,30						
32	2026032000-021	15,90						
40	2026040000-021	16,50						
50	2026050000-021	17,60						
65	2026065000-021	22,40						
80	2026080000-021	30,60						
100	2026100000-021	43,40						
125	2026125000-021	72,70						
150	2026150000-021	145,80						

Цепочка с кольцом для глухой гайки, уплотнение для глухой гайки
chain for blind nut with seal

DN	Цепочка с кольцом AISI 304/304L Артикул	Цена €	Уплотнение Пербунан / NBR Артикул	Цена €	Уплотнение Тефлон / PTFE Артикул	Цена €	Артикул	Цена €
10	2028020000-020	5,30	2319028030-067	0,50	2319026020-053	3,60		
15	2028020000-020	5,30	2319034030-055	0,50	2319032020-053	3,60		
20	2028020000-020	5,30	2319044030-055	0,60	2319042020-053	3,60		
25	2028025000-020	5,50	2319052030-055	0,70	2319050020-053	4,20		
32	2028032000-020	5,60	2319058030-055	0,80	2319056020-053	4,80		
40	2028040000-020	5,70	2319065030-055	0,90	2319063020-053	5,50		
50	2028050000-020	5,80	2319078030-055	1,10	2319076020-053	6,10		
65	2028065000-020	6,10	2319095030-055	1,40	2319093020-053	7,20		
80	2028080000-020	6,50	2319110030-055	1,90	2319108020-053	8,50		
100	2028100000-020	6,90	2319130030-055	2,40	2319128020-053	11,40		
125	2028125000-020	7,90	2319160030-055	4,10	2319160030-053	17,00		
150	2028150000-020	8,90	2319190030-055	6,20	2319190030-053	22,80		

Глухая гайка в сборе, с ручкой, цепочкой и уплотнением
blind nut complete with boss, seal and chain

DN	AISI 304L, Уплотнение NBR Полированная Артикул	Цена €	Артикул	Цена €	Артикул	Цена €	Артикул	Цена €
10	2029010000-021	21,50						
15	2029015000-021	21,80						
20	2029020000-021	22,10						
25	2029025000-021	21,30						
32	2029032000-021	22,20						
40	2029040000-021	23,00						
50	2029050000-021	24,40						
65	2029065000-021	29,80						
80	2029080000-021	39,00						
100	2029100000-021	52,70						
125	2029125000-021	84,80						
150	2029150000-021	186,70						

Глухой конический штуцер, DIN 11851

blind liner

2030

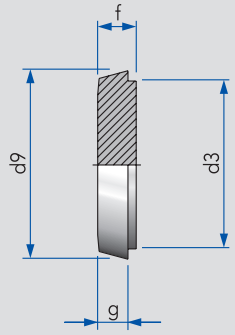

DN	d3	d9	f	g			кг
10	18	23	9	6			0,08
15	24	29	9	6			0,09
20	30	37	11	8			0,10
25	35	44	13	10			0,13
32	41	50	13	10			0,17
40	48	56	13	10			0,22
50	61	69	14	11			0,37
65	79	86	16	12			0,67
80	93	100	16	12			0,91
100	114	121	20	15			1,76
125	137	150	22	17			2,95
150	163	176	24	18			4,40

Глухой конический штуцер, с внутренней резьбой

blind liner threaded

2031

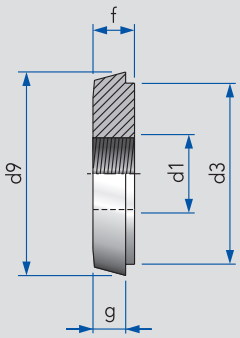

d1 = G½
другие размеры - по желанию заказчика

DN	d3	d9	f	g			кг
25	35	44	13	10			0,10
32	41	50	13	10			0,14
40	48	56	13	10			0,19
50	61	69	14	11			0,34
65	79	86	16	12			0,63
80	93	100	16	12			0,89
100	114	121	20	15			1,66
125	137	150	22	17			2,85
150	163	176	24	18			4,28

Глухой конический штуцер, штампованное исполнение

pressed blind liner

2032

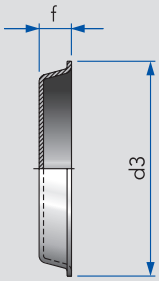

DN	d3	f					кг
25	47	10					0,03
32	53	10					0,03
40	60	10					0,04
50	73	11					0,06
65	90	12					0,13
80	104	12					0,16
100	124	15					0,23

Глухой резьбовой штуцер, DIN 11851

blind male part

2033

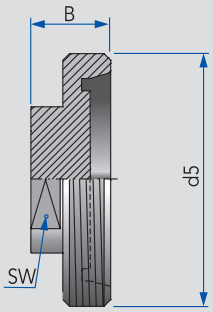

SW = размер шлицов "под ключ"

DN	d5	B	SW				кг
10	Rd 28×⅛	21	17				
15	Rd 34×⅛	21	17				0,15
20	Rd 44×⅙	24	17				0,23
25	Rd 52×⅙	24	27				0,24
32	Rd 58×⅙	24	27				0,28
40	Rd 65×⅙	24	27				0,38
50	Rd 78×⅙	24	27				0,50
65	Rd 95×⅙	28	32				0,77
80	Rd 110×¼	30	32				0,80
100	Rd 130×¼	30	32				0,89

ДЕМФИ

Глухой конический штуцер, DIN 11851

blind liner

DN	AISI 304L Полированный Артикул	Цена €	Артикул	Цена €	AISI 316L Полированный Артикул	Цена €	Артикул	Цена €
10	2030010000-020	4,70			2030010000-040	6,00		
15	2030015000-020	5,50			2030015000-040	6,80		
20	2030020000-020	6,70			2030020000-040	8,30		
25	2030025000-020	7,20			2030025000-040	9,00		
32	2030032000-020	8,00			2030032000-040	9,80		
40	2030040000-020	8,40			2030040000-040	10,50		
50	2030050000-020	10,50			2030050000-040	13,10		
65	2030065000-020	16,50			2030065000-040	20,60		
80	2030080000-020	21,80			2030080000-040	27,20		
100	2030100000-020	36,50			2030100000-040	45,50		
125	2030125000-020	67,50			2030125000-040	84,30		
150	2030150000-020	87,20			2030150000-040	109,10		

Глухой конический штуцер, с внутренней резьбой

blind liner threaded

DN	AISI 304L Полированный, Ri = ½ Артикул	Цена €	Артикул	Цена €	AISI 316L Полированный, Ri = ½ Артикул	Цена €	Артикул	Цена €
25	2031025008-020	16,00			2031025008-040	19,90		
32	2031032008-020	20,70			2031032008-040	27,80		
40	2031040008-020	18,20			2031040008-040	22,80		
50	2031050008-020	21,00			2031050008-040	26,30		
65	2031065008-020	28,40			2031065008-040	35,40		
80	2031080008-020	34,80			2031080008-040	43,50		
100	2031100008-020	45,20			2031100008-040	56,70		
125	2031125008-020	71,80			2031125008-040	89,70		
150	2031150008-020	99,40			2031150008-040	124,30		

Глухой конический штуцер, штампованное исполнение

pressed blind liner

DN	Артикул	Цена €	Артикул	Цена €	AISI 316L Матовый Артикул	Цена €	Артикул	Цена €
25					2032025000-040	3,40		
32					2032032000-040	3,50		
40					2032040000-040	3,70		
50					2032050000-040	4,00		
65					2032065000-040	4,90		
80					2032080000-040	6,80		
100					2032100000-040	9,50		

Глухой резьбовой штуцер, DIN 11851

blind male part

DN	AISI 304L Полированный Артикул	Цена €	Артикул	Цена €	AISI 316L Полированный Артикул	Цена €	Артикул	Цена €
10	2033010000-021	20,70			2033010000-041	24,60		
15	2033015000-021	21,20			2033015000-041	25,20		
20	2033020000-021	21,60			2033020000-041	25,70		
25	2033025000-021	22,20			2033025000-041	26,50		
32	2033032000-021	23,60			2033032000-041	26,80		
40	2033040000-021	26,00			2033040000-041	30,90		
50	2033050000-021	29,40			2033050000-041	35,00		
65	2033065000-021	45,10			2033065000-041	56,60		
80	2033080000-021	60,50			2033080000-041	75,60		
100	2033100000-021	75,70			2033100000-041	94,60		

Резьбовой штуцер DIN, с переходом на резьбовой штуцер с внешней резьбой BSP

DIN male to BSP male adaptor

2035

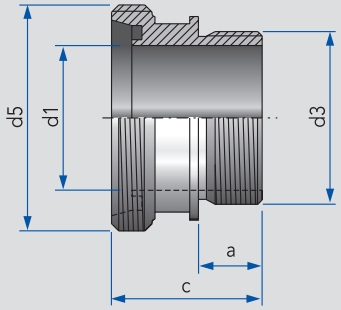

DN	d1	d3	d5	a	c		кг
10	10	G⅜	Rd 28×⅛	12	36		0,07
15	16	G½	Rd 34×⅛	15	39		0,08
20	20	G¾	Rd 44×⅙	15	43		0,16
25	26	G1	Rd 52×⅙	20	48		0,22
32	32	G1¼	Rd 58×⅙	20	48		0,29
40	38	G1½	Rd 65×⅙	20	50		0,38
50	50	G2	Rd 78×⅙	22	52		0,51
65	66	G2½	Rd 95×⅙	22	54		0,68
80	81	G3	Rd 110×¼	25	65		0,89
100	100	G4	Rd 130×¼	30	70		1,35

Конический штуцер DIN, с переходом на резьбовой штуцер с внешней резьбой BSP

DIN liner to BSP male adaptor

2036

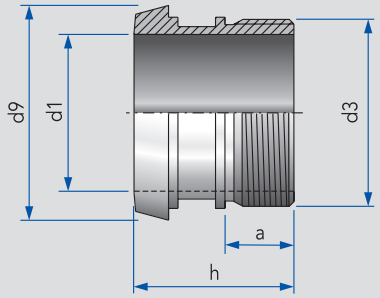

Без накидной гайки

DN	d1	d3	d9	a	h		кг
10	10	G⅜	23	12	33		0,04
15	16	G½	29	15	36		0,05
20	20	G¾	37	15	40		0,10
25	26	G1	44	20	50		0,16
32	32	G1¼	50	20	50		0,22
40	38	G1½	56	20	50		0,26
50	50	G2	69	22	51		0,36
65	66	G2½	86	22	55		0,54
80	81	G3	100	25	61		0,62
100	100	G4	121	30	70		1,13

Резьбовой штуцер DIN, с переходом на резьбовой штуцер с внутренней резьбой BSP

DIN male to BSP female adaptor

2037

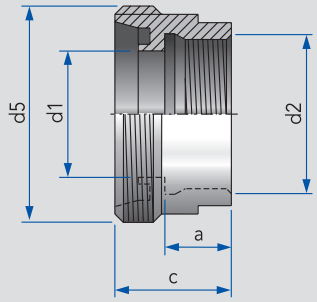

DN	d1	d2	d5	a	c		кг
10	10	G⅜	Rd 28×⅛	12	22		0,04
15	16	G½	Rd 34×⅛	15	25		0,06
20	20	G¾	Rd 44×⅙	15	28		0,12
25	26	G1	Rd 52×⅙	20	35		0,23
32	32	G1¼	Rd 58×⅙	20	35		0,26
40	38	G1½	Rd 65×⅙	20	35		0,30
50	50	G2	Rd 78×⅙	22	38		0,40
65	66	G2½	Rd 95×⅙	22	38		0,54
80	81	G3	Rd 110×¼	25	40		0,64
100	100	G4	Rd 130×¼	30	48		1,09

Конический штуцер с гайкой DIN, с переходом на резьбовой штуцер с внутренней резьбой BSP

DIN female to BSP female adaptor

2038

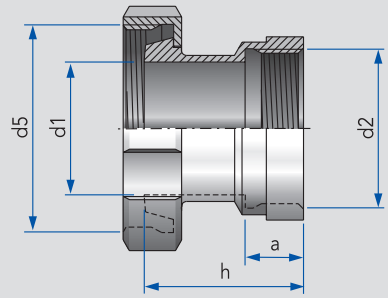

DN	d1	d2	d5	a	h		кг
10	10	G⅜	Rd 28×⅛	12	37		0,11
15	16	G½	Rd 34×⅛	15	42		0,16
20	20	G¾	Rd 44×⅙	15	43		0,23
25	26	G1	Rd 52×⅙	20	52		0,33
32	32	G1¼	Rd 58×⅙	20	55		0,41
40	38	G1½	Rd 65×⅙	20	56		0,55
50	50	G2	Rd 78×⅙	22	60		0,74
65	66	G2½	Rd 95×⅙	22	64		1,11
80	81	G3	Rd 110×¼	25	74		1,57
100	100	G4	Rd 130×¼	30	89		2,33

ДЕМФИ

Резьбовой штуцер DIN, с переходом на резьбовой штуцер с внешней резьбой BSP

DIN male to BSP male adaptor

DN					AISI 316L Полированный			
	Артикул	Цена €	Артикул	Цена €	Артикул	Цена €	Артикул	Цена €
10					2035010000-040	18,40		
15					2035015000-040	18,80		
20					2035020000-040	19,10		
25					2035025000-040	24,20		
32					2035032000-040	27,10		
40					2035040000-040	31,00		
50					2035050000-040	50,70		
65					2035065000-040	77,30		
80					2035080000-040	132,70		
100					2035100000-040	222,80		

Конический штуцер DIN, с переходом на резьбовой штуцер с внешней резьбой BSP

DIN liner to BSP male adaptor

DN					AISI 316L Полированный			
	Артикул	Цена €	Артикул	Цена €	Артикул	Цена €	Артикул	Цена €
10					2036010000-040	15,50		
15					2036015000-040	15,90		
20					2036020000-040	16,40		
25					2036025000-040	20,90		
32					2036032000-040	22,00		
40					2036040000-040	31,10		
50					2036050000-040	36,60		
65					2036065000-040	90,70		
80					2036080000-040	97,40		
100					2036100000-040	133,60		

Резьбовой штуцер DIN, с переходом на резьбовой штуцер с внутренней резьбой BSP

DIN male to BSP female adaptor

DN					AISI 316L Полированный			
	Артикул	Цена €	Артикул	Цена €	Артикул	Цена €	Артикул	Цена €
10					2037010000-040	17,50		
15					2037015000-040	18,10		
20					2037020000-040	18,50		
25					2037025000-040	19,40		
32					2037032000-040	27,10		
40					2037040000-040	33,10		
50					2037050000-040	47,00		
65					2037065000-040	83,80		
80					2037080000-040	108,30		
100					2037100000-040	151,20		

Конический штуцер с гайкой DIN, с переходом на резьбовой штуцер с внутренней резьбой BSP

DIN female to BSP female adaptor

DN					AISI 316L Полированный			
	Артикул	Цена €	Артикул	Цена €	Артикул	Цена €	Артикул	Цена €
10					2038010000-041	33,70		
15					2038015000-041	36,60		
20					2038020000-041	40,90		
25					2038025000-040	43,80		
32					2038032000-040	48,10		
40					2038040000-040	52,60		
50					2038050000-040	78,60		
65					2038065000-040	115,10		
80					2038080000-040	144,20		
100					2038100000-040	192,80		

Фланец с проточкой, для трубопроводов DIN EN 10357

grooved small flange

2040

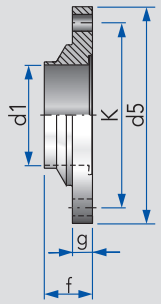

DN	d1	d5	f	g	K		кг
15	16	62	24	10	48		0,25
20	20	72	24	10	58		0,34
25	26	80	24	10	65		0,39
32	32	86	24	10	71		0,43
40	38	92	24	10	77		0,48
50	50	108	24	10	92		0,63
65	66	130	24	10	110		0,86
80	81	146	24	10	126		1,01
100	100	166	24	10	146		1,22
125	125	205	23	12	180		2,06
150	150	240	23	12	215		2,81
200	200	284	29	21	285		3,25

Фланец без проточки, для трубопроводов DIN EN 10357

plain faced aseptic small flange

2041

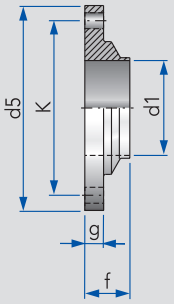

DN	d1	d5	f	g	K		кг
15	16	62	24	10	48		0,26
20	20	72	24	10	58		0,35
25	26	80	24	10	65		0,39
32	32	86	24	10	71		0,44
40	38	92	24	10	77		0,49
50	50	108	24	10	92		0,64
65	66	130	24	10	110		0,88
80	81	146	24	10	126		1,03
100	100	166	24	10	146		1,23
125	125	205	23	12	180		2,12
150	150	240	23	12	215		2,87
200	200	284	29	21	258		3,25

Фланцевое соединение в сборе, с болтами, гайками и уплотнением *k-flex*

small flange connetion, complete

2042

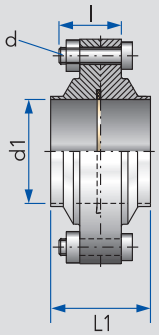

DN	d1	d	l	L1	PN		кг
15	16	4×M6	25	48	16 бар		0,55
20	20	4×M6	25	48	16 бар		0,73
25	26	4×M8	30	48	16 бар		0,78
32	32	4×M8	30	48	16 бар		0,92
40	38	4×M8	30	48	16 бар		0,99
50	50	4×M8	30	48	16 бар		1,36
65	66	4×M10	30	48	10 бар		1,77
80	81	6×M10	30	48	10 бар		2,06
100	100	8×M10	30	48	10 бар		2,50
125	125	8×M12	35	46	10 бар		4,19
150	150	8×M12	35	46	10 бар		6,14
200	200	8×M12	55	58	10 бар		7,60

Уплотнение для фланцевого соединения *k-flex*

flat gasket for flange connection

2353

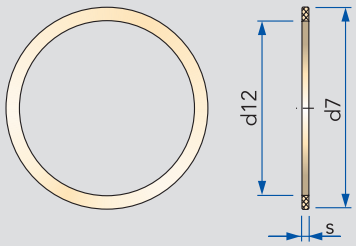

DN	d7	d12	s				кг
15	21	16	2,0				0,01
20	28	20	2,0				0,01
25	35	26	2,0				0,01
32	41	32	2,0				0,01
40	47	38	2,0				0,01
50	59	50	2,2				0,01
65	76	66	2,2				0,01
80	90	81	2,2				0,01
100	109	100	2,2				0,01
125	136	125	2,2				0,01
150	161	150	2,6				0,01
200	211	200	2,6				0,03

Фланец с проточкой, для трубопроводов DIN EN 10357

grooved small flange

DN	AISI 304L Полированный Артикул	Цена €	Артикул	Цена €	AISI 316L Полированный Артикул	Цена €	Артикул	Цена €
15					2040015210-040	22,40		
20					2040020210-040	33,10		
25	2040025210-020	15,10			2040025210-040	19,60		
32	2040032210-020	16,00			2040032210-040	20,80		
40	2040040210-020	16,80			2040040210-040	21,90		
50	2040050210-020	17,60			2040050210-040	23,00		
65	2040065210-020	22,20			2040065210-040	28,80		
80	2040080210-020	30,60			2040080210-040	39,70		
100	2040100210-020	38,00			2040100210-040	49,50		
125	2040125210-020	82,30			2040125210-040	94,70		
150	2040150210-020	125,90			2040150210-040	141,40		
200					2040200210-040	539,00		

Фланец без проточки, для трубопроводов DIN EN 10357

plain faced aseptic small flange

DN	AISI 304L Полированный Артикул	Цена €	Артикул	Цена €	AISI 316L Полированный Артикул	Цена €	Артикул	Цена €
15					2041015000-040	22,40		
20					2041020000-040	33,10		
25	2041025000-020	15,10			2041025000-040	19,60		
32	2041032000-020	16,00			2041032000-040	20,80		
40	2041040000-020	16,80			2041040000-040	21,90		
50	2041050000-020	17,60			2041050000-040	23,00		
65	2041065000-020	22,20			2041065000-040	28,80		
80	2041080000-020	30,60			2041080000-040	39,70		
100	2041100000-020	38,00			2041100000-040	49,50		
125	2041125000-020	82,30			2041125000-040	94,70		
150	2041150000-020	125,90			2041150000-040	141,40		
200					2041200000-040	482,00		

Фланцевое соединение в сборе, с болтами, гайками и уплотнением *k-flex*

small flange connetion, complete

DN	AISI 304L, уплотнение *k-flex* Полированное Артикул	Цена €	Артикул	Цена €	AISI 316L, уплотнение *k-flex* Полированное Артикул	Цена €	Артикул	Цена €
15					2042015210-040	53,10		
20					2042020210-040	72,90		
25	2042025210-020	37,70			2042025210-040	46,80		
32	2042032210-020	40,10			2042032210-040	49,80		
40	2042040210-020	41,90			2042040210-040	52,00		
50	2042050210-020	44,00			2042050210-040	54,70		
65	2042065210-020	54,50			2042065210-040	67,80		
80	2042080210-020	75,30			2042080210-040	93,60		
100	2042100210-020	95,10			2042100210-040	118,00		
125	2042125210-020	187,30			2042125210-040	212,30		
150	2042150210-020	284,30			2042150210-040	315,10		
200					2042200210-040	1 071,00		

Уплотнение для фланцевого соединения *k-flex*

flat gasket for flange connection

DN	*k-flex* Артикул	Цена €	Артикул	Цена €	Артикул	Цена €	Артикул	Цена €
15	2353021016-114	5,30						
20	2353028020-114	5,50						
25	2353035026-114	3,70						
32	2353041032-114	4,40						
40	2353047038-114	4,50						
50	2353059050-114	4,90						
65	2353076066-114	6,00						
80	2353090081-114	7,90						
100	2353109100-114	10,70						
125	2353136125-114	13,40						
150	2353161150-114	22,50						
200	2353211200-114	33,00						

Фланец с проточкой, для дюймовых трубопроводов

grooved small flange for inch pipes

2040

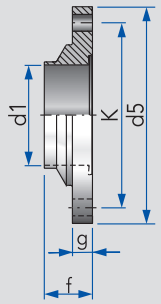

Дюйм	d1	d5	f	g	K		кг
1"	22,1	80	24	10	65		0,39
1½"	34,8	92	24	10	77		0,48
2"	47,5	108	24	10	92		0,63
2½"	60,2	130	24	10	110		0,86
3"	72,1	146	24	10	126		1,01
4"	97,6	166	24	10	146		1,22

Фланец без проточки, для дюймовых трубопроводов

plain faced aseptic small flange for inch pipes

2041

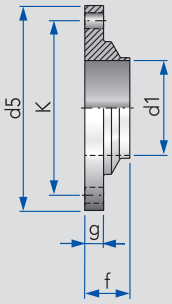

Дюйм	d1	d5	f	g	K		кг
1"	22,1	80	24	10	65		0,39
1½"	34,8	92	24	10	77		0,49
2"	47,5	108	24	10	92		0,64
2½"	60,2	130	24	10	110		0,88
3"	72,1	146	24	10	126		1,03
4"	97,6	166	24	10	146		1,23

Фланцевое соединение в сборе, с болтами, гайками и упл. *k-flex* для дюймовых трубопроводов

small flange connetion, complete for inch pipes

2042

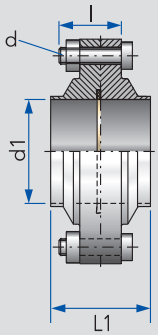

Дюйм	d1	d	l	L1	PN		кг
1"	22,1	4×M8	30	48	25 бар		0,78
1½"	34,8	4×M8	30	48	25 бар		0,99
2"	47,5	4×M8	30	48	16 бар		1,36
2½"	60,2	4×M10	30	48	16 бар		1,77
3"	72,1	6×M10	30	48	16 бар		2,06
4"	97,6	8×M10	30	48	16 бар		2,50

Уплотнение для фланцевого соединения *k-flex*, для дюймовых трубопроводов

flat gasket for flange connection for inch pipes

2353

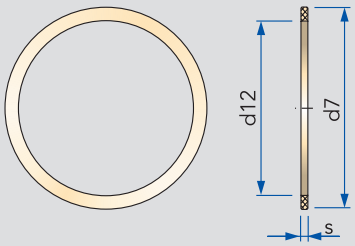

Дюйм	d7	d12	s				кг
1"	32,2	23,3	2,0				0,01
1½"	44,1	35,9	2,25				0,01
2"	57,1	48,9	2,25				0,01
2½"	70,8	61,6	2,25				0,01
3"	83,4	73,0	2,25				0,01
4"	107,0	98,8	2,25				0,01

ДЕМФИ

Фланец с проточкой, для дюймовых трубопроводов

grooved small flange for inch pipes

					AISI 316L Полированный			
Дюйм	Артикул	Цена €	Артикул	Цена €	Артикул	Цена €	Артикул	Цена €
1“					2040026210-040	22,60		
1½“					2040038210-040	25,20		
2"					2040051210-040	26,50		
2½“					2040064210-040	33,20		
3“					2040076210-040	45,70		
4“					2040101210-040	57,00		

Фланец без проточки, для дюймовых трубопроводов

plain faced aseptic small flange for inch pipes

					AISI 316L Полированный			
Дюйм	Артикул	Цена €	Артикул	Цена €	Артикул	Цена €	Артикул	Цена €
1“					2041026210-040	22,60		
1½“					2041038210-040	25,20		
2"					2041051210-040	26,50		
2½“					2041064210-040	33,20		
3“					2041076210-040	45,70		
4“					2041101210-040	57,00		

Фланцевое соединение в сборе, с болтами, гайками и упл. *k-flex* для дюймовых трубопроводов

small flange connetion, complete for inch pipes

					AISI 316L, уплотнение *k-flex* Полированное			
Дюйм	Артикул	Цена €	Артикул	Цена €	Артикул	Цена €	Артикул	Цена €
1“					2042026210-040	53,90		
1½“					2042038210-040	59,80		
2"					2042051210-040	62,90		
2½“					2042064210-040	78,00		
3“					2042076210-040	107,70		
4“					2042101210-040	135,70		

Уплотнение для фланцевого соединения *k-flex*, для дюймовых трубопроводов

flat gasket for flange connection for inch pipes

	k-flex							
Дюйм	Артикул	Цена €	Артикул	Цена €	Артикул	Цена €	Артикул	Цена €
1“	2353032024-114	4,60						
1½“	2353044036-114	5,20						
2"	2353057049-114	5,70						
2½“	2353071061-114	6,90						
3“	2353083073-114	9,20						
4“	2353107099-114	12,30						

Глухой фланец
blind small flange

2040
2041

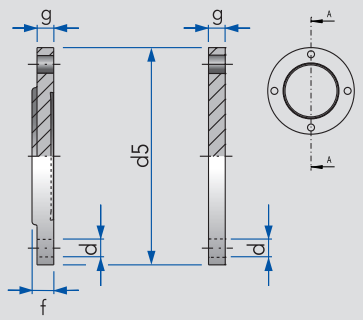

Тип 2040 Тип 2041

DN	PN	d5	d	f	g		кг
25	16 бар	80	4×M8	10	10		0,33
32	16 бар	86	4×M8	10	10		0,43
40	16 бар	92	4×M8	10	10		0,49
50	16 бар	108	4×M8	10	10		0,67
65	10 бар	130	4×M10	13	10		1,09
80	10 бар	146	6×M10	13	10		1,40
100	10 бар	166	8×M10	13	10		1,82
125	10 бар	205	8×M12	15	12		1,92
150	6 бар	240	8×M12	15	12		2,10

Резьбовой штуцер для шланга, с вальцованной "елочкой"
hose tail, thin wall with male part

2045

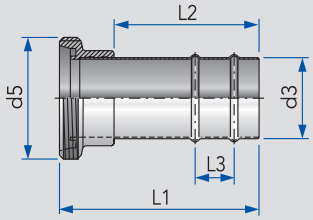

DN	d3	d5	L1	L2	L3		кг
25	28	Rd 52×⅙	89	60	2×22		0,18
32	34	Rd 58×⅙	99	67	2×22		0,23
40	40	Rd 65×⅙	113	80	2×22		0,30
50	52	Rd 78×⅙	128	93	2×40		0,43

Конический штуцер для шланга, с вальцованной "елочкой"
hose tail, thin wall with liner

2046

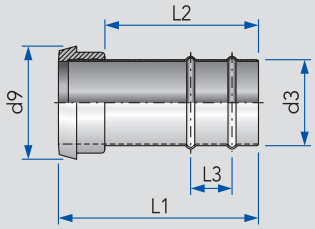

DN	d3	d9	L1	L2	L3		кг
25	28	44	82	60	2×22		0,14
32	34	50	92	67	2×22		0,19
40	40	56	106	80	2×22		0,23
50	52	68	121	93	2×40		0,37

Штуцер для шланга под сварку, с вальцованной "елочкой"
hose tail, thin wall with weld end

2047

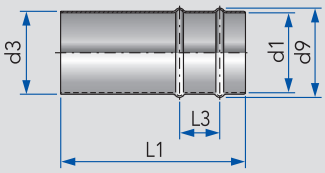

DN	d1	d3	d9	L1	L3		кг
25	26	28	31	75	2×22		0,05
32	32	34	37	85	2×22		0,07
40	38	40	43	100	2×22		0,09
50	50	52	56	115	2×25		0,15

ДЕМФИ

Глухой фланец
blind small flange

DN					AISI 316L с проточкой		AISI 316L без проточки	
	Артикул	Цена €	Артикул	Цена €	Артикул	Цена €	Артикул	Цена €
25					2040025215-040	51,70	2041025010-040	51,70
32					2040032215-040	54,30	2041032010-040	54,30
40					2040040215-040	57,20	2041040010-040	57,20
50					2040050215-040	66,50	2041050010-040	66,50
65					2040065215-040	74,40	2041065010-040	74,40
80					2040080215-040	91,50	2041080010-040	91,50
100					2040100215-040	118,70	2041100010-040	118,70
125					2040125215-040		2041125010-040	
150					2040150215-040		2041150010-040	

Резьбовой штуцер для шланга, с вальцованной "елочкой"
hose tail, thin wall with male part

DN	AISI 304L Полированный							
	Артикул	Цена €	Артикул	Цена €	Артикул	Цена €	Артикул	Цена €
25	2045025000-020	17,00						
32	2045032000-020	18,20						
40	2045040000-020	19,50						
50	2045050000-020	21,20						

Конический штуцер для шланга, с вальцованной "елочкой"
hose tail, thin wall with liner

DN	AISI 304L Полированный							
	Артикул	Цена €	Артикул	Цена €	Артикул	Цена €	Артикул	Цена €
25	2046025000-020	16,10						
32	2046032000-020	16,90						
40	2046040000-020	18,40						
50	2046050000-020	19,60						

Штуцер для шланга под сварку, с вальцованной "елочкой"
hose tail, thin wall with weld end

DN	AISI 304L Полированный							
	Артикул	Цена €	Артикул	Цена €	Артикул	Цена €	Артикул	Цена €
25	2047025000-021	4,80						
32	2047032000-021	5,40						
40	2047040000-021	6,10						
50	2047050000-021	7,00						

Резьбовой штуцер для шланга, усиленная конструкция

hose tail, thick wall with male part

2048

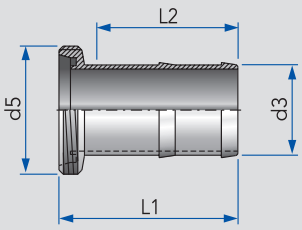

DN	d3	d5	L1	L2			кг
10	13	Rd 28×⅛	50	33			0,05
15	19	Rd 34×⅛	60	43			0,07
20	25	Rd 44×⅙	71	52			0,16
25	30	Rd 52×⅙	76	54			0,19
32	38	Rd 58×⅙	82	60			0,29
40	45	Rd 65×⅙	97	75			0,43
50	55	Rd 78×⅙	109	86			0,49
65	70	Rd 95×⅙	127	102			0,68
80	85	Rd 110×¼	144	118			0,92
100	105	Rd 130×¼	160	130			1,55

Конический штуцер для шланга, усиленная конструкция

hose tail, thick wall with liner

2049

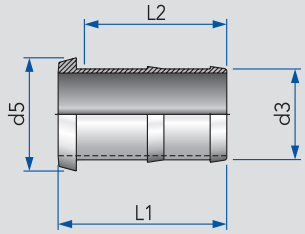

DN	d3	d5	L1	L2			кг
10	13	23	46	33			0,03
15	19	29	56	43			0,05
20	25	37	65	52			0,12
25	30	44	69	54			0,15
32	38	50	75	60			0,25
40	45	56	90	75			0,40
50	55	69	102	86			0,43
65	70	86	119	102			0,60
80	85	100	136	118			0,77
100	105	121	150	130			1,29

Штуцер для шланга под сварку, усиленная конструкция

hose tail, thick wall with welding end

2050

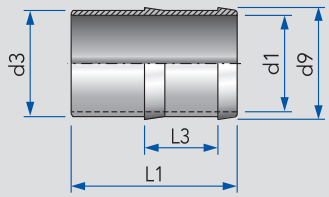

DN	d1	d3	d9	L1	L3		кг
10	10	13	15	33	14		0,02
15	16	19	21	43	19		0,03
20	20	25	27	52	22		0,08
25	26	30	32	54	23		0,08
32	32	38	40	60	26		0,16
40	38	45	48	75	33		0,28
50	50	55	58	86	38		0,30
65	66	70	74	102	45		0,39
80	81	85	90	118	52		0,54
100	100	105	110	130	58		0,93

Резьбовой штуцер для шланга, усиленная конструкция, DN = размер шланга

hose tail, thick wall with male end

2051

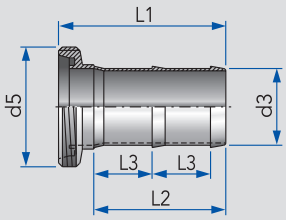

DN	d3	d5	L1	L2	L3		кг
20	23	Rd 44×⅙	76	52	2×22		0,15
25	25	Rd 52×⅙	76	54	2×23		0,16
32	32	Rd 58×⅙	74	60	2×26		0,20
40	40	Rd 65×⅙	97	75	2×32		0,27
50	50	Rd 78×⅙	109	86	2×38		0,37
65	65	Rd 95×⅙	127	102	2×45		0,63
80	80	Rd 110×¼	144	119	2×52		1,06
100	100	Rd 130×¼	161	131	2×58		1,37

ДЕМФИ

Резьбовой штуцер для шланга, усиленная конструкция

hose tail, thick wall with male part

DN					AISI 316L Полированный			
	Артикул	Цена €	Артикул	Цена €	Артикул	Цена €	Артикул	Цена €
10					2048010000-041	23,70		
15					2048015000-041	24,20		
20					2048020000-041	33,30		
25					2048025000-041	39,20		
32					2048032000-041	42,50		
40					2048040000-041	51,60		
50					2048050000-041	62,70		
65					2048065000-041	89,50		
80					2048080000-041	122,60		
100					2048100000-041	166,10		

Конический штуцер для шланга, усиленная конструкция

hose tail, thick wall with liner

DN					AISI 316L Полированный			
	Артикул	Цена €	Артикул	Цена €	Артикул	Цена €	Артикул	Цена €
10					2049010000-041	18,00		
15					2049015000-041	19,50		
20					2049020000-041	24,90		
25					2049025000-041	26,70		
32					2049032000-041	32,00		
40					2049040000-041	46,00		
50					2049050000-041	54,20		
65					2049065000-041	73,10		
80					2049080000-041	110,40		
100					2049100000-041	158,90		

Штуцер для шланга под сварку, усиленная конструкция

hose tail, thick wall with welding end

DN	AISI 304L Матовый				AISI 316L Матовый			
	Артикул	Цена €	Артикул	Цена €	Артикул	Цена €	Артикул	Цена €
10	2050010000-020	7,70			2050010000-040	10,50		
15	2050015000-020	7,90			2050015000-040	10,80		
20	2050020000-020	8,20			2050020000-040	11,30		
25	2050025000-020	8,60			2050025000-040	11,80		
32	2050032000-020	11,70			2050032000-040	16,00		
40	2050040000-020	18,90			2050040000-040	25,90		
50	2050050000-020	28,60			2050050000-040	39,10		
65	2050065000-020	42,10			2050065000-040	57,50		
80	2050080000-020	54,60			2050080000-040	74,60		
100	2050100000-020	84,10			2050100000-040	114,80		

Резьбовой штуцер для шланга, усиленная конструкция, DN = размер шланга

hose tail, thick wall with male end

DN	AISI 304L Полированный				AISI 316L Полированный			
	Артикул	Цена €	Артикул	Цена €	Артикул	Цена €	Артикул	Цена €
20	2051020000-021	24,50			2051020000-041	33,30		
25	2051025000-021	28,70			2051025000-041	39,20		
32	2051032000-021	31,10			2051032000-041	42,50		
40	2051040000-021	35,60			2051040000-041	48,60		
50	2051050000-021	41,10			2051050000-041	56,10		
65	2051065000-021	58,00			2051065000-041	79,20		
80	2051080000-021	76,20			2051080000-041	104,10		
100	2051100000-021	113,80			2051100000-041	155,40		

Конический штуцер для шланга, усиленная конструкция, DN = размер шланга

hose tail, thick wall with liner

2052

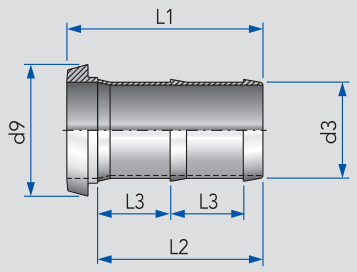

DN	d3	d9	L1	L2	L3		кг
20	23	37	65	52	2×22		0,09
25	25	44	69	54	2×23		0,13
32	32	50	75	60	2×26		0,17
40	40	56	90	75	2×32		0,22
50	50	69	102	86	2×38		0,31
65	65	86	119	102	2×45		0,56
80	80	100	136	119	2×52		0,90
100	100	121	151	131	2×58		1,27

Штуцер для шланга под сварку, усиленная конструкция, DN = размер шланга

hose tail, thick wall with welding end

2053

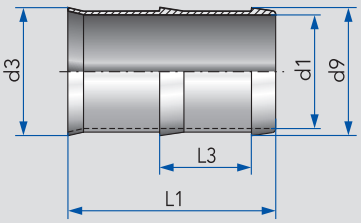

DN	d1	d3	d9	L1	L3		кг
20	20	23	26	52	2×22		0,04
25	22	29	28	54	2×23		0,06
32	29	35	35	60	2×26		0,08
40	37	41	43	75	2×32		0,12
50	47	53	53	86	2×38		0,18
65	61	70	69	102	2×45		0,31
80	75	86	85	119	3×52		0,64
100	95	105	105	131	3×58		0,90

Сильфонный компенсатор под сварку

convoluted expansion compensator

2055

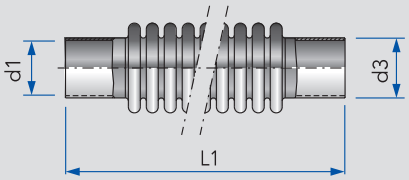

DN	d1	d3	L1	PN			кг
20	19	22	130	6 бар			0,09
25	25	28	130	6 бар			0,13
32	31	34	170	6 бар			0,20
40	37	40	190	6 бар			0,26
50	49	52	210	6 бар			0,44
65	66	70	210	6 бар			0,64
80	81	85	230	6 бар			0,84
100	100	104	230	6 бар			1,25
125	125	129	230	6 бар			1,80
150	150	154	270	6 бар			2,18

ДЕМФИ

Конический штуцер для шланга, усиленная конструкция, DN = размер шланга

hose tail, thick wall with liner

	AISI 304L Полированный				AISI 316L Полированный			
DN	Артикул	Цена €	Артикул	Цена €	Артикул	Цена €	Артикул	Цена €
20	2052020000-021	19,10			2052020000-041	24,90		
25	2052025000-021	20,50			2052025000-041	26,70		
32	2052032000-021	24,50			2052032000-041	32,00		
40	2052040000-021	29,70			2052040000-041	38,60		
50	2052050000-021	36,60			2052050000-041	47,50		
65	2052065000-021	52,80			2052065000-041	68,70		
80	2052080000-021	75,50			2052080000-041	98,20		
100	2052100000-021	114,60			2052100000-041	149,00		

Штуцер для шланга под сварку, усиленная конструкция, DN = размер шланга

hose tail, thick wall with welding end

	AISI 304L Матовый				AISI 316L Матовый			
DN	Артикул	Цена €	Артикул	Цена €	Артикул	Цена €	Артикул	Цена €
20	2053020000-020	8,60			2053020000-040	11,30		
25	2053025000-020	9,00			2053025000-040	11,80		
32	2053032000-020	11,20			2053032000-040	14,50		
40	2053040000-020	16,70			2053040000-040	21,80		
50	2053050000-020	23,30			2053050000-040	30,30		
65	2053065000-020	33,30			2053065000-040	43,30		
80	2053080000-020	48,60			2053080000-040	63,30		
100	2053100000-020	79,00			2053100000-040	102,70		

Сильфонный компенсатор под сварку

convoluted expansion compensator

					AISI 316Ti Полированный			
DN	Артикул	Цена €	Артикул	Цена €	Артикул	Цена €	Артикул	Цена €
20					2055020000-040	108,60		
25					2055025000-040	114,90		
32					2055032000-040	134,10		
40					2055040000-040	151,30		
50					2055050000-040	184,20		
65					2055065000-040	229,50		
80					2055080000-040	293,20		
100					2055100000-040	346,80		
125					2055125000-040	456,00		
150					2055150000-040	663,00		

Соединительный штуцер, резьба/резьба

coupling male/male

2057

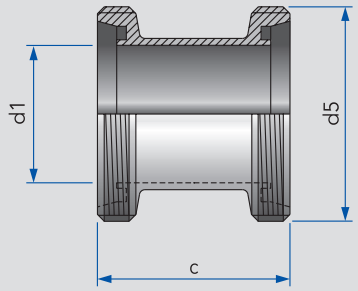

DN	d1	d5	c				кг
25	26	Rd 52×⅙	58				0,21
32	32	Rd 58×⅙	64				0,25
40	38	Rd 65×⅙	66				0,31
50	50	Rd 78×⅙	70				0,43
65	66	Rd 95×⅙	80				0,69
80	81	Rd 110×¼	90				1,00
100	100	Rd 130×¼	108				1,24

Соединительный штуцер, резьба/гайка

coupling liner + nut/male

2058

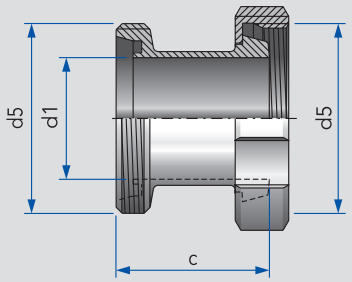

DN	d1	d5	c				кг
25	26	Rd 52×⅙	51				0,36
32	32	Rd 58×⅙	57				0,44
40	38	Rd 65×⅙	59				0,53
50	50	Rd 78×⅙	63				0,71
65	66	Rd 95×⅙	72				1,18
80	81	Rd 110×¼	82				1,60
100	100	Rd 130×¼	98				2,18

Соединительный штуцер, гайка/гайка

coupling liner + nut/liner + nut

2059

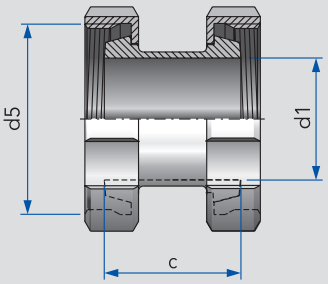

DN	d1	d5	c				кг
25	26	Rd 52×⅙	44				0,51
32	32	Rd 58×⅙	50				0,61
40	38	Rd 65×⅙	52				0,72
50	50	Rd 78×⅙	56				1,02
65	66	Rd 95×⅙	64				1,62
80	81	Rd 110×¼	74				2,17
100	100	Rd 130×¼	88				3,11

ДЕМФИ

Соединительный штуцер, резьба/резьба
coupling male/male

DN	Артикул	Цена €	Артикул	Цена €	AISI 316L Полированный Артикул	Цена €	Артикул	Цена €
25					2057025000-041	33,70		
32					2057032000-041	36,60		
40					2057040000-041	37,50		
50					2057050000-041	40,60		
65					2057065000-041	59,10		
80					2057080000-041	81,60		
100					2057100000-041	121,00		

Соединительный штуцер, резьба/гайка
coupling liner + nut/male

DN	Артикул	Цена €	Артикул	Цена €	AISI 316L (Накидная гайка AISI 304L) Полированный Артикул	Цена €	Артикул	Цена €
25					2058025000-041	36,10		
32					2058032000-041	38,60		
40					2058040000-041	43,40		
50					2058050000-041	44,80		
65					2058065000-041	61,20		
80					2058080000-041	100,90		
100					2058100000-041	135,60		

Соединительный штуцер, гайка/гайка
coupling liner + nut/liner + nut

DN	Артикул	Цена €	Артикул	Цена €	AISI 316L (Накидная гайка AISI 304L) Полированный Артикул	Цена €	Артикул	Цена €
25					2059025000-041	41,30		
32					2059032000-041	45,00		
40					2059040000-041	51,20		
50					2059050000-041	53,70		
65					2059065000-041	80,30		
80					2059080000-041	120,40		
100					2059100000-041	152,60		

Переходник под сварку, DIN 11852, концентрический

concentric reducing cone

2060

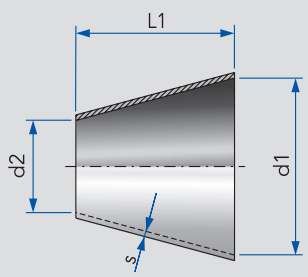

DN	d1	d2	s	L1			кг
15/10	16	10	1,5	11,0			0,01
20/10	20	10	1,5	18,0			0,01
20/15	20	16	1,5	7,0			0,01
25/10	26	10	1,5	30,0			0,02
25/15	26	16	1,5	18,0			0,03
25/20	26	20	1,5	11,0			0,01
32/15	32	16	1,5	30,0			0,03
32/20	32	20	1,5	22,0			0,02
32/25	32	26	1,5	11,0			0,02
40/15	38	16	1,5	41,0			0,05
40/20	38	20	1,5	33,0			0,04
40/25	38	26	1,5	22,0			0,03
40/32	38	32	1,5	11,0			0,01
50/20	50	20	1,5	55,5			0,08
50/25	50	26	1,5	44,0			0,07
50/32	50	32	1,5	33,0			0,05
50/40	50	38	1,5	22,0			0,04
65/25	66	26	2,0	74,5			0,19
65/32	66	32	2,0	63,5			0,16
65/40	66	38	2,0	51,0			0,15
65/50	66	50	2,0	29,0			0,08
80/32	81	32	2,0	91,5			0,28
80/40	81	38	2,0	80,2			0,24
80/50	81	50	2,0	56,0			0,19
80/65	81	66	2,0	27,0			0,10
100/50	100	50	2,0	93,0			0,35
100/65	100	66	2,0	61,0			0,26
100/80	100	81	2,0	34,0			0,16
125/50	125	50	2,0	135,0			0,59
125/65	125	66	2,0	110,0			0,53
125/80	125	81	2,0	79,0			0,41
125/100	125	100	2,0	45,0			0,25
150/50	150	50	2,0	184,0			0,89
150/65	150	66	2,0	151,0			0,81
150/80	150	81	2,0	128,7			0,77
150/100	150	100	2,0	90,0			0,55
150/125	150	125	2,0	45,0			0,31
200/125	200	125	2,0	140,0			1,08
200/150	200	150	2,0	90,0			1,10

ДЕМФИ

Переходник под сварку, DIN 11852, концентрический

concentric reducing cone

DN	AISI 304L Матовый		AISI 304L Полированный		AISI 316L Матовый		AISI 316L Полированный	
	Артикул	Цена €	Артикул	Цена €	Артикул	Цена €	Артикул	Цена €
15/10	2060015010-020	5,30	2060015010-021	6,30	2060015010-040	5,80	2060015010-041	6,80
20/10	2060020010-020	5,60	2060020010-021	6,60	2060020010-040	6,10	2060020010-041	7,10
20/15	2060020015-020	5,40	2060020015-021	6,40	2060020015-040	5,90	2060020015-041	6,90
25/10	2060025010-020	9,30	2060025010-021	10,00	2060025010-040	11,40	2060025010-041	12,10
25/15	2060025015-020	6,70	2060025015-021	7,70	2060025015-040	7,40	2060025015-041	8,40
25/20	2060025020-020	5,40	2060025020-021	6,40	2060025020-040	5,90	2060025020-041	6,90
32/15	2060032015-020	8,80	2060032015-021	9,80	2060032015-040	9,70	2060032015-041	10,80
32/20	2060032020-020	4,80	2060032020-021	5,90	2060032020-040	5,40	2060032020-041	6,40
32/25	2060032025-020	4,00	2060032025-021	5,10	2060032025-040	4,40	2060032025-041	5,50
40/15	2060040015-020	16,60	2060040015-021	17,80	2060040015-040	18,30	2060040015-041	19,50
40/20	2060040020-020	13,00	2060040020-021	14,20	2060040020-040	14,30	2060040020-041	15,60
40/25	2060040025-020	6,30	2060040025-021	7,50	2060040025-040	6,90	2060040025-041	8,10
40/32	2060040032-020	5,10	2060040032-021	6,30	2060040032-040	5,60	2060040032-041	6,80
50/20	2060050020-020	19,00	2060050020-021	20,40	2060050020-040	21,00	2060050020-041	23,00
50/25	2060050025-020	12,30	2060050025-021	13,70	2060050025-040	13,50	2060050025-041	16,90
50/32	2060050032-020	7,70	2060050032-021	9,00	2060050032-040	8,50	2060050032-041	9,80
50/40	2060050040-020	5,90	2060050040-021	7,20	2060050040-040	6,50	2060050040-041	7,80
65/25	2060065025-020	20,20	2060065025-021	21,80	2060065025-040	22,30	2060065025-041	23,90
65/32	2060065032-020	17,10	2060065032-021	19,60	2060065032-040	18,80	2060065032-041	21,60
65/40	2060065040-020	9,50	2060065040-021	11,10	2060065040-040	10,50	2060065040-041	12,00
65/50	2060065050-020	7,20	2060065050-021	8,70	2060065050-040	7,90	2060065050-041	9,40
80/32	2060080032-020	27,30	2060080032-021	28,80	2060080032-040	30,00	2060080032-041	31,80
80/40	2060080040-020	24,60	2060080040-021	26,30	2060080040-040	27,10	2060080040-041	28,90
80/50	2060080050-020	14,50	2060080050-021	16,40	2060080050-040	16,00	2060080050-041	17,80
80/65	2060080065-020	10,80	2060080065-021	12,60	2060080065-040	11,90	2060080065-041	13,70
100/50	2060100050-020	28,80	2060100050-021	30,90	2060100050-040	31,80	2060100050-041	34,00
100/65	2060100065-020	18,50	2060100065-021	20,60	2060100065-040	19,20	2060100065-041	21,30
100/80	2060100080-020	12,60	2060100080-021	14,60	2060100080-040	13,80	2060100080-041	15,90
125/50	2060125050-020	60,60	2060125050-021	63,70	2060125050-040	66,80	2060125050-041	70,10
125/65	2060125065-020	48,90	2060125065-021	52,60	2060125065-040	53,80	2060125065-041	56,90
125/80	2060125080-020	26,40	2060125080-021	29,40	2060125080-040	29,00	2060125080-041	32,10
125/100	2060125100-020	20,10	2060125100-021	23,20	2060125100-040	22,20	2060125100-041	25,20
150/50	2060150050-020	98,70	2060150050-021	101,80	2060150050-040	108,60	2060150050-041	112,00
150/65	2060150065-020	84,10	2060150065-021	85,50	2060150065-040	92,60	2060150065-041	95,90
150/80	2060150080-020	63,00	2060150080-021	88,90	2060150080-040	69,30	2060150080-041	73,40
150/100	2060150100-020	29,80	2060150100-021	34,90	2060150100-040	32,80	2060150100-041	37,90
150/125	2060150125-020	20,70	2060150125-021	24,70	2060150125-040	22,70	2060150125-041	27,80
200/125	2060200125-020	99,70	2060200125-021	109,90	2060200125-040	109,70	2060200125-041	119,90
200/150	2060200150-020	79,70	2060200150-021	89,90	2060200150-040	87,70	2060200150-041	97,90

Переходник под сварку, DIN 11852, эксцентрический

eccentric reducing cone

2061

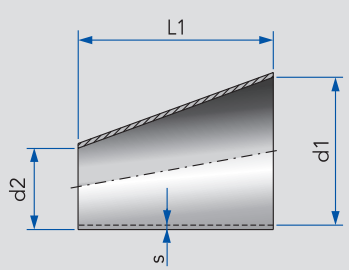

DN	d1	d2	s	L1			кг
25/10	26	10	1,5	44,0			0,03
25/15	26	16	1,5	27,5			0,03
32/20	32	20	1,5	33,0			0,03
32/25	32	26	1,5	16,5			0,02
40/20	38	20	1,5	49,5			0,06
40/25	38	26	1,5	33,0			0,04
40/32	38	32	1,5	16,5			0,04
50/25	50	26	1,5	66,0			0,10
50/32	50	32	1,5	49,5			0,08
50/40	50	38	1,5	33,0			0,06
65/32	66	32	2,0	93,5			0,21
65/40	66	38	2,0	77,0			0,21
65/50	66	50	2,0	44,0			0,12
80/40	81	38	2,0	118,2			0,33
80/50	81	50	2,0	85,2			0,27
80/65	81	66	2,0	41,2			0,15
100/50	100	50	2,0	137,4			0,51
100/65	100	66	2,0	93,4			0,36
100/80	100	81	2,0	52,5			0,23
125/80	125	81	2,0	120,5			0,58
125/100	125	100	2,0	68,5			0,39
150/100	150	100	2,0	137,5			0,81
150/125	150	125	2,0	68,5			0,45

ДЕМФИ

Переходник под сварку, DIN 11852, эксцентрический

eccentric reducing cone

DN	AISI 304L Матовый		AISI 304L Полированный		AISI 316L Матовый		AISI 316L Полированный	
	Артикул	Цена €	Артикул	Цена €	Артикул	Цена €	Артикул	Цена €
25/10	2061025010-020	19,10	2061025010-021	20,10	2061025010-040	21,10	2061025010-041	22,20
25/15	2061025015-020	13,00	2061025015-021	14,00	2061025015-040	14,30	2061025015-041	15,40
32/20	2061032020-020	19,00	2061032020-021	20,00	2061032020-040	21,00	2061032020-041	22,00
32/25	2061032025-020	12,10	2061032025-021	13,10	2061032025-040	13,30	2061032025-041	14,30
40/20	2061040020-020	26,80	2061040020-021	28,30	2061040020-040	29,50	2061040020-041	31,10
40/25	2061040025-020	13,80	2061040025-021	15,40	2061040025-040	15,40	2061040025-041	16,90
40/32	2061040032-020	11,10	2061040032-021	12,60	2061040032-040	12,50	2061040032-041	14,00
50/25	2061050025-020	23,30	2061050025-021	24,80	2061050025-040	25,70	2061050025-041	27,20
50/32	2061050032-020	16,00	2061050032-021	17,50	2061050032-040	17,60	2061050032-041	19,10
50/40	2061050040-020	11,50	2061050040-021	13,00	2061050040-040	12,60	2061050040-041	14,10
65/32	2061065032-020	55,00	2061065032-021	57,10	2061065032-040	60,50	2061065032-041	62,60
65/40	2061065040-020	25,60	2061065040-021	27,60	2061065040-040	28,10	2061065040-041	30,10
65/50	2061065050-020	14,40	2061065050-021	16,50	2061065050-040	15,90	2061065050-041	17,90
80/40	2061080040-020	61,90	2061080040-021	63,90	2061080040-040	68,10	2061080040-041	70,10
80/50	2061080050-020	31,70	2061080050-021	33,70	2061080050-040	34,80	2061080050-041	36,90
80/65	2061080065-020	18,50	2061080065-021	20,60	2061080065-040	20,40	2061080065-041	22,40
100/50	2061100050-020	80,10	2061100050-021	83,20	2061100050-040	88,20	2061100050-041	91,20
100/65	2061100065-020	41,30	2061100065-021	44,40	2061100065-040	45,40	2061100065-041	48,50
100/80	2061100080-020	24,50	2061100080-021	27,60	2061100080-040	27,00	2061100080-041	30,00
125/80	2061125080-020	69,50	2061125080-021	73,60	2061125080-040	76,50	2061125080-041	80,50
125/100	2061125100-020	37,40	2061125100-021	41,50	2061125100-040	41,20	2061125100-041	45,20
150/100	2061150100-020	96,00	2061150100-021	101,10	2061150100-040	105,60	2061150100-041	110,70
150/125	2061150125-020	73,60	2061150125-021	78,70	2061150125-040	80,90	2061150125-041	86,00

Переходник, резьба/резьба
reducing piece male/male

2063

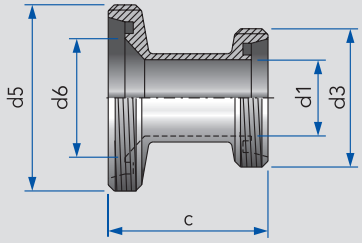

DN	d1	d3	d5	d6	c		кг
32/25	26	Rd 52×⅙	Rd 58×⅙	32	53		0,24
40/25	26	Rd 52×⅙	Rd 65×⅙	38	54		0,28
40/32	32	Rd 58×⅙	Rd 65×⅙	38	54		0,28
50/32	32	Rd 58×⅙	Rd 78×⅙	50	57		0,37
50/40	38	Rd 65×⅙	Rd 78×⅙	50	56		0,39
65/40	38	Rd 65×⅙	Rd 95×⅙	66	61		0,55
65/50	50	Rd 78×⅙	Rd 95×⅙	66	61		0,56
80/50	50	Rd 78×⅙	Rd 110×¼	81	64		0,90
80/65	66	Rd 95×⅙	Rd 110×¼	81	69		0,98
100/65	66	Rd 95×⅙	Rd 130×¼	100	73		1,17
100/80	81	Rd 110×¼	Rd 130×¼	100	78		1,20

Переходник, резьба/гайка
reducing piece male/liner + nut

2064

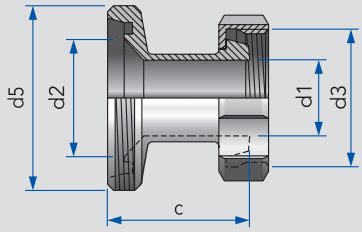

DN	d1	d2	d3	d5	c		кг
32/25	26	32	Rd 52×⅙	Rd 58×⅙	54		0,39
40/25	26	38	Rd 52×⅙	Rd 65×⅙	54		0,39
40/32	32	38	Rd 58×⅙	Rd 65×⅙	60		0,47
50/32	32	50	Rd 58×⅙	Rd 78×⅙	60		0,57
50/40	38	50	Rd 65×⅙	Rd 78×⅙	63		0,61
65/40	38	66	Rd 65×⅙	Rd 95×⅙	65		0,79
65/50	50	66	Rd 78×⅙	Rd 95×⅙	69		0,83
80/50	50	81	Rd 78×⅙	Rd 110×¼	69		1,24
80/65	66	81	Rd 95×⅙	Rd 110×¼	76		1,46
100/65	66	100	Rd 95×⅙	Rd 130×¼	80		1,70
100/80	81	100	Rd 110×¼	Rd 130×¼	97		1,99

Переходник, гайка/гайка
reducing piece liner + nut/liner + nut

2065

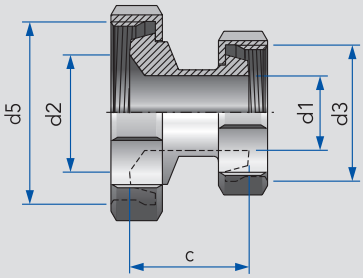

DN	d1	d2	d3	d5	c		кг
32/25	26	32	Rd 52×⅙	Rd 58×⅙	47		0,59
40/25	26	38	Rd 52×⅙	Rd 65×⅙	47		0,70
40/32	32	38	Rd 58×⅙	Rd 65×⅙	50		0,73
50/32	32	50	Rd 58×⅙	Rd 78×⅙	51		0,98
50/40	38	50	Rd 65×⅙	Rd 78×⅙	52		1,00
65/40	38	66	Rd 65×⅙	Rd 95×⅙	54		1,51
65/50	50	66	Rd 78×⅙	Rd 95×⅙	56		1,56
80/50	50	81	Rd 78×⅙	Rd 110×¼	59		1,73
80/65	66	81	Rd 95×⅙	Rd 110×¼	63		2,21
100/65	66	100	Rd 95×⅙	Rd 130×¼	65		3,16
100/80	81	100	Rd 110×¼	Rd 130×¼	71		3,14

Переходник, гайка/резьба
reducing piece liner + nut/male

2066

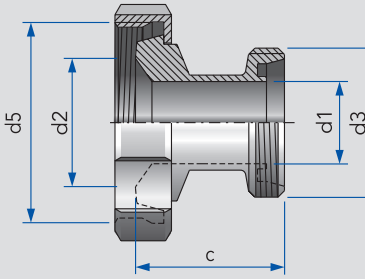

DN	d1	d2	d3	d5	c		кг
32/25	26	32	Rd 52×⅙	Rd 58×⅙	44		0,45
40/25	26	38	Rd 52×⅙	Rd 65×⅙	47		0,53
40/32	32	38	Rd 58×⅙	Rd 65×⅙	47		0,54
50/32	32	50	Rd 58×⅙	Rd 78×⅙	48		0,78
50/40	38	50	Rd 65×⅙	Rd 78×⅙	48		0,77
65/40	38	66	Rd 65×⅙	Rd 95×⅙	50		1,25
65/50	50	66	Rd 78×⅙	Rd 95×⅙	51		1,23
80/50	50	81	Rd 78×⅙	Rd 110×¼	54		1,55
80/65	66	81	Rd 95×⅙	Rd 110×¼	56		1,64
100/65	66	100	Rd 95×⅙	Rd 130×¼	58		2,61
100/80	81	100	Rd 110×¼	Rd 130×¼	69		2,45

ДЕМФИ

Переходник, резьба/резьба
reducing piece male/male

DN					AISI 316L Полированный			
	Артикул	Цена €	Артикул	Цена €	Артикул	Цена €	Артикул	Цена €
32/25					2063032025-041	47,70		
40/25					2063040025-041	54,80		
40/32					2063040032-041	44,50		
50/32					2063050032-041	54,40		
50/40					2063050040-041	55,90		
65/40					2063065040-041	77,00		
65/50					2063065050-041	71,70		
80/50					2063080050-041	93,60		
80/65					2063080065-041	85,80		
100/65					2063100065-041	129,30		
100/80					2063100080-041	120,80		

Переходник, резьба/гайка
reducing piece male/liner + nut

DN					AISI 316L (Накидная гайка AISI 304L) Полированный			
	Артикул	Цена €	Артикул	Цена €	Артикул	Цена €	Артикул	Цена €
32/25					2064032025-041	53,00		
40/25					2064040025-041	54,50		
40/32					2064040032-041	51,20		
50/32					2064050032-041	57,00		
50/40					2064050040-041	54,20		
65/40					2064065040-041	79,90		
65/50					2064065050-041	78,10		
80/50					2064080050-041	93,10		
80/65					2064080065-041	94,20		
100/65					2064100065-041	130,30		
100/80					2064100080-041	130,10		

Переходник, гайка/гайка
reducing piece liner + nut/liner + nut

DN					AISI 316L (Накидная гайка AISI 304L) Полированный			
	Артикул	Цена €	Артикул	Цена €	Артикул	Цена €	Артикул	Цена €
32/25					2065032025-041	55,20		
40/25					2065040025-041	56,90		
40/32					2065040032-041	58,00		
50/32					2065050032-041	67,00		
50/40					2065050040-041	63,50		
65/40					2065065040-041	79,80		
65/50					2065065050-041	76,80		
80/50					2065080050-041	118,00		
80/65					2065080065-041	114,20		
100/65					2065100065-041	158,80		
100/80					2065100080-041	160,90		

Переходник, гайка/резьба
reducing piece liner + nut/male

DN					AISI 316L (Накидная гайка AISI 304L) Полированный			
	Артикул	Цена €	Артикул	Цена €	Артикул	Цена €	Артикул	Цена €
32/25					2066032025-041	47,00		
40/25					2066040025-041	49,60		
40/32					2066040032-041	50,20		
50/32					2066050032-041	61,20		
50/40					2066050040-041	58,90		
65/40					2066065040-041	77,90		
65/50					2066065050-041	72,50		
80/50					2066080050-041	99,00		
80/65					2066080065-041	104,80		
100/65					2066100065-041	153,40		
100/80					2066100080-041	156,80		

Фланец под сварку PN 10, не соответствует стандарту DIN

flange PN10

2069

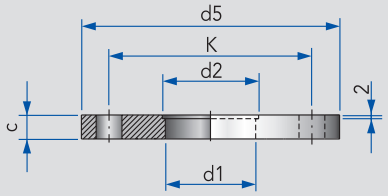

DN	d1	d2	d5	c	K		кг
10	9	12,2	90	11	60		0,50
15	15	18,2	95	11	65		0,55
20	19	22,2	105	13	75		0,79
25	25	28,2	115	13	85		0,95
32	31	34,2	140	13	100		1,40
40	37	40,2	150	13	110		1,61
50	49	52,2	165	15	125		2,21

Фланец под сварку PN 10, для трубопроводов DIN EN 10357 Ряд A

flange PN 10 DIN EN 10357 series A

2069

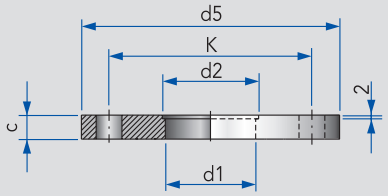

DN	d1	d2	d5	c	K		кг
10	10	13,2	90	11	60		0,49
15	16	19,2	95	11	65		0,54
20	20	23,2	105	13	75		0,80
25	26	29,2	115	13	85		0,94
32	32	35,2	140	13	100		1,41
40	38	41,2	150	13	110		1,59
50	50	53,2	165	15	125		2,18
65	66	70,3	185	15	145		2,70
80	81	85,3	200	15	160		2,84
100	100	104,3	220	15	180		3,36
125	125	129,5	250	17	210		4,62
150	150	154,5	285	17	240		5,77
200	200	204,5	340	21	295		9,37

Фланцевое соединение PN 10 в сборе, с болтами, гайками и уплотнением

flange connetion PN10, complete

2069

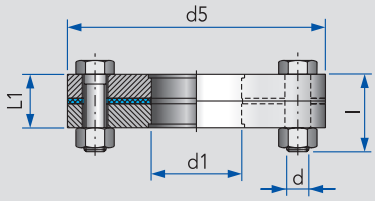

DN	d1	d5	d	l	L1		кг
10	9/10	90	4×M12	40	25		1,01
15	15/16	95	4×M12	40	25		1,51
20	19/20	105	4×M12	40	29		1,62
25	25/26	115	4×M12	40	29		1,95
32	31/32	140	4×M16	45	29		2,88
40	37/38	150	4×M16	45	29		3,29
50	49/50	165	4×M16	50	33		4,51
65	66	185	4×M16	50	34		5,52
80	81	200	8×M16	50	34		5,83
100	100	220	8×M16	50	34		7,95
125	125	250	8×M16	55	38		9,45
150	150	285	8×M20	55	38		11,79
200	200	340	8×M20	65	46		19,04

Уплотнение для фланцевого соединения PN 10, Арт. 2069

full gasket for flange PN 10

2070

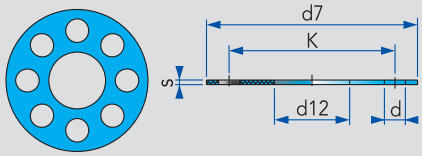

DN	d7	d12	d	s	K		кг
10	90	10	Ø14×4	3,0	60		0,02
15	95	16	Ø14×4	3,0	65		0,03
20	105	20	Ø14×4	3,0	75		0,03
25	115	26	Ø14×4	3,0	85		0,04
32	140	32	Ø18×4	3,0	100		0,05
40	150	38	Ø18×4	3,0	110		0,06
50	165	50	Ø18×4	3,0	125		0,08
65	185	66	Ø18×8	4,0	145		0,12
80	200	81	Ø18×8	4,0	160		0,13
100	220	100	Ø18×8	4,0	180		0,14
125	250	125	Ø18×8	4,0	210		0,18
150	285	150	Ø22×8	4,0	240		0,23
200	340	200	Ø22×8	4,0	295		0,29

ДБМЭИ

Фланец под сварку PN 10, не соответствует стандарту DIN

flange PN10

DN	AISI 304L Матовый Артикул	Цена €	Артикул	Цена €	AISI 316L Матовый Артикул	Цена €	Артикул	Цена €
10	2069010000-020	19,40			2069010000-040	56,00		
15	2069015000-020	20,50			2069015000-040	24,50		
20	2069020000-020	21,60			2069020000-040	25,70		
25	2069025000-020	22,70			2069025000-040	26,90		
32	2069032000-020	29,50			2069032000-040	35,50		
40	2069040000-020	32,40			2069040000-040	38,90		
50	2069050000-020	39,40			2069050000-040	47,30		

Фланец под сварку PN 10, для трубопроводов DIN EN 10357 Ряд A

flange PN 10 DIN EN 10357 series A

DN	AISI 304L Матовый Артикул	Цена €	Артикул	Цена €	AISI 316L Матовый Артикул	Цена €	Артикул	Цена €
10	2069010020-020	19,40			2069010020-040	56,00		
15	2069015020-020	20,50			2069015020-040	24,50		
20	2069020020-020	21,60			2069020020-040	25,70		
25	2069025020-020	22,90			2069025020-040	27,10		
32	2069032020-020	29,50			2069032020-040	35,50		
40	2069040020-020	33,40			2069040020-040	40,10		
50	2069050020-020	40,60			2069050020-040	48,70		
65	2069065000-020	50,10			2069065000-040	60,20		
80	2069080000-020	60,20			2069080000-040	72,30		
100	2069100000-020	70,40			2069100000-040	84,50		
125	2069125000-020	84,00			2069125000-040	100,70		
150	2069150000-020	108,60			2069150000-040	130,40		
200	2069200000-020	171,20			2069200000-040	205,50		

Фланцевое соединение PN 10 в сборе, с болтами, гайками и уплотнением

flange connetion PN10, complete

DN	Не соответствует стандарту DIN AISI 304 Матовый Артикул	Цена €	Для трубопроводов DIN EN 10357 AISI 304 Матовый Артикул	Цена €	Не соответствует стандарту DIN AISI 316L Матовый Артикул	Цена €	Для трубопроводов DIN EN 10357 AISI 316L Матовый Артикул	Цена €
10	2069010060-020	45,90	2069010065-020	45,90	2069010060-040	55,20	2069010065-040	55,20
15	2069015060-020	47,90	2069015065-020	47,90	2069015060-040	57,30	2069015065-040	57,30
20	2069020060-020	50,30	2069020065-020	50,30	2069020060-040	59,50	2069020065-040	59,50
25	2069025060-020	53,40	2069025065-020	53,40	2069025060-040	60,90	2069025065-040	60,90
32	2069032060-020	68,90	2069032065-020	68,90	2069032060-040	82,50	2069032065-040	82,50
40	2069040060-020	75,30	2069040065-020	75,30	2069040060-040	90,00	2069040065-040	90,00
50	2069050060-020	90,90	2069050065-020	90,90	2069050060-040	108,70	2069050065-040	108,70
65	2069065060-020	111,10			2069065060-040	126,00		
80	2069080060-020	131,50			2069080060-040	156,10		
100	2069100060-020	153,20			2069100060-040	182,10		
125	2069125060-020	178,70			2069125060-040	213,70		
150	2069150060-020	229,20			2069150060-040	273,00		
200	2069200060-020	357,10			2069200060-040	415,10		

Уплотнение для фланцевого соединения PN 10, Арт. 2069

full gasket for flange PN 10

DN	EPDM Артикул	Цена €	Пербунан / NBR Артикул	Цена €	Артикул	Цена €	Артикул	Цена €
10	2070010000-054	3,80	2070010000-055	2,80				
15	2070015000-054	4,20	2070015000-055	2,80				
20	2070020000-054	4,80	2070020000-055	3,20				
25	2070025000-054	5,50	2070025000-055	3,60				
32	2070032000-054	6,90	2070032000-055	4,50				
40	2070040000-054	7,90	2070040000-055	5,30				
50	2070050000-054	8,80	2070050000-055	5,90				
65	2070065000-054	11,90	2070065000-055	7,90				
80	2070080000-054	13,00	2070080000-055	8,60				
100	2070100000-054	14,00	2070100000-055	9,30				
125	2070125000-054	19,30	2070125000-055	12,90				
150	2070150000-054	30,20	2070150000-055	20,10				
200	2070200000-054	35,90	2070200000-055	23,90				

Воротниковый фланец, DIN EN 1092-1 (ранее DIN 2632/33), PN 10/16

raised face welding flange

2073

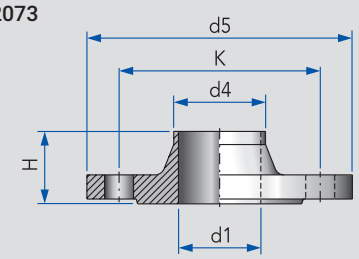

DN	d1	d4	d5	H	K		кг
10	10,4	14,0	90	35	60		0,57
15	16,0	20,0	95	35	65		0,71
20	20,4	25,0	105	38	75		0,96
25	24,8	30,0	115	38	85		1,16
32	32,8	38,0	140	40	100		1,71
40	39,3	44,5	150	42	110		1,91
50	51,2	57,0	165	45	125		2,56
65	70,3	76,1	185	45	145		3,24
80	82,5	88,9	200	50	160		3,95
100	100,8	108,0	220	52	180		4,77
125	125,0	133,0	250	55	210		6,60
150	150,0	159,0	285	55	240		7,75
200	207,3	219,1	340	62	295		11,11

Не подходит для трубопроводов DIN EN 10357

Фланцевое соединение PN10/16 в сборе, с болтами, гайками и уплотнением

flange connetion PN10/16, complete

2073

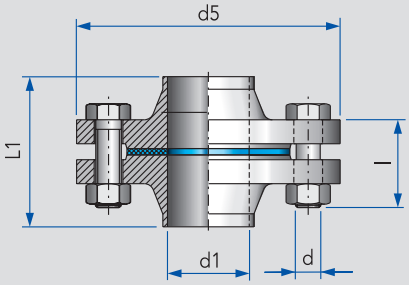

DN	d1	d5	d	l	L1		кг
10	10,4	90	4×M12	45	73		1,22
15	16,0	95	4×M12	45	73		1,44
20	20,4	105	4×M12	45	79		2,01
25	24,8	115	4×M12	50	79		2,35
32	32,8	140	4×M16	50	83		3,58
40	39,3	150	4×M16	50	88		3,86
50	51,2	165	4×M16	55	94		5,16
65	70,3	185	4×M16	55	94		6,53
80	82,5	200	8×M16	60	104		7,96
100	100,8	220	8×M16	60	108		9,63
125	125,0	250	8×M16	65	114		13,30
150	150,0	285	8×M20	70	114		15,62
200	207,3	340	8×M20	70	128		22,34

Не подходит для трубопроводов DIN EN 10357

Уплотнение для фланцевого соединения PN 10/16, Арт. 2073

full gasket for flange PN 10/16

2074

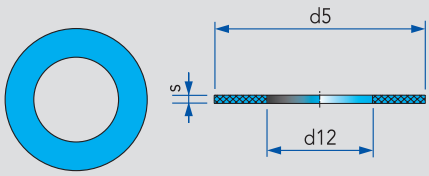

DN	d5	d12	s				кг
10	40	10	3,0				0,01
15	45	16	3,0				0,01
20	58	20	3,0				0,01
25	68	25	3,0				0,01
32	78	33	3,0				0,02
40	88	40	4,0				0,03
50	102	51	4,0				0,03
65	122	70	4,0				0,04
80	138	83	4,0				0,05
100	158	101	4,0				0,06
125	188	125	4,0				0,09
150	212	150	4,0				0,10
200	268	207	4,0				0,11

С тканевой прослойкой

Воротниковый фланец, DIN EN 1092-1 (ранее DIN 2632/33), PN 10/16

raised face welding flange

DN	AISI 304L Матовый Артикул	Цена €	Артикул	Цена €	AISI 316L Матовый Артикул	Цена €	Артикул	Цена €
10	2073010000-020	25,10			2073010000-040	30,10		
15	2073015000-020	27,00			2073015000-040	32,40		
20	2073020000-020	28,50			2073020000-040	34,10		
25	2073025000-020	36,40			2073025000-040	43,60		
32	2073032000-020	38,50			2073032000-040	46,30		
40	2073040000-020	40,10			2073040000-040	48,10		
50	2073050000-020	43,40			2073050000-040	52,10		
65	2073065000-020	52,00			2073065000-040	62,40		
80	2073080000-020	60,40			2073080000-040	72,50		
100	2073100000-020	73,70			2073100000-040	99,00		
125	2073125000-020	117,80			2073125000-040	141,30		
150	2073150000-020	132,70			2073150000-040	185,50		
200	2073200000-020	260,60			2073200000-040	354,10		

Фланцевое соединение PN10/16 в сборе, с болтами, гайками и уплотнением

flange connetion PN10/16, complete

DN	AISI 304L Матовый Артикул	Цена €	Артикул	Цена €	AISI 316L Матовый Артикул	Цена €	Артикул	Цена €
10	2073010080-020	54,40			2073010080-040	65,30		
15	2073015080-020	58,30			2073015080-040	69,90		
20	2073020080-020	61,40			2073020080-040	73,60		
25	2073025080-020	77,50			2073025080-040	92,90		
32	2073032080-020	84,10			2073032080-040	100,90		
40	2073040080-020	87,60			2073040080-040	105,10		
50	2073050080-020	94,40			2073050080-040	113,40		
65	2073065080-020	112,50			2073065080-040	134,90		
80	2073080080-020	134,10			2073080080-040	160,80		
100	2073100080-020	161,30			2073100080-040	214,70		
125	2073125080-020	251,30			2073125080-040	301,60		
150	2073150080-020	283,30			2073150080-040	392,40		
200	2073200080-020	371,70			2073200080-040	488,10		

Уплотнение для фланцевого соединения PN 10/16, Арт. 2073

full gasket for flange PN 10/16

DN	Пербунан / NBR Артикул	Цена €	EPDM Артикул	Цена €	Артикул	Цена €	Артикул	Цена €
10	2074010000-055	1,00	2074010000-054	2,00				
15	2074015000-055	1,10	2074015000-054	2,20				
20	2074020000-055	1,20	2074020000-054	2,40				
25	2074025000-055	1,50	2074025000-054	3,00				
32	2074032000-055	1,70	2074032000-054	3,40				
40	2074040000-055	2,00	2074040000-054	4,00				
50	2074050000-055	2,30	2074050000-054	4,60				
65	2074065000-055	3,00	2074065000-054	6,10				
80	2074080000-055	3,60	2074080000-054	7,30				
100	2074100000-055	4,20	2074100000-054	8,50				
125	2074125000-055	5,10	2074125000-054	10,20				
150	2074150000-055	7,20	2074150000-054	14,40				
200	2074200000-055	9,90	2074200000-054	19,90				

Алюминиевый накидной фланец, не соответствует стандарту DIN, PN 10

lapped flange, aluminium PN 10

2075

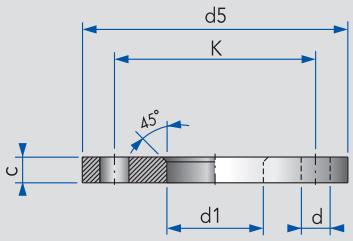

DN	d1	d5	d	C	K		кг
10	16	90	Ø14×4	12	60		0,18
15	24	95	Ø14×4	12	65		0,18
20	30	105	Ø14×4	12	75		0,22
25	33	115	Ø14×4	16	85		0,36
32	42	140	Ø18×4	16	100		0,54
40	48	150	Ø18×4	16	110		0,60
50	60	165	Ø18×4	18	125		0,83
65	73	185	Ø18×4	18	145		0,99
80	90	200	Ø18×8	20	160		1,17
100	111	220	Ø18×8	20	180		1,31
125	136	250	Ø18×8	22	210		1,84
150	161	285	Ø23×8	22	240		2,27
200	212	340	Ø23×8	24	295		3,26
250	264	395	Ø23×2	26	350		4,12
300	315	445	Ø23×2	26	400		4,83

Матовый

Вварная шейка для накидного фланца

welding neck for flange

2076

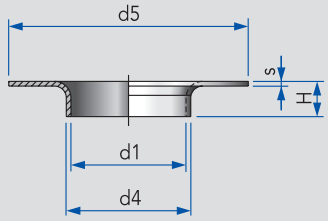

DN	d1	d4	d5	s	H		кг
10	10	14	40	2,0	5		0,02
15	15	19	45	2,0	6		0,03
20	20	24	58	2,0	7		0,04
25	25	29	68	2,0	8		0,06
32	32	36	78	2,0	10		0,07
40	36	40	88	2,0	15		0,12
50	50	53	102	2,0	15		0,15
65	66	70	122	2,0	19		0,25
80	81	85	138	2,0	21		0,25
100	100	104	158	2,5	23		0,33
125	125	129	188	2,5	26		0,43
150	150	154	212	2,5	28		0,53
200	200	204	268	2,5	30		0,75
250	250	254	320	2,5	30		0,94
300	300	305	370	2,5	35		1,22

Не подходит для трубопроводов DIN EN 10357

Уплотнение для фланцевого соединения PN 10, Арт. 2075

flat seal for flange

2074

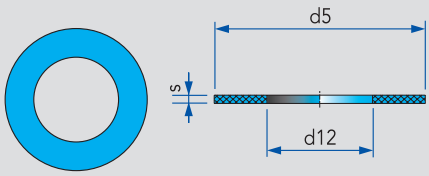

DN	d5	d12	s				кг
10	40	10	3,0				0,01
15	45	16	3,0				0,01
20	58	20	3,0				0,01
25	68	25	3,0				0,01
32	78	33	3,0				0,02
40	88	40	4,0				0,03
50	102	51	4,0				0,03
65	122	70	4,0				0,04
80	138	83	4,0				0,05
100	158	101	4,0				0,06
125	188	125	4,0				0,09
150	212	150	4,0				0,10
200	268	207	4,0				0,11

С тканевой прослойкой

ДЕМФИ

Алюминиевый накидной фланец, не соответствует стандарту DIN, PN 10

lapped flange, aluminium PN 10

DN	Алюминий Артикул	Цена €	Артикул	Цена €	Артикул	Цена €	Артикул	Цена €
10	2075010000-009	3,50						
15	2075015000-009	3,50						
20	2075020000-009	3,80						
25	2075025000-009	4,00						
32	2075032000-009	5,50						
40	2075040000-009	6,10						
50	2075050000-009	7,70						
65	2075065000-009	9,30						
80	2075080000-009	10,80						
100	2075100000-009	11,80						
125	2075125000-009	14,40						
150	2075150000-009	20,50						
200	2075200000-009	24,00						
250	2075250000-009	33,70						
300	2075300000-009	40,40						

Вварная шейка для накидного фланца

welding neck for flange

DN	AISI 304L Матовая Артикул	Цена €	Артикул	Цена €	AISI 316L Матовая Артикул	Цена €	Артикул	Цена €
10	2076010000-020	3,80			2076010000-040	4,20		
15	2076015000-020	4,20			2076015000-040	4,50		
20	2076020000-020	4,60			2076020000-040	5,20		
25	2076025000-020	5,20			2076025000-040	5,90		
32	2076032000-020	5,50			2076032000-040	6,50		
40	2076040000-020	6,20			2076040000-040	8,10		
50	2076050000-020	6,90			2076050000-040	9,30		
65	2076065000-020	8,60			2076065000-040	11,40		
80	2076080000-020	9,70			2076080000-040	12,60		
100	2076100000-020	12,90			2076100000-040	17,40		
125	2076125000-020	15,90			2076125000-040	21,70		
150	2076150000-020	24,60			2076150000-040	29,90		
200	2076200000-020	27,40			2076200000-040	32,70		
250	2076250000-020	30,00			2076250000-040	35,30		
300	2076300000-020	32,30			2076300000-040	37,70		

Уплотнение для фланцевого соединения PN 10, Арт. 2075

flat seal for flange

DN	Пербунан / NBR Артикул	Цена €	EPDM Артикул	Цена €	Артикул	Цена €	Артикул	Цена €
10	2074010000-055	1,00	2074010000-054	2,00				
15	2074015000-055	1,10	2074015000-054	2,20				
20	2074020000-055	1,20	2074020000-054	2,40				
25	2074025000-055	1,50	2074025000-054	3,00				
32	2074032000-055	1,70	2074032000-054	3,40				
40	2074040000-055	2,00	2074040000-054	4,00				
50	2074050000-055	2,30	2074050000-054	4,60				
65	2074065000-055	3,00	2074065000-054	6,10				
80	2074080000-055	3,60	2074080000-054	7,30				
100	2074100000-055	4,20	2074100000-054	8,50				
125	2074125000-055	5,10	2074125000-054	10,20				
150	2074150000-055	7,20	2074150000-054	14,40				
200	2074200000-055	9,90	2074200000-054	19,90				

Ниппель под сварку, DIN EN 10241

straight nipple

2080

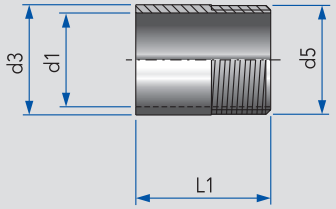

Дюйм	d1	d3	d5	L1			кг
R⅛"	6,0	10,3	G⅛	30			0,01
R¼"	9,0	13,7	G¼	30			0,02
R⅜"	13,0	17,0	G⅜	30			0,02
R½"	16,0	21,4	G½	35			0,04
R¾"	22,0	28,0	G¾	40			0,05
R1"	28,5	33,5	G1	40			0,08
R1¼"	36,0	42,5	G1¼	50			0,12
R1½"	42,5	48,4	G1½	50			0,14
R2"	53,5	60,4	G2	50			0,20
R2½"	68,5	76,0	G2½	60			0,30
R3"	81,0	89,0	G3	70			0,47
R4"	106,0	114,5	G4	80			0,77

Резьба DIN EN 10226

Ниппель под сварку, для трубопроводов DIN EN 10357

shoulder nipple

2081

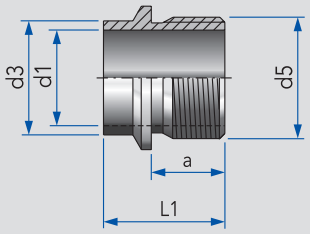

DN	d1	d3	d5	a	L1		кг
10	10	13	G⅜	12	25		0,02
15	16	19	G½	15	28		0,03
20	20	23	G¾	15	28		0,05
25	26	29	G1	20	33		0,07
32	32	35	G1¼	20	34		0,12
40	38	41	G1½	20	35		0,16
50	50	53	G2	22	37		0,21
65	66	70	G2½	22	37		0,27
80	81	85	G3	25	40		0,28
100	100	104	G4	30	46		0,69

Резьба DIN ISO 228

Двусторонний ниппель

male-male nipple

2082

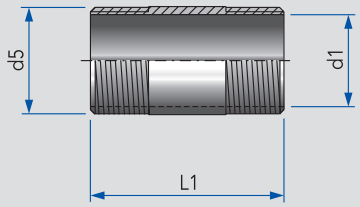

Дюйм	d1	d5	L1				кг
R⅛"	6,2	G⅛	40				0,02
R¼"	8,9	G¼	40				0,02
R⅜"	12,6	G⅜	40				0,03
R½"	16,1	G½	60				0,06
R¾"	21,7	G¾	60				0,07
R1"	27,3	G1	60				0,12
R1¼"	36,0	G1¼	80				0,19
R1½"	41,9	G1½	80				0,22
R2"	53,1	G2	100				0,39
R2½"	68,9	G2½	100				0,65
R3"	80,9	G3	120				0,79
R4"	105,3	G4	120				1,01

Резьба DIN EN 10226

Двусторонний ниппель с шестигранным шлицем

hexagon nipple

2083

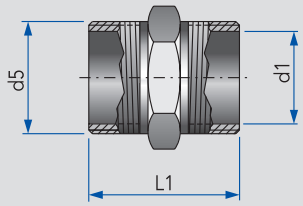

Дюйм	d1	d5	L1				кг
R⅛"	6,2	G⅛	23				0,02
R¼"	8,9	G¼	27				0,02
R⅜"	12,6	G⅜	28				0,03
R½"	16,1	G½	34				0,05
R¾"	21,7	G¾	40				0,08
R1"	27,3	G1	46				0,12
R1¼"	36,0	G1¼	52				0,20
R1½"	41,9	G1½	54				0,24
R2"	53,1	G2	62				0,42
R2½"	68,9	G2½	70				0,62
R3"	80,9	G3	78				0,84
R4"	105,3	G4	94				1,20

Резьба DIN EN 10226

ДЕМФИ

Ниппель под сварку, DIN EN 10241

straight nipple

	AISI 304L Матовый				AISI 316L Матовый			
Дюйм	Артикул	Цена €	Артикул	Цена €	Артикул	Цена €	Артикул	Цена €
R⅛“	2080002000-020	1,50			2080002000-040	1,90		
R¼“	2080004000-020	1,60			2080004000-040	2,00		
R⅜“	2080006000-020	1,70			2080006000-040	2,10		
R½“	2080008000-020	1,80			2080008000-040	2,20		
R¾“	2080012000-020	2,00			2080012000-040	2,50		
R1“	2080014000-020	2,40			2080014000-040	3,00		
R1¼“	2080016000-020	3,80			2080016000-040	4,70		
R1½“	2080018000-020	4,30			2080018000-040	5,40		
R2“	2080020000-020	5,80			2080020000-040	7,20		
R2½“	2080024000-020	12,00			2080024000-040	14,90		
R3“	2080030000-020	14,50			2080030000-040	18,20		
R4“	2080040000-020	34,80			2080040000-040	43,60		

Ниппель под сварку, для трубопроводов DIN EN 10357

shoulder nipple

	AISI 304L Матовый				AISI 316L Матовый			
DN	Артикул	Цена €	Артикул	Цена €	Артикул	Цена €	Артикул	Цена €
10	2081010000-020	6,50			2081010000-040	8,00		
15	2081015000-020	6,80			2081015000-040	8,40		
20	2081020000-020	8,90			2081020000-040	11,20		
25	2081025000-020	9,90			2081025000-040	12,40		
32	2081032000-020	12,90			2081032000-040	16,20		
40	2081040000-020	14,90			2081040000-040	18,70		
50	2081050000-020	28,20			2081050000-040	35,10		
65	2081065000-020	34,70			2081065000-040	43,40		
80	2081080000-020	42,50			2081080000-040	53,10		
100	2081100000-020	58,90			2081100000-040	73,60		

Двусторонний ниппель

male-male nipple

	AISI 304L Матовый				AISI 316L Матовый			
Дюйм	Артикул	Цена €	Артикул	Цена €	Артикул	Цена €	Артикул	Цена €
R⅛“	2082002000-020	2,00			2082002000-040	2,60		
R¼“	2082004000-020	2,00			2082004000-040	2,60		
R⅜“	2082006000-020	2,00			2082006000-040	2,60		
R½“	2082008000-020	2,70			2082008000-040	3,30		
R¾“	2082012000-020	3,00			2082012000-040	3,70		
R1“	2082014000-020	3,80			2082014000-040	4,80		
R1¼“	2082016000-020	5,50			2082016000-040	6,90		
R1½“	2082018000-020	7,40			2082018000-040	9,20		
R2“	2082020000-020	10,70			2082020000-040	13,40		
R2½“	2082024000-020	26,20			2082024000-040	32,70		
R3“	2082030000-020	29,40			2082030000-040	36,90		
R4“	2082040000-020	49,60			2082040000-040	62,00		

Двусторонний ниппель с шестигранным шлицем

hexagon nipple

	AISI 304L Матовый				AISI 316L Матовый			
Дюйм	Артикул	Цена €	Артикул	Цена €	Артикул	Цена €	Артикул	Цена €
R⅛“	2083002000-020	2,40			2083002000-040	3,00		
R¼“	2083004000-020	3,00			2083004000-040	3,70		
R⅜“	2083006000-020	3,80			2083006000-040	4,80		
R½“	2083008000-020	5,20			2083008000-040	6,40		
R¾“	2083012000-020	6,30			2083012000-040	7,90		
R1“	2083014000-020	9,10			2083014000-040	11,40		
R1¼“	2083016000-020	16,30			2083016000-040	20,40		
R1½“	2083018000-020	20,50			2083018000-040	25,60		
R2“	2083020000-020	46,30			2083020000-040	57,80		
R2½“	2083024000-020	83,80			2083024000-040	104,70		
R3“	2083030000-020	100,30			2083030000-040	125,40		
R4“	2083040000-020	126,10			2083040000-040	157,70		

Муфта с внутренней резьбой, DIN EN 10241

plain socket

2084

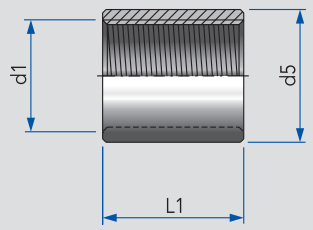

Дюйм	d1	d5	L1				кг
G⅛	G⅛	14	17				0,01
G¼	G¼	17	25				0,03
G⅜	G⅜	21	26				0,03
G½	G½	26	34				0,06
G¾	G¾	32	36				0,08
G1	G1	39	43				0,14
G1¼	G1¼	48	48				0,20
G1½	G1½	54	48				0,22
G2	G2	66	56				0,34
G2½	G2½	82	65				0,45
G3	G3	95	70				0,64
G4	G4	122	83				1,77

Резьба DIN ISO 228-1

Муфта под сварку, для трубопроводов DIN EN 10357

threaded socket DIN EN 10357

2085

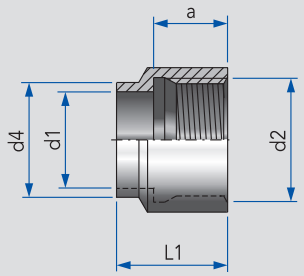

DN	d1	d2	d4	a	L1		кг
10	10	G⅜	13	12	20		0,02
15	16	G½	19	15	25		0,05
20	20	G¾	23	15	25		0,05
25	26	G1	29	20	30		0,08
32	32	G1¼	35	20	30		0,13
40	38	G1½	41	20	30		0,19
50	50	G2	53	22	32		0,23
65	66	G2½	70	22	32		0,30
80	81	G3	85	25	37		0,51
100	100	G4	104	30	45		0,86

Резьба DIN ISO 228-1

Резьбовая заглушка с шестигранным шлицем

screwed blind plug with hexagon head

2086

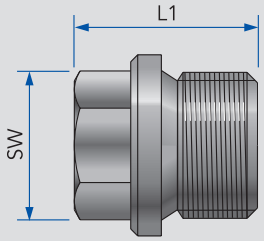

Дюйм	L1	SW					кг
G⅛	17,0	10					0,01
G¼	21,0	13					0,02
G⅜	21,0	17					0,04
G½	26,0	19					0,07
G¾	30,0	24					0,12
G1	32,0	27					0,20
G1¼	33,0	30					0,31
G1½	33,0	30					0,38
G2	40,0	36					0,69
G2½	50,0	41					1,20
G3	55,0	46					1,66

Резьба DIN 910

BSP муфта резьба/резьба, с коническим седлом

BSP union with conical seat

2087

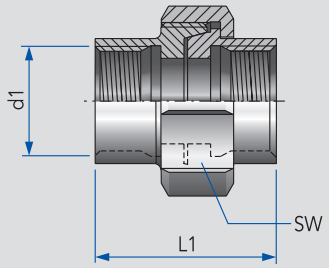

Дюйм	d1	L1	SW				кг
Rp⅛"	Rp⅛"	29	25				
Rp¼"	Rp¼"	37	30				
Rp⅜"	Rp⅜"	38	35				
Rp½"	Rp½"	42	42				0,18
Rp¾"	Rp¾"	50	47				0,26
Rp1"	Rp1"	48	53				0,30
Rp1¼"	Rp1¼"	59	71				0,52
Rp1½"	Rp1½"	64	78				0,64
Rp2"	Rp2"	69	92				1,31
Rp2½"	Rp2½"	80	112				1,78
Rp3"	Rp3"	88	126				2,32
Rp4"	Rp4"	108	157				

Резьба DIN EN 10226-2

Муфта с внутренней резьбой, DIN EN 10241
plain socket

	AISI 304L Матовая				AISI 316L Матовая			
Дюйм	Артикул	Цена €	Артикул	Цена €	Артикул	Цена €	Артикул	Цена €
G⅛	2084002000-020	1,70			2084002000-040	2,10		
G¼	2084004000-020	2,30			2084004000-040	2,90		
G⅜	2084006000-020	2,50			2084006000-040	3,10		
G½	2084008000-020	2,70			2084008000-040	3,40		
G¾	2084012000-020	3,30			2084012000-040	4,20		
G1	2084014000-020	4,40			2084014000-040	5,60		
G1¼	2084016000-020	5,70			2084016000-040	7,10		
G1½	2084018000-020	9,70			2084018000-040	12,20		
G2	2084020000-020	11,10			2084020000-040	13,70		
G2½	2084024000-020	32,30			2084024000-040	40,30		
G3	2084030000-020	36,20			2084030000-040	45,10		
G4	2084040000-020	89,30			2084040000-040	111,60		

Муфта под сварку, для трубопроводов DIN EN 10357
threaded socket DIN EN 10357

	AISI 304L Полированная				AISI 316L Полированная			
DN	Артикул	Цена €	Артикул	Цена €	Артикул	Цена €	Артикул	Цена €
10	2085010000-020	6,90			2085010000-040	8,70		
15	2085015000-020	7,20			2085015000-040	9,00		
20	2085020000-020	7,70			2085020000-040	9,50		
25	2085025000-020	8,90			2085025000-040	11,20		
32	2085032000-020	12,40			2085032000-040	15,60		
40	2085040000-020	17,50			2085040000-040	22,00		
50	2085050000-020	25,50			2085050000-040	31,70		
65	2085065000-020	30,60			2085065000-040	38,20		
80	2085080000-020	33,30			2085080000-040	41,60		
100	2085100000-020	47,40			2085100000-040	59,20		

Резьбовая заглушка с шестигранным шлицем
screwed blind plug with hexagon head

					AISI 316L Матовый			
Дюйм	Артикул	Цена €	Артикул	Цена €	Артикул	Цена €	Артикул	Цена €
G⅛					2086002100-040	2,90		
G¼					2086004100-040	3,70		
G⅜					2086006100-040	4,70		
G½					2086008100-040	6,60		
G¾					2086012100-040	10,60		
G1					2086014100-040	16,60		
G1¼					2086016100-040	24,10		
G1½					2086018100-040	30,60		
G2					2086020100-040	37,10		
G2½					2086024100-040	82,00		
G3					2086030100-040	103,60		

BSP муфта резьба/резьба, с коническим седлом
BSP union with conical seat

					AISI 316L Матовый			
Дюйм	Артикул	Цена €	Артикул	Цена €	Артикул	Цена €	Артикул	Цена €
Rp⅛“					2087002000-040	26,40		
Rp¼“					2087004000-040	22,90		
Rp⅜“					2087006000-040	23,40		
Rp½“					2087008000-040	26,10		
Rp¾“					2087012000-040	28,90		
Rp1“					2087014000-040	37,80		
Rp1¼“					2087016000-040	54,10		
Rp1½“					2087018000-040	65,80		
Rp2“					2087020000-040	88,00		
Rp2½“					2087024000-040			
Rp3“					2087030000-040			
Rp4“								

Накидная шестигранная гайка
hexagon nut

2092

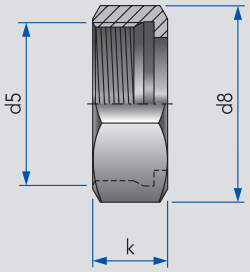

Дюйм	d5	d8	k				кг
G¼	G¼	17	14				0,02
G⅜	G⅜	22	15				0,03
G½	G½	27	17				0,04
G¾	G¾	30	18				0,05
G1	G1	41	20				0,11
G1¼	G1¼	46	21				0,19
G1½	G1½	55	25				0,25

Резьбовой штуцер ISO
ISO male part

2101

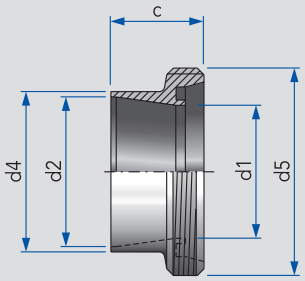

DN	d1	d2	d4	d5	c		кг
10	10	14,0	18,0	Rd 28×⅛	21		0,04
15	16	18,0	21,3	Rd 34×⅛	21		0,05
20	20	23,7	26,9	Rd 44×⅙	24		0,08
25	26	29,7	33,7	Rd 52×⅙	29		0,12
32	32	38,4	42,4	Rd 58×⅙	32		0,16
40	38	44,3	48,3	Rd 65×⅙	33		0,19
50	50	56,3	60,3	Rd 78×⅙	35		0,26
65	66	71,5	76,1	Rd 95×⅙	40		0,42
80	81	84,3	88,9	Rd 110×¼	45		0,58
100	100	109,1	114,3	Rd 130×¼	54		0,88

Конический штуцер ISO
ISO liner

2102

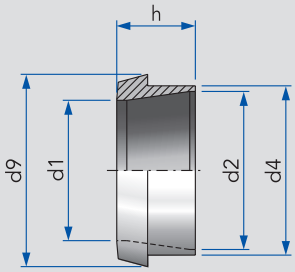

DN	d1	d2	d4	d9	h		кг
10	10	14,0	18,0	28	17		0,02
15	16	18,0	21,3	29	17		0,03
20	20	23,7	26,9	37	18		0,08
25	26	29,7	33,7	44	22		0,09
32	32	38,4	42,4	50	25		0,11
40	38	44,3	48,3	56	26		0,14
50	50	56,3	60,3	69	28		0,19
65	66	71,5	76,1	86	32		0,30
80	81	84,3	88,9	100	37		0,39
100	100	109,1	114,3	121	44		0,68

Муфта под сварку ISO, в сборе, с уплотнением из пербунана
ISO union with NBR gasket

2103

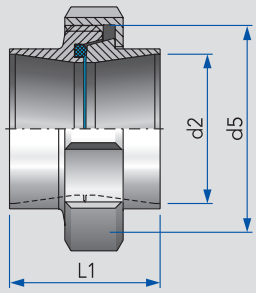

Уплотнение: Артикул 2004
Накидная гайка: Артикул 2003

DN	d2	d5	L1				кг
10	14,0	Rd 28×⅛	34				0,13
15	18,0	Rd 34×⅛	34				0,16
20	23,7	Rd 44×⅙	36				0,30
25	29,7	Rd 52×⅙	45				0,38
32	38,4	Rd 58×⅙	51				0,48
40	44,3	Rd 65×⅙	53				0,58
50	56,3	Rd 78×⅙	57				0,79
65	71,5	Rd 95×⅙	65				1,26
80	84,3	Rd 110×¼	75				1,71
100	109,1	Rd 130×¼	89				

ДЕМФИ

Накидная шестигранная гайка
hexagon nut

	AISI 304L Матовая							
Дюйм	Артикул	Цена €	Артикул	Цена €	Артикул	Цена €	Артикул	Цена €
G¼	2092004085-020	3,90						
G⅜	2092006105-020	4,40						
G½	2092008145-020	7,70						
G¾	2092012160-020	9,30						
G1	2092014215-020	11,20						
G1¼	2092016340-020	90,70						
G1½	2092018350-020	99,30						

Резьбовой штуцер ISO
ISO male part

	AISI 304L Полированный				AISI 316L Полированный			
DN	Артикул	Цена €	Артикул	Цена €	Артикул	Цена €	Артикул	Цена €
10	2101010000-020	9,60			2101010000-040	12,60		
15	2101015000-020	10,20			2101015000-040	13,20		
20	2101020000-020	11,30			2101020000-040	14,60		
25	2101025000-020	11,90			2101025000-040	15,40		
32	2101032000-020	13,10			2101032000-040	17,10		
40	2101040000-020	13,80			2101040000-040	17,90		
50	2101050000-020	14,60			2101050000-040	19,10		
65	2101065000-020	21,30			2101065000-040	27,60		
80	2101080000-020	27,90			2101080000-040	36,30		
100	2101100000-020	41,70			2101100000-040	54,20		

Конический штуцер ISO
ISO liner

	AISI 304L Полированный				AISI 316L Полированный			
DN	Артикул	Цена €	Артикул	Цена €	Артикул	Цена €	Артикул	Цена €
10	2102010000-020	7,30			2102010000-040	9,50		
15	2102015000-020	8,00			2102015000-040	10,40		
20	2102020000-020	9,00			2102020000-040	11,70		
25	2102025000-020	9,60			2102025000-040	12,60		
32	2102032000-020	10,70			2102032000-040	13,80		
40	2102040000-020	11,10			2102040000-040	14,30		
50	2102050000-020	12,30			2102050000-040	16,10		
65	2102065000-020	23,30			2102065000-040	30,30		
80	2102080000-020	28,60			2102080000-040	37,20		
100	2102100000-020	36,40			2102100000-040	47,30		

Муфта под сварку ISO, в сборе, с уплотнением из пербунана
ISO union with NBR gasket

	AISI 304L Полированная				AISI 316L, накидная гайка AISI 304L Полированная			
DN	Артикул	Цена €	Артикул	Цена €	Артикул	Цена €	Артикул	Цена €
10	2103010000-020	23,40			2103010000-040	28,60		
15	2103015000-020	25,10			2103015000-040	30,50		
20	2103020000-020	27,80			2103020000-040	33,80		
25	2103025000-020	29,30			2103025000-040	35,80		
32	2103032000-020	32,00			2103032000-040	39,10		
40	2103040000-020	33,50			2103040000-040	40,80		
50	2103050000-020	36,10			2103050000-040	44,40		
65	2103065000-020	58,30			2103065000-040	71,60		
80	2103080000-020	77,30			2103065000-040	94,30		
100	2103100000-020	106,60			2103100000-040	130,00		

Штуцер Clamp под сварку, DIN 32676

clamp ferrule

2120

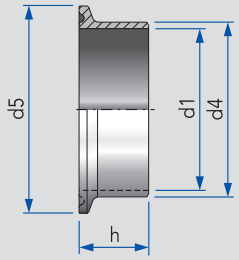

DN	d1	d4	d5	h	PN		кг
10	10	13	34,0	18,0	25		0,03
15	16	19	34,0	18,0	25		0,03
20	20	23	34,0	18,0	25		0,03
25	26	29	50,5	21,5	25		0,04
32	32	35	50,5	21,5	25		0,06
40	38	41	50,5	21,5	25		0,07
50	50	53	64,0	21,5	16		0,07
65	66	70	91,0	28,0	16		0,19
80	81	85	106,0	28,0	10		0,22
100	100	104	119,0	28,0	10		0,24
125	125	129	155,0	28,0	10		0,26
150	150	154	183,0	28,0	10		0,28

PN = бар

Штуцер Clamp под сварку, для дюймовых трубопроводов

clamp ferrule for inch tubes

2121

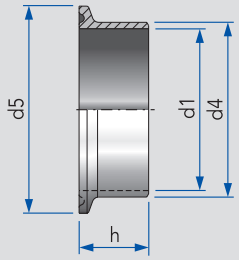

Дюйм	d1	d4	d5	h	PN		кг
1"	22,1	25,4	50,5	21,5	25		0,06
1¼"	28,5	31,8	50,5	21,5	25		0,06
1½"	34,8	38,1	50,5	21,5	25		0,06
2"	47,5	50,8	64,0	21,5	16		0,07
2½"	60,2	63,5	77,5	28,0	16		0,11
3"	72,9	76,1	91,0	28,0	16		0,16
4"	97,6	101,6	119,0	28,0	10		0,24

PN = бар

Накидной хомут для соединения Clamp, усиленная конструкция

vee clamp for tri-clamp union

2122

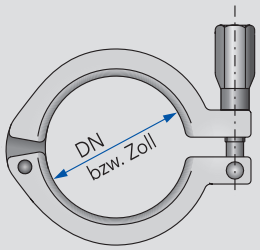

DN	Дюйм							кг
10-20								0,23
25-40	**1-1½"**							0,30
50	**2"**							0,33
65	**2½"**							0,38
80	**3"**							0,47
100	**4"**							0,52
125								0,54
150								0,56

Соединение Clamp под сварку, в сборе, DIN 32676, с уплотнением EPDM

clamp-union with EPDM gasket

2125
2126

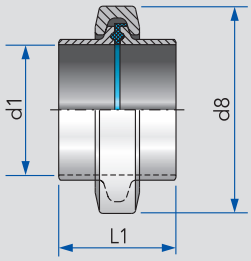

DN	Дюйм	d1	d8	L1				кг
10		10,0	50	38				0,30
15		16,0	50	38				0,36
20		20,0	50	38				0,38
25	**1"**	26,0/22,9	66/66	45				0,44
32	**1¼"**	32,0/29,3	66/66	45				0,44
40	**1½"**	38,0/35,1	66/66	45				0,46
50	**2"**	50,0/47,8	80/80	45				0,47
65	**2½"**	66,0/60,5	106/93	58				0,78
80	**3"**	81,0/72,1	122/106	58				0,92
100	**4"**	100,0/97,6	135/135	58				0,95
125		125	177	58				2,25
150		150	205	58				3,27

ДЕМФИ

Штуцер Clamp под сварку, DIN 32676

clamp ferrule

DN		Артикул	Цена €	Артикул	Цена €	AISI 316L Матовый Артикул	Цена €	Артикул	Цена €
10						2120010000-040	10,40		
15						2120015000-040	10,40		
20						2120020000-040	10,40		
25						2120025000-040	8,90		
32						2120032000-040	9,40		
40						2120040000-040	9,60		
50						2120050000-040	11,70		
65						2120065000-040	17,90		
80						2120080000-040	24,10		
100						2120100000-040	33,20		
125						2120125000-040	66,70		
150						2120150000-040	78,30		

Штуцер Clamp под сварку, для дюймовых трубопроводов

clamp ferrule for inch tubes

	Дюйм	Артикул	Цена €	Артикул	Цена €	AISI 316L Матовый Артикул	Цена €	Артикул	Цена €
	1“					2121026000-040	10,50		
	1¼“					2121031000-040	10,70		
	1½“					2121038000-040	11,00		
	2“					2121051000-040	12,50		
	2½“					2121064000-040	18,90		
	3“					2121076000-040	26,70		
	4“					2121101000-040	36,50		

Накидной хомут для соединения Clamp, усиленная конструкция

vee clamp for tri-clamp union

DN	Дюйм	AISI 304L Матовый Для соединений DIN Артикул	Цена €	AISI 304L Матовый Для дюймовых соединений Артикул	Цена €	Артикул	Цена €	Артикул	Цена €
10-20		2122020000-021	23,00						
25-40	1-1½“	2122040000-021	21,00	2122040000-021	21,00				
50	2“	2122050000-021	23,40	2122050000-021	23,40				
65	2½“	2122065000-021	27,50	2122064000-021	27,50				
80	3“	2122080000-021	29,80	2122080000-021	29,80				
100	4“	2122100000-021	34,60	2122100000-021	34,60				
125		2122125000-021	108,00						
150		2122150000-021	147,00						

Соединение Clamp под сварку, в сборе, DIN 32676, с уплотнением EPDM

clamp-union with EPDM gasket

DN	Дюйм	Артикул	Цена €	Артикул	Цена €	AISI 316L Соединение DIN Артикул	Цена €	AISI 316L Дюймовое соединение Артикул	Цена €
10						2125010000-041	46,60		
15						2125015000-041	46,60		
20						2125020000-041	46,60		
25	1“					2125025000-041	40,30	2126026000-041	43,70
32	1¼“					2125032000-041	41,40	2126031000-041	44,00
40	1½“					2125040000-041	41,90	2126038000-041	44,90
50	2“					2125050000-041	48,80	2126051000-041	50,50
65	2½“					2125065000-041	65,80	2126064000-041	67,70
80	3“					2125080000-041	81,00	2126076000-041	84,90
100	4“					2125100000-041	105,00	2126101000-041	112,80
125						2125125000-041	248,90		
150						2125150000-041	312,00		

Уплотнение для соединения Clamp, DIN 32676

tri-clamp gasket

2123

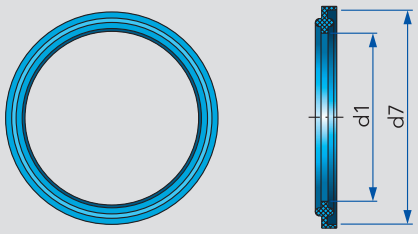

DN	d1	d7					кг
10	10,2	34,0					0,01
15	16,2	34,0					0,01
20	20,2	34,0					0,01
25	26,2	50,5					0,01
32	32,2	50,5					0,01
40	38,2	50,5					0,01
50	50,2	64,0					0,01
65	66,2	91,0/77,0					0,01
80	81,2	106,0/91,0					0,01
100	100,2	119,0					0,01
125							
150							

Уплотнение для соединения Clamp

tri-clamp gasket

2124

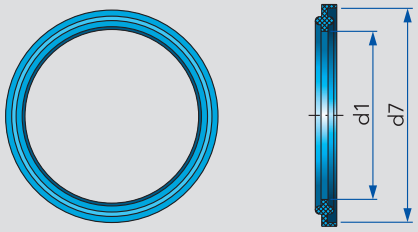

Дюйм	d1	d7					кг
1"	23,1	50,5					0,01
1¼"	29,5	50,5					0,01
1½"	35,3	50,5					0,01
2"	48,0	64,0					0,01
2½"	60,7	91,0/77,0					0,01
3"	72,3	106,0/91,0					0,01
4"	97,8	119,0					0,01

Глухой штуцер Clamp, DIN 32676

Blind clamp ferrule

2120

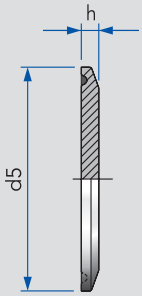

DN	d5	h					кг
10-20	34,0	6,35					0,03
25-40	50,5	6,35					0,07
50	64,0	6,35					0,11
65	91,0	6,35					0,30
80	106,0	6,35					0,47
100	119,0	8,00					0,61

Глухой штуцер Clamp

Blind clamp ferrule

2120

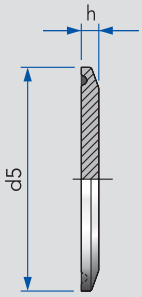

Дюйм	d5	h					кг
1-1½"	50,5	6,35					0,07
2"	64,0	6,35					0,11
2½"	77,5	6,35					0,30
3"	91,0	6,35					0,47
4"	119,0	8,00					0,61

ДЕМФИ

Уплотнение для соединения Clamp, DIN 32676

tri-clamp gasket

DN	Соединение DIN EPDM Артикул	Цена €	Соединение DIN Витон / FKM Артикул	Цена €	Артикул	Цена €	Артикул	Цена €
10	2123010000-054	2,80	2123010000-051	10,05				
15	2123015000-054	2,80	2123015000-051	10,45				
20	2123020000-054	2,80	2123020000-051	10,45				
25	2123025000-054	1,50	2123025000-051	9,60				
32	2123032000-054	1,60	2123032000-051	10,00				
40	2123040000-054	1,70	2123040000-051	10,50				
50	2123050000-054	2,00	2123050000-051	11,40				
65	2123065000-054	2,50	2123065000-051	14,10				
80	2123080000-054	3,00	2123080000-051	17,80				
100	2123100000-054	4,40	2123100000-051	21,40				
125	2123125000-054	7,50	2123125000-051					
150	2123150000-054	8,40	2123150000-051					

Уплотнение для соединения Clamp

tri-clamp gasket

Дюйм	Дюймовое соединение EPDM Артикул	Цена €	Дюймовое соединение Витон / FKM Артикул	Цена €	Артикул	Цена €	Артикул	Цена €
1“	2124026000-054	1,70	2124026000-051	9,90				
1¼“	2124031000-054	1,80	2124031000-051	10,60				
1½“	2124038000-054	1,90	2124038000-051	11,10				
2“	2124051000-054	2,10	2124051000-051	11,90				
2½“	2124064000-054	3,00	2124064000-051	14,70				
3“	2124076000-054	4,00	2124076000-051	18,50				
4“	2124101000-054	5,20	2124101000-051	22,40				

Глухой штуцер Clamp, DIN 32676

Blind clamp ferrule

DN	Артикул	Цена €	Артикул	Цена €	AISI 316L Соединение DIN Артикул	Цена €	Артикул	Цена €
10-20					2120010100-040	25,80		
25-40					2120025100-040	17,60		
50					2120050100-040	20,10		
65					2120065100-040	30,70		
80					2120080100-040	37,60		
100					2120100100-040	48,00		

Глухой штуцер Clamp

Blind clamp ferrule

Дюйм	Артикул	Цена €	Артикул	Цена €	AISI 316L Дюймовое соединение Артикул	Цена €	Артикул	Цена €
1-1½“					2120025100-040	17,60		
2“					2120050100-040	20,10		
2½“					2120064100-040	30,70		
3“					2120076100-040	37,60		
4“					2120100100-040	48,00		

Асептические и гигиенические трубные соединения

Aseptic- / hygienic unions

A2

Оглавление	Overview	Kurzübersicht	
Асептические резьбовые соединения	Aseptic union	Aseptik-Rohrverschraubung	**2.26**
Асептические адаптеры для резьбовых соединений	Aseptic adaptor kit	Aseptik-Nachrüstsatz	**2.26**
Асептические фланцы	Aseptic small flange set	Aseptik-Kleinflanschverbindung	**2.27**
Гигиенические резьбовые соединения для труб DIN 11853-1	Hygienic union series 1	Hygiene-Verschraubung DIN 11853-1 für DIN-Rohre	**2.28**
Гигиенические глухие конические штуцеры	Hygienic blind liner	Hygiene-Blind-Bundstutzen	**2.29**
Гигиенические глухие резьбовые штуцеры	Hygienic blind nut	Hygiene-Blind-Gewindestutzen	**2.29**
Уплотнения для гигиенических и асептических трубных соединений	Gasket for aseptic/hygienic union	Dichtung für Aseptic-/Hygiene- Verbindung	**2.29 - 2.30**
Гигиенические фланцы DIN 11853-2	Hygienic flange connection	Hygiene-Flanschverbindung DIN 11853-2	**2.30**

Альтернативным решением для трубных соединений, изготовленных по стандартам DIN 11864 / DIN 11853, будут асептические соединения КИЗЕЛЬМАНН — это более выгодное решение, как с технологической, так и с экономической точки зрения. Запатентованная система уплотнений *k-flex*, обладает не только 100% гигиеничностью, но и значительно расширяет область применения, по сравнению с обычными эластомерами. Также, благодаря специальному адаптеру вы всегда сможете превратить установленные резьбовые соединения стандарта DIN 11851 в асептические.

Благодаря системе уплотнений *k-flex*, вы получаете единый тип уплотнений для всех трубных соединений, для всех областей применения, а также для высокотемпературных режимов и агрессивных сред.

Конструкция

- Установка уплотнений без непромываемых зон
- Благодаря металлическому стопору обеспечивается равномерное прижатие уплотнений
- Точное центрирование
- Сертификат EHEDG по мойке и стерилизации

Термокомпенсация обеспечивает сохранность уплотнения

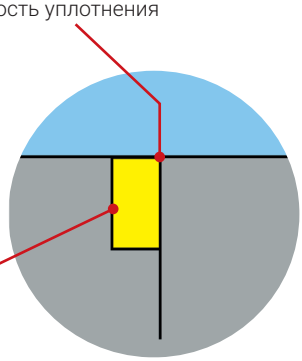

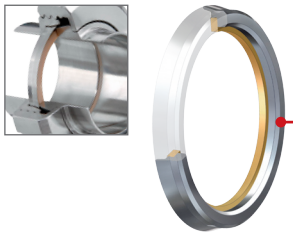

Асептический адаптер для муфт DIN 11851
Простое и экономичное решение для перехода резьбового соединения DIN 11851 на асептическое

Система уплотнений *k-flex*

- Универсальность применения
- Высокая химическая резистивность
- Сертификат FDA
- Стойкость к старению
- Срок службы больше в 3 раза, по сравнению с обычными эластомерами
- Отсутствие налипания продукта
- Рабочая температура до 150° C

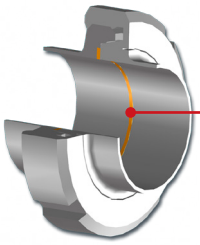

Асептическое резьбовое соединение
Простое и экономичное решение из асептических конического и резьбового штуцеров с накидной гайкой DIN 11851

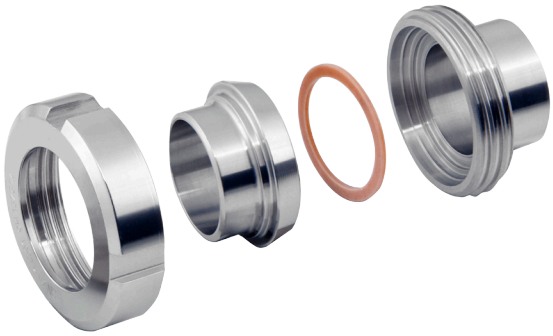

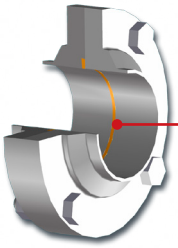

Асептическое фланцевое соединение
Простота сборки и обслуживания, радиальный демонтаж без необходимости осевого сдвига

ТЕХНИЧЕСКИЕ ХАРАКТЕРИСТИКИ

Размеры:	DN 10 – 150
Материалы:	1.4301 / 1.4307 AISI 304 / 304L 1.4404 / AISI 316L
Материал уплотнений **Асептические муфты 11853-1:** **Асептические фланцы 11853-2:** **Асептические муфты:** **Асептические адаптеры:**	 *k-flex* / EPDM *k-flex* / EPDM *k-flex* *k-flex*
Контакт. с продуктом поверхности	Ra < 0,8 мкм
Внешние поверхности и сварной шов:	Ra < 1,6 мкм
Рабочее давление:	PN 6, PN 10, PN 16

As an alternative to DIN 11864 / DIN 11853, KIESELMANN aseptic pipe connections offer you considerable advantages from a technological as well as from an economic point of view. The patented *k-flex* gasket system ensures you not only have 100% hygiene security, but also a far greater range of uses as compared to elastomers. In addition, you can convert your existing DIN 11851 union into a sterile pipe connection at any time with an upgrade kit.

With the *k-flex* gasket system you will have, for the first time, a uniform sealing system for all hygienic and aseptic joints. Even in applications requiring high chemical and thermal resistance, *k-flex* is the ideal solution.

Construction

- Crevice free gasket fit
- Metal to metal contact guarantees optimum seal compression
- Perfect seal retention eliminates radial shift
- EHEDG certified for cleanability and sterilization

Temperature compensation
(maintains seal integrity)

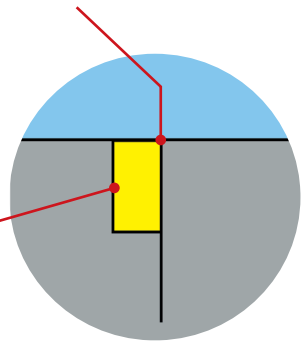

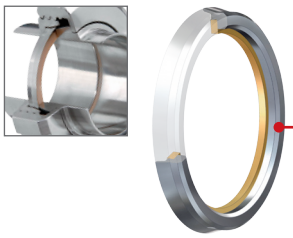

Aseptic upgrade kit for DIN 11851 unions
Simple and economical upgrade for a screw pipe connection, from DIN 11851 to an aseptic pipe connection

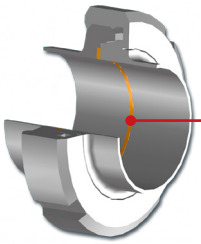

Aseptic pipe union
Flexible, economical connection to DIN 11851 liner and nuts

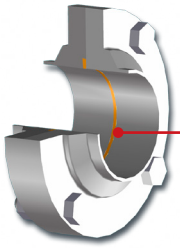

Aseptic small flange connection
Simple assembly, radial extension
possible without required axial movement

The *k-flex* gasket system

- Universal application
- High chemical resistance
- FDA compliant
- Resistant to ageing
- 3 times the service life of elastomers
- Anti-adhesive, therefore easy to clean
- Thermal load of up to 150° C

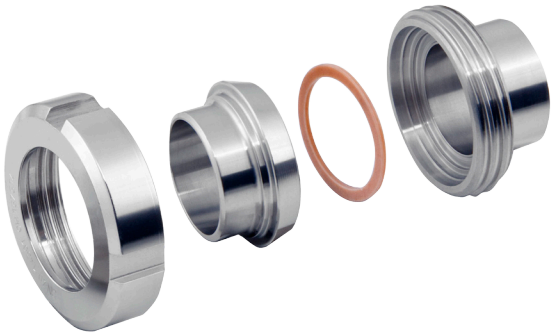

TECHNICAL DATA

Dimensions:	DN 10 – 150
Materials:	1.4301 / 1.4307 AISI 304 / 304L 1.4404 / AISI 316L
Seal materials **Aseptic unions 11853-1:** **Aseptic flanges 11853-2:** **Aseptic unions:** **Aseptic retrofit kits:**	 *k-flex* / EPDM *k-flex* / EPDM *k-flex* *k-flex*
Surfaces product wetted:	Ra < 0,8 µm
Outside surface and welding seam:	Ra < 1,6 µm
Operating pressure:	PN 6, PN 10, PN 16

Асептический резьбовой штуцер, для трубопроводов DIN EN 10357

aseptic male part

2010

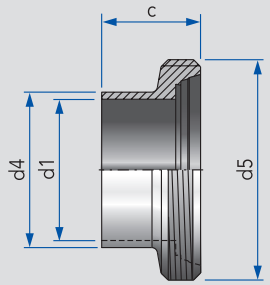

DN	d1	d4	d5	c			кг
10	10	13	Rd 28×⅛	21			0,04
15	16	19	Rd 34×⅛	21			0,05
20	20	23	Rd 44×⅙	24			0,08
25	26	29	Rd 52×⅙	29			0,12
32	32	35	Rd 58×⅙	32			0,15
40	38	41	Rd 65×⅙	33			0,15
50	50	53	Rd 78×⅙	35			0,24
65	66	70	Rd 95×⅙	40			0,37
80	81	85	Rd 110×¼	45			0,54
100	100	104	Rd 130×¼	54			0,70

Асептический конический штуцер, для трубопроводов DIN EN 10357

aseptic liner

2011

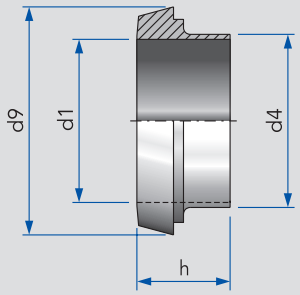

DN	d1	d4	d9	h			кг
10	10	13	22	17			0,02
15	16	19	28	17			0,03
20	20	23	36	18			0,05
25	26	29	44	22			0,08
32	32	35	50	25			0,10
40	38	41	56	26			0,12
50	50	53	68	28			0,18
65	66	70	86	32			0,29
80	81	85	100	37			0,35
100	100	104	121	44			0,57

Асептическая муфта под сварку, для трубопроводов DIN EN 10357, в сборе, с уплотнением *k-flex*

aseptic union with *k-flex* gasket

2012

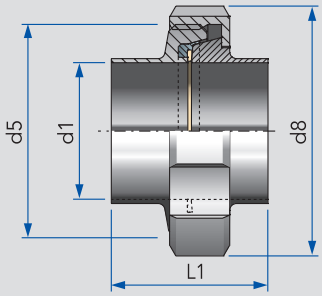

DN	d1	d5	d8	L1			кг
10	10	Rd 28×⅛	38	34			0,13
15	16	Rd 34×⅛	44	34			0,16
20	20	Rd 44×⅙	54	36			0,26
25	26	Rd 52×⅙	63	45			0,36
32	32	Rd 58×⅙	70	51			0,42
40	38	Rd 65×⅙	78	53			0,52
50	50	Rd 78×⅙	92	57			0,72
65	66	Rd 95×⅙	112	65			1,16
80	81	Rd 110×¼	127	75			1,59
100	100	Rd 130×¼	148	89			2,18

Асептический адаптер уплотнения, для муфт DIN 11851

aseptic adaptor kit for unins DIN 11851

2012

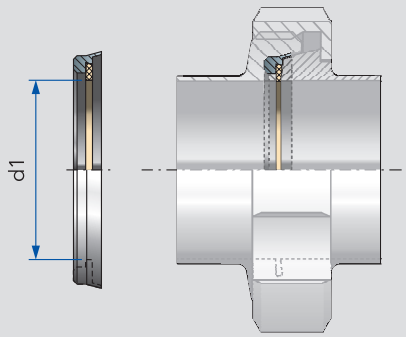

DN	d1						кг
10	10						0,01
15	15						0,01
20	20						0,02
25	25						0,03
32	32						0,04
40	40						0,04
50	50						0,04
65	65						0,05
80	80						0,06
100	100						0,07

ДОМОЙ

Асептический резьбовой штуцер, для трубопроводов DIN EN 10357

aseptic male part

DN					AISI 316L Полированный			
	Артикул	Цена €	Артикул	Цена €	Артикул	Цена €	Артикул	Цена €
10					2010010210-040	11,40		
15					2010015210-040	12,10		
20					2010020210-040	12,80		
25					2010025210-040	16,90		
32					2010032210-040	18,80		
40					2010040210-040	19,60		
50					2010050210-040	21,70		
65					2010065210-040	24,20		
80					2010080210-040	31,70		
100					2010100210-040	44,80		

Асептический конический штуцер, для трубопроводов DIN EN 10357

aseptic liner

DN					AISI 316L Полированный			
	Артикул	Цена €	Артикул	Цена €	Артикул	Цена €	Артикул	Цена €
10					2011010050-040	3,60		
15					2011015050-040	3,90		
20					2011020050-040	5,40		
25					2011025050-040	5,60		
32					2011032050-040	6,60		
40					2011040050-040	7,30		
50					2011050050-040	8,60		
65					2011065050-040	11,90		
80					2011080050-040	17,50		
100					2011100050-040	28,30		

Асептическая муфта под сварку, для трубопроводов DIN EN 10357, в сборе, с уплотнением *k-flex*

aseptic union with *k-flex* gasket

DN					AISI 316L, Накидная гайка AISI 304L Полированная			
	Артикул	Цена €	Артикул	Цена €	Артикул	Цена €	Артикул	Цена €
10					2012010210-040	23,90		
15					2012015210-040	25,60		
20					2012020210-040	33,70		
25					2012025210-040	38,40		
32					2012032210-040	43,70		
40					2012040210-040	46,30		
50					2012050210-040	51,50		
65					2012065210-040	63,60		
80					2012080210-040	84,50		
100					2012100210-040	117,60		

Асептический адаптер уплотнения, для муфт DIN 11851

aseptic adaptor kit for unins DIN 11851

DN	AISI 304L - k-flex Матовый - для муфт DIN 11851							
	Артикул	Цена €	Артикул	Цена €	Артикул	Цена €	Артикул	Цена €
10	2012010250-114	20,10						
15	2012015250-114	20,10						
20	2012020250-114	20,10						
25	2012025250-114	21,30						
32	2012032250-114	23,30						
40	2012040250-114	24,30						
50	2012050250-114	26,50						
65	2012065250-114	30,10						
80	2012080250-114	40,00						
100	2012100250-114	52,00						

Асептический фланец с проточкой, для трубопроводов DIN EN 10357

aseptic small flange with groove

2040

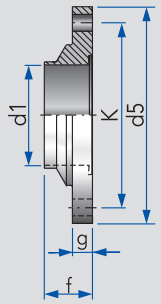

Есть исполнения для дюймовых трубопроводов см. стр. 2.10

DN	d1	d5	f	g	K		кг
15	15	62	24	10	48		0,25
20	20	72	24	10	58		0,34
25	25	80	24	10	65		0,39
32	32	86	24	10	71		0,44
40	40	92	24	10	77		0,48
50	50	108	24	10	92		0,63
65	65	130	24	10	110		0,86
80	80	146	24	10	126		1,01
100	100	166	24	10	146		1,22
125	125	205	23	12	180		2,06
150	150	240	23	12	215		2,81
200	200	284	29	21	258		3,25

Асептический фланец без проточки, для трубопроводов DIN EN 10357

aseptic small flange without groove

2041

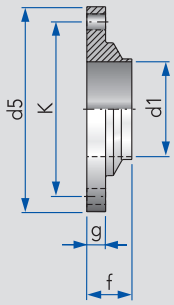

Есть исполнения для дюймовых трубопроводов см. стр. 2.10

DN	d1	d5	f	g	K		кг
15	15	62	24	10	48		0,26
20	20	72	24	10	58		0,35
25	25	80	24	10	65		0,39
32	32	86	24	10	71		0,46
40	40	92	24	10	77		0,49
50	50	108	24	10	92		0,64
65	65	130	24	10	110		0,88
80	80	146	24	10	126		1,03
100	100	166	24	10	146		1,23
125	125	205	23	12	180		2,12
150	150	240	23	12	215		2,84
200	200	284	29	21	258		3,25

Асептическое фланцевое соединение в сборе, с болтами, гайками и уплотнением *k-flex*

aseptic small flange set with *k-flex* gasket

2042

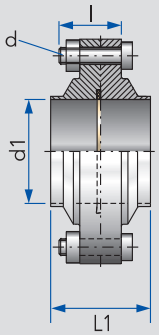

Есть исполнения для дюймовых трубопроводов см. стр. 2.10

DN	PN	d1	d	l	L1		кг
15	16 бар	16	4×M6	25	48		0,55
20	16 бар	20	4×M6	25	48		0,73
25	16 бар	26	4×M8	30	48		0,92
32	16 бар	32	4×M8	30	48		0,95
40	16 бар	38	4×M8	30	48		0,99
50	16 бар	50	4×M8	30	48		1,36
65	10 бар	66	4×M10	30	48		1,77
80	10 бар	81	6×M10	30	48		2,06
100	10 бар	100	8×M10	30	48		2,50
125	10 бар	125	8×M12	35	46		4,20
150	10 бар	150	8×M12	35	46		6,14
200	10 бар	200	8×M12	55	58		7,60

Уплотнение для асептического фланцевого соединения *k-flex*

k-flex gasket

2353

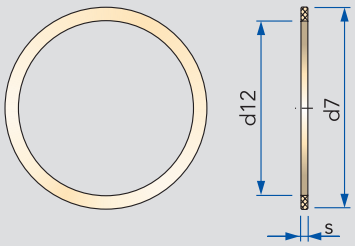

Есть исполнения для дюймовых трубопроводов см. стр. 2.10

DN	d7	d12	s				кг
15	21	16	2,0				0,01
20	28	20	2,0				0,01
25	35	26	2,0				0,01
32	41	32	2,0				0,01
40	47	38	2,0				0,01
50	59	50	2,2				0,01
65	76	66	2,2				0,01
80	90	81	2,2				0,01
100	109	100	2,2				0,01
125	136	125	2,2				0,01
150	161	150	2,6				0,01
200	211	200	2,6				0,01

ДОМОЙ

Асептический фланец с проточкой, для трубопроводов DIN EN 10357

aseptic small flange with groove

DN	AISI 304L Полированный Артикул	Цена €	Артикул	Цена €	AISI 316L Полированный Артикул	Цена €	Артикул	Цена €
15					2040015210-040	22,40		
20					2040020210-040	33,10		
25	2040025210-020	15,10			2040025210-040	19,60		
32	2040032210-020	16,00			2040032210-040	20,80		
40	2040040210-020	16,80			2040040210-040	21,90		
50	2040050210-020	17,60			2040050210-040	23,00		
65	2040065210-020	22,20			2040065210-040	28,80		
80	2040080210-020	30,60			2040080210-040	39,70		
100	2040100210-020	38,00			2040100210-040	49,50		
125	2040125210-020	82,30			2040125210-040	94,70		
150	2040150210-020	125,90			2040150210-040	141,40		
200					2040200210-040	539,00		

Асептический фланец без проточки, для трубопроводов DIN EN 10357

aseptic small flange without groove

DN	AISI 304L Полированный Артикул	Цена €	Артикул	Цена €	AISI 316L Полированный Артикул	Цена €	Артикул	Цена €
15					2041015000-040	22,40		
20					2041020000-040	33,10		
25	2041025000-020	15,10			2041025000-040	19,60		
32	2041032000-020	16,00			2041032000-040	20,80		
40	2041040000-020	16,80			2041040000-040	21,90		
50	2041050000-020	17,60			2041050000-040	23,00		
65	2041065000-020	22,20			2041065000-040	28,80		
80	2041080000-020	30,60			2041080000-040	39,70		
100	2041100000-020	38,00			2041100000-040	49,50		
125	2041125000-020	82,30			2041125000-040	94,70		
150	2041150000-020	125,90			2041150000-040	141,40		
200					2041200000-040	482,00		

Асептическое фланцевое соединение в сборе, с болтами, гайками и уплотнением *k-flex*

aseptic small flange set with *k-flex* gasket

DN	AISI 304L, Уплотнение *k-flex* Полированное Артикул	Цена €	Артикул	Цена €	AISI 316L, Уплотнение *k-flex* Полированное Артикул	Цена €	Артикул	Цена €
15					2042015210-040	53,10		
20					2042020210-040	72,90		
25	2042025210-020	37,70			2042025210-040	46,80		
32	2042032210-020	40,10			2042032210-040	49,80		
40	2042040210-020	41,90			2042040210-040	52,00		
50	2042050210-020	44,00			2042050210-040	54,70		
65	2042065210-020	54,50			2042065210-040	67,80		
80	2042080210-020	75,30			2042080210-040	93,60		
100	2042100210-020	95,10			2042100210-040	118,00		
125	2042125210-020	187,30			2042125210-040	212,30		
150	2042150210-020	284,30			2042150210-040	315,10		
200					2042200210-040	1 071,00		

Уплотнение для асептического фланцевого соединения *k-flex*

k-flex gasket

DN	*k-flex* Артикул	Цена €	Артикул	Цена €	Артикул	Цена €	Артикул	Цена €
15	2353021016-114	5,30						
20	2353028020-114	5,50						
25	2353035026-114	3,70						
32	2353041032-114	4,40						
40	2353047038-114	4,50						
50	2353059050-114	4,90						
65	2353076066-114	6,00						
80	2353090081-114	7,90						
100	2353109100-114	10,70						
125	2353136125-114	13,40						
150	2353161150-114	22,50						
200	2353211200-114	33,00						

Гигиенический резьбовой штуцер, DIN 11853-1 для трубопроводов DIN

hygienic male part series 1

2231

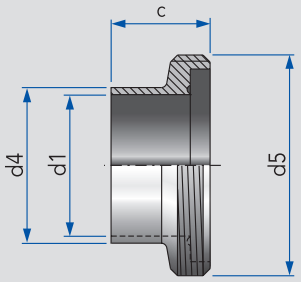

DN	d1	d4	d5	c			кг
10	10	13	Rd 28×⅛	21			0,04
15	16	19	Rd 34×⅛	21			0,05
20	20	23	Rd 44×⅙	24			0,08
25	26	29	Rd 52×⅙	29			0,12
32	32	35	Rd 58×⅙	30			0,14
40	38	41	Rd 65×⅙	33			0,17
50	50	53	Rd 78×⅙	35			0,22
65	66	70	Rd 95×⅙	40			0,35
80	81	85	Rd 110×¼	45			0,50
100	100	104	Rd 130×¼	54			0,61

Размер "c" не соответствует стандарту DIN

Гигиенический конический штуцер, DIN 11853-1 для трубопроводов DIN

hygienic liner series 1

2230

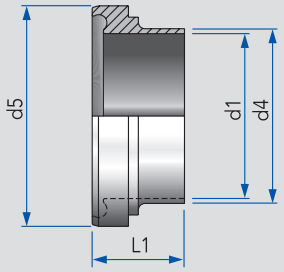

DN	d1	d4	d5	L1			кг
10	10	13	22	17			0,02
15	16	19	28	17			0,03
20	20	23	36	18			0,05
25	26	29	43	22			0,08
32	32	35	49	25			0,10
40	38	41	55	26			0,11
50	50	53	67	28			0,15
65	66	70	85	32			0,27
80	81	85	99	37			0,33
100	100	104	119	44			0,54

Размер L1 не соответствует стандарту DIN

Накидная гайка, DIN 11851

slotted nut

2003

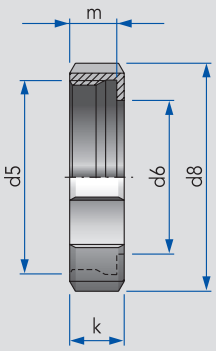

DN	d5	d6	d8	k	m		кг
10	Rd 28×⅛	19	38	18	15		0,07
15	Rd 34×⅛	25	44	18	15		0,08
20	Rd 44×⅙	31	54	20	17		0,13
25	Rd 52×⅙	36	63	21	18		0,17
32	Rd 58×⅙	42	70	21	18		0,20
40	Rd 65×⅙	49	78	21	18		0,24
50	Rd 78×⅙	62	92	22	19		0,34
65	Rd 95×⅙	80	112	25	21		0,53
80	Rd 110×¼	94	127	29	25		0,74
100	Rd 130×¼	115	148	31	26		0,98

Гигиеническая муфта под сварку, DIN 11853-1, в сборе, для трубопроводов DIN

hygienic union series 1

2232

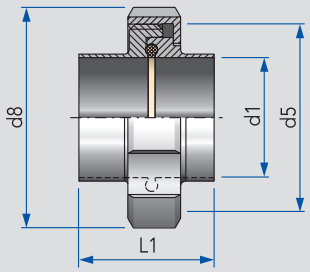

DN	d1	d5	d8	L1	PN		кг
10	10	Rd 28×⅛	38	34	40 бар		0,13
15	16	Rd 34×⅛	44	34	40 бар		0,16
20	20	Rd 44×⅙	54	37	40 бар		0,25
25	26	Rd 52×⅙	63	45	40 бар		0,37
32	32	Rd 58×⅙	70	48	40 бар		0,44
40	38	Rd 65×⅙	78	50	40 бар		0,53
50	50	Rd 78×⅙	92	54	25 бар		0,72
65	66	Rd 95×⅙	112	64	25 бар		1,22
80	81	Rd 110×¼	127	74	25 бар		1,58
100	100	Rd 110×¼	148	88	25 бар		2,15

Размер L1 не соответствует стандарту DIN

ДОМОЙ

Гигиенический резьбовой штуцер, DIN 11853-1 для трубопроводов DIN

hygienic male part series 1

DN					AISI 316L Полированный			
	Артикул	Цена €	Артикул	Цена €	Артикул	Цена €	Артикул	Цена €
10					2231010000-040	10,80		
15					2231015000-040	12,60		
20					2231020000-040	14,80		
25					2231025000-040	17,60		
32					2231032000-040	20,60		
40					2231040000-040	21,80		
50					2231050000-040	24,50		
65					2231065000-040	29,50		
80					2231080000-040	37,40		
100					2231100000-040	62,20		

Гигиенический конический штуцер, DIN 11853-1 для трубопроводов DIN

hygienic liner series 1

DN					AISI 316L Полированный			
	Артикул	Цена €	Артикул	Цена €	Артикул	Цена €	Артикул	Цена €
10					2230010000-040	7,80		
15					2230015000-040	8,50		
20					2230020000-040	9,00		
25					2230025000-040	9,40		
32					2230032000-040	13,00		
40					2230040000-040	17,70		
50					2230050000-040	19,10		
65					2230065000-040	23,30		
80					2230080000-040	29,50		
100					2230100000-040	38,90		

Накидная гайка, DIN 11851

slotted nut

DN	AISI 304L Полированная							
	Артикул	Цена €	Артикул	Цена €	Артикул	Цена €	Артикул	Цена €
10	2003010000-021	6,20						
15	2003015000-021	6,60						
20	2003020000-021	7,20						
25	2003025000-021	7,40						
32	2003032000-021	7,80						
40	2003040000-021	8,10						
50	2003050000-021	8,70						
65	2003065000-021	13,10						
80	2003080000-021	20,20						
100	2003100000-021	27,80						

Гигиеническая муфта под сварку, DIN 11853-1, в сборе, для трубопроводов DIN

hygienic union series 1

DN					AISI 316L, Накидная гайка AISI 304L Полированная, уплотнение *k-flex*		AISI 316L, Накидная гайка AISI 304L Полированная, уплотнение EPDM	
	Артикул	Цена €	Артикул	Цена €	Артикул	Цена €	Артикул	Цена €
10					2232010000-040	32,70	2232010130-040	28,80
15					2232015000-040	35,90	2232015130-040	32,10
20					2232020000-040	39,40	2232020130-040	35,90
25					2232025000-040	43,10	2232025130-040	39,60
32					2232032000-040	51,90	2232032130-040	47,10
40					2232040000-040	58,70	2232040130-040	53,70
50					2232050000-040	65,10	2232050130-040	59,40
65					2232065000-040	80,10	2232065130-040	74,30
80					2232080000-040	102,20	2232080130-040	97,40
100					2232100000-040	145,50	2232100130-040	141,80

Гигиенический глухой конический штуцер, DIN 11853-1 для трубопроводов DIN

hygienic blind liner

2230

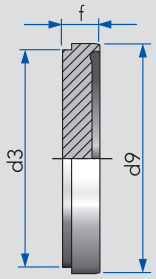

DN	d3	d9	f				кг
10	18	22	9				
15	24	28	9				
20	30	36	10				
25	35	43	12				
32	41	49	13				
40	48	55	13				
50	61	67	14				
65	79	85	16				
80	93	99	16				
100	114	119	20				

Гигиенический глухой резьбовой штуцер, DIN 11853-1 для трубопроводов DIN

hygienic blind male part

2231

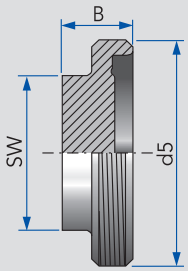

DN	d5	B	SW				кг
10	Rd 28×⅛	24	17				
15	Rd 34×⅛	24	17				
20	Rd 44×⅙	24	17				
25	Rd 52×⅙	24	27				
32	Rd 58×⅙	24	27				
40	Rd 65×⅙	24	27				
50	Rd 78×⅙	24	27				
65	Rd 95×⅙	28	32				
80	Rd 110×¼	28	32				
100	Rd 130×¼	30	32				

Уплотнение для асептических и гигиенических соединений, DIN 11853, DIN 11864

gasket for aseptic unions

2233
2304

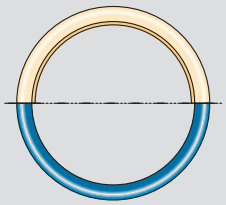

k-flex
2233

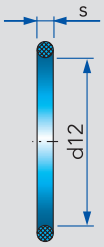

О-кольцо
2304

DN	d12	s					кг
10	12	3,5					0,01
15	18	3,5					0,01
20	22	3,5					0,01
25	28	3,5					0,01
32	34	5,0					0,01
40	40	5,0					0,01
50	52	5,0					0,01
65	68	5,0					0,01
80	83	5,0					0,01
100	102	5,0					0,02

Гигиенический глухой конический штуцер, DIN 11853-1 для трубопроводов DIN

hygienic blind liner

DN					AISI 316L Полированный			
	Артикул	Цена €	Артикул	Цена €	Артикул	Цена €	Артикул	Цена €
10					2230010050-040	13,40		
15					2230015050-040	13,80		
20					2230020050-040	14,30		
25					2230025050-040	15,90		
32					2230032050-040	18,20		
40					2230040050-040	19,10		
50					2230050050-040	23,50		
65					2230065050-040	31,80		
80					2230080050-040	47,60		
100					2230100050-040	68,40		

Гигиенический глухой резьбовой штуцер, DIN 11853-1 для трубопроводов DIN

hygienic blind male part

DN					AISI 316L Полированный			
	Артикул	Цена €	Артикул	Цена €	Артикул	Цена €	Артикул	Цена €
10					2231010050-040			
15					2231015050-040			
20					2231020050-040			
25					2231025050-040			
32					2231032050-040			
40					2231040050-040			
50					2231050050-040			
65					2231065050-040			
80					2231080050-040			
100					2231100050-040			

Уплотнение для асептических и гигиенических соединений, DIN 11853, DIN 11864

gasket for aseptic unions

DN	*k-flex*		EPDM					
	Артикул	Цена €	Артикул	Цена €	Артикул	Цена €	Артикул	Цена €
10	2233010000-114	7,90	2304012035-170	4,00				
15	2233015000-114	8,10	2304018035-170	4,30				
20	2233020000-114	8,30	2304022035-170	4,70				
25	2233025000-114	8,60	2304028035-170	5,20				
32	2233032000-114	10,50	2304034050-170	5,70				
40	2233040000-114	11,20	2304040050-170	6,10				
50	2233050000-114	12,60	2304052050-170	6,90				
65	2233065000-114	14,10	2304068050-170	8,30				
80	2233080000-114	15,00	2304083050-170	10,30				
100	2233100000-114	16,60	2304102050-170	12,90				

Гигиенический фланец с буртиком, DIN 11853-2

hygienic small flange with groove

2286

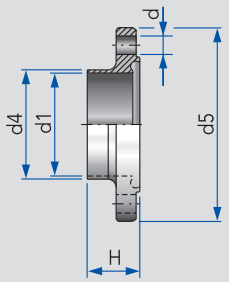

DN	d1	d4	d5	d	H		кг
10	10	13	54	4×9	25,5		0,16
15	16	19	59	4×9	25,5		0,19
20	20	23	64	4×9	25,5		0,22
25	26	29	70	4×9	25,5		0,25
32	32	35	76	4×9	25,5		0,28
40	38	41	82	4×9	25,5		0,31
50	50	53	94	4×9	25,5		0,39
65	66	70	113	8×9	25,5		0,51
80	81	85	133	8×11	27,5		0,80
100	100	104	159	8×11	27,5		1,27
125	125	129	183	8×11	29,5		1,53
150	150	154	213	8×14	29,5		2,18

Гигиенический фланец с проточкой, DIN 11853-2

hygienic flange with collar

2285

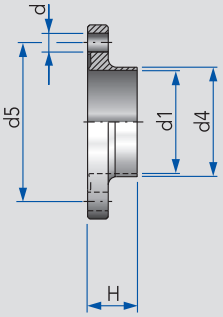

DN	d1	d4	d5	d	H		кг
10	10	13	54	4×9	24		0,16
15	16	19	59	4×9	24		0,19
20	20	23	64	4×9	24		0,22
25	26	29	70	4×9	24		0,25
32	32	35	76	4×9	24		0,28
40	38	41	82	4×9	24		0,32
50	50	53	94	4×9	24		0,39
65	66	70	113	8×9	24		0,52
80	81	85	133	8×11	26		0,80
100	100	104	159	8×11	26		1,29
125	125	129	183	8×11	28		1,55
150	150	154	213	8×14	28		2,18

Асептическое фланцевое соединение в сборе, с болтами, гайками и уплотнением, DIN 11853-2

hygienic flange connection, complete

2287

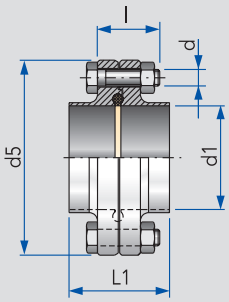

DN	PN	d1	d5	d	l	L1	кг
10	25	10	54	4×M8	30	48	0,34
15	25	16	59	4×M8	30	48	0,41
20	25	20	64	4×M8	30	48	0,47
25	25	26	70	4×M8	30	48	0,53
32	25	32	76	4×M8	30	48	0,59
40	25	38	82	4×M8	30	48	0,66
50	16	50	94	4×M8	30	48	0,81
65	16	66	113	8×M8	30	48	1,06
80	16	81	133	8×M10	35	52	1,63
100	16	100	159	8×M10	40	52	2,59
125	10	125	183	8×M10	40	56	3,11
150	10	150	213	8×M12	50	56	4,39

Уплотнение для асептических и гигиенических соединений, DIN 11853, DIN 11864

gasket for aseptic/hygienic unions

2233
2304

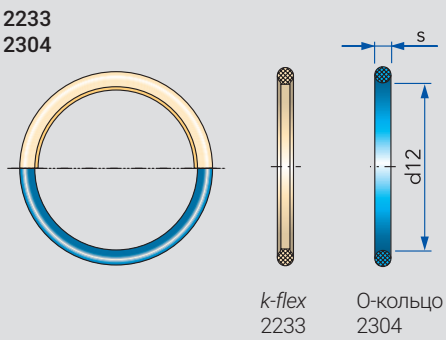

DN	d12	s					кг
10	12	3,5					0,01
15	18	3,5					0,01
20	22	3,5					0,01
25	28	3,5					0,01
32	34	5,0					0,01
40	40	5,0					0,01
50	52	5,0					0,01
65	68	5,0					0,01
80	83	5,0					0,01
100	102	5,0					0,02

ДОМОЙ

Гигиенический фланец с буртиком, DIN 11853-2

hygienic small flange with groove

DN					AISI 316L Полированный			
	Артикул	Цена €	Артикул	Цена €	Артикул	Цена €	Артикул	Цена €
10					2286010000-040	18,20		
15					2286015000-040	20,60		
20					2286020000-040	24,10		
25					2286025000-040	26,20		
32					2286032000-040	28,20		
40					2286040000-040	31,40		
50					2286050000-040	35,90		
65					2286065000-040	45,40		
80					2286080000-040	57,50		
100					2286100000-040	73,80		
125					2286125000-040	97,00		
150					2286150000-040	144,40		

Гигиенический фланец с проточкой, DIN 11853-2

hygienic flange with collar

DN					AISI 316L Полированный			
	Артикул	Цена €	Артикул	Цена €	Артикул	Цена €	Артикул	Цена €
10					2285010000-040	17,00		
15					2285015000-040	19,10		
20					2285020000-040	22,60		
25					2285025000-040	24,50		
32					2285032000-040	26,50		
40					2285040000-040	29,50		
50					2285050000-040	33,80		
65					2285065000-040	43,20		
80					2285080000-040	55,00		
100					2285100000-040	71,00		
125					2285125000-040	94,30		
150					2285150000-040	140,70		

Асептическое фланцевое соединение в сборе, с болтами, гайками и уплотнением, DIN 11853-2

hygienic flange connection

DN					AISI 316L Полированное, уплотнение *k-flex*		AISI 316L Полированное, уплотнение EPDM	
	Артикул	Цена €	Артикул	Цена €	Артикул	Цена €	Артикул	Цена €
10					2287010000-040	45,10	2287010130-040	41,40
15					2287015000-040	49,90	2287015130-040	46,30
20					2287020000-040	57,10	2287020130-040	53,60
25					2287025000-040	61,40	2287025130-040	58,00
32					2287032000-040	67,10	2287032130-040	62,40
40					2287040000-040	73,90	2287040130-040	69,00
50					2287050000-040	84,30	2287050130-040	78,80
65					2287065000-040	107,10	2287065130-040	101,30
80					2287080000-040	134,70	2287080130-040	130,10
100					2287100000-040	168,70	2287100130-040	165,10
125					2287125000-040	222,40	2287125130-040	213,00
150					2287150000-040	320,70	2287150130-040	314,30

Уплотнение для асептических и гигиенических соединений, DIN 11853, DIN 11864

gasket for aseptic/hygienic unions

DN	*k-flex*		EPDM					
	Артикул	Цена €	Артикул	Цена €	Артикул	Цена €	Артикул	Цена €
10	2233010000-114	7,90	2304012035-170	4,00				
15	2233015000-114	8,10	2304018035-170	4,30				
20	2233020000-114	8,30	2304022035-170	4,70				
25	2233025000-114	8,60	2304028035-170	5,20				
32	2233032000-114	10,50	2304034050-170	5,70				
40	2233040000-114	11,20	2304040050-170	6,10				
50	2233050000-114	12,60	2304052050-170	6,90				
65	2233065000-114	14,10	2304068050-170	8,30				
80	2233080000-114	15,00	2304083050-170	10,30				
100	2233100000-114	16,60	2304102050-170	12,90				

Отводы
Тройники
Крестовины

Bends
T-pieces
Cross pieces

3

Оглавление	Overview	Kurzübersicht	
Отводы 90° под сварку	Bend S-S, 90°	Bogen S-S, 90°	**3.01**
Отводы 90° под сварку, для дюймовых трубопроводов	Bend S-S, 90° for inch tubes	Bogen S-S, 90° für Zoll-Rohr	**3.01**
Отводы 90° удлиненные, под сварку	Long bend W-W, 90°	Bogen W-W, 90°	**3.02**
Отводы 45° под сварку	Bend S-S, 45°	Bogen S-S, 45°	**3.02**
Отводы 90° резьба/сварка	Bend G-S, 90°	Bogen G-S, 90°	**3.03**
Отводы 90° конич. штуцер/сварка	Bend K-S, 90°	Bogen K-S, 90°	**3.03**
Отводы 90° гайка/резьба	Bend K/M-G, 90°	Bogen K/M-G, 90°	**3.03**
Отводы 90° гайка/гайка	Bend K/M-K/M, 90°	Bogen K/M-K/M, 90°	**3.03**
Т-образные отводы под сварку	Swept tee	T-Bogen S-S-S	**3.04**
Двойные Т-образные отводы под сварку	Double swept tee	T-Doppelbogen S-S-S	**3.04**
Отводы 180° под сварку (калачи)	Bend S-S, 180°	Umlenkbogen S-S, 180°	**3.04**
Отводы 180° гайка/гайка (калачи)	Bend K/M-K/M, 180°	Umlenkbogen K/M-K/M, 180°	**3.04**
Тройники под сварку	Pulled tee S-S-S	T-Stück S-S-S	**3.05**
Переходные тройники под сварку	Reducing pulled tee S-S-S	Reduzier-T-Stück S-S-S	**3.06**
Тройники под сварку для дюймовых трубопроводов	Long tee S-S-S inch tubes	T-Stück S-S-S für Zollrohr	**3.06**
Тройники резьба/гайка/резьба	Equal tee G-K/M-G	T-Stück G-K/M-G	**3.07**
Крестовины под сварку	Cross piece SS-SS for tube	Kreuzstück SS-SS für Rohr	**3.07**

Отвод 90°, сварка/сварка, DIN 11852 Ряд A

bend 90°, welding/welding, series A

3001
3003

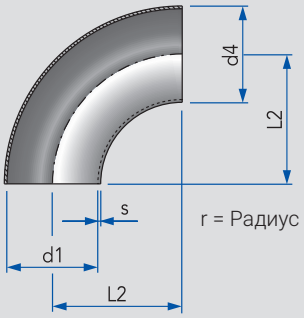

DN	d1	d4	s	r	L2		кг
10	10	13	1,5	26,0	26,0		0,02
15	16	19	1,5	35,0	35,0		0,04
20	20	23	1,5	40,0	40,0		0,05
25	26	29	1,5	50,0	50,0		0,08
32	32	35	1,5	55,0	55,0		0,11
40	38	41	1,5	60,0	60,0		0,13
50	50	53	1,5	70,0	70,0		0,17
65	66	70	2,0	80,0	80,0		0,41
80	81	85	2,0	90,0	90,0		0,60
100	100	104	2,0	100,0	100,0		0,80
125	125	129	2,0	187,5	187,5		1,80
150	150	154	2,0	225,0	225,0		2,80
200	200	204	2,0	300,0	300,0		4,48

Отвод 90°, сварка/сварка, не соответствует стандарту DIN

bend 90°, welding/welding, not compliant with DIN

3001

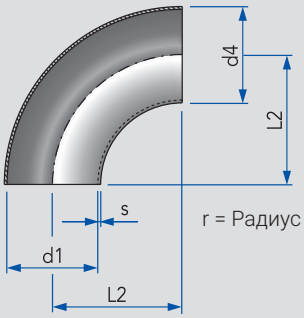

DN	d1	d4	s	r	L2		кг
10	9	12	1,5	26	26		0,02
15	15	18	1,5	35	35		0,04
20	19	22	1,5	40	40		0,05
25	25	28	1,5	50	50		0,08
32	31	34	1,5	55	55		0,11
40	37	40	1,5	60	60		0,13
50	49	52	1,5	70	70		0,17

Отвод 90°, сварка/сварка, для дюймовых трубопроводов

bend 90°, welding/welding, for inch tubes

3081

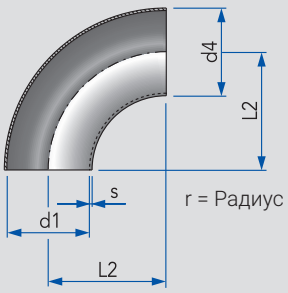

Дюйм	d1	d4	s	r	L2		кг
1"	22,9	25,4	1,25	28	28		0,05
1 ½"	35,1	38,1	1,50	45	45		0,10
2"	47,8	50,8	1,50	68	68		0,10
2 ½"	60,2	63,5	1,63	83	83		0,32
3"	72,9	76,1	1,63	95	95		0,44
4"	97,4	101,6	2,11	134	134		0,62

ДОМОЙ

Отвод 90°, сварка/сварка, DIN 11852 Ряд A

bend 90°, welding/welding, series A

DN	AISI 304L Матовый		AISI 304L Полированный		AISI 316L Матовый		AISI 316L Полированный	
	Артикул	Цена €	Артикул	Цена €	Артикул	Цена €	Артикул	Цена €
10	3003010000-020	3,90	3003010000-021	5,20	3003010000-040	4,50	3003010000-041	5,80
15	3003015000-020	4,30	3003015000-021	5,70	3003015000-040	5,10	3003015000-041	6,40
20	3003020000-020	4,70	3003020000-021	6,20	3003020000-040	5,60	3003020000-041	7,00
25	3003025000-020	3,40	3003025000-021	4,70	3003025000-040	4,00	3003025000-041	5,40
32	3003032000-020	4,00	3003032000-021	5,80	3003032000-040	4,70	3003032000-041	6,50
40	3003040000-020	4,90	3003040000-021	6,70	3003040000-040	5,80	3003040000-041	7,50
50	3003050000-020	6,00	3003050000-021	7,90	3003050000-040	7,00	3003050000-041	8,90
65	3001065000-020	9,80	3001065000-021	13,90	3001065000-040	11,40	3001065000-041	15,50
80	3001080000-020	14,80	3001080000-021	22,80	3001080000-040	17,20	3001080000-041	25,10
100	3001100000-020	19,80	3001100000-021	30,90	3001100000-040	23,00	3001100000-041	34,00
125	3001125000-020	37,90	3001125000-021	65,30	3001125000-040	50,70	3001125000-041	71,00
150	3001150000-020	60,30	3001150000-021	93,30	3001150000-040	73,20	3001150000-041	102,00
200	3001200000-020	97,50	3001200000-021	193,90	3001200000-040	110,40	3001200000-041	206,80

Отвод 90°, сварка/сварка, не соответствует стандарту DIN

bend 90°, welding/welding, not compliant with DIN

DN	AISI 304L Матовый		AISI 304L Полированный		AISI 316L Матовый		AISI 316L Полированный	
	Артикул	Цена €	Артикул	Цена €	Артикул	Цена €	Артикул	Цена €
10	3001010000-020	4,00	3001010000-021	5,30	3001010000-040	4,60	3001010000-041	5,90
15	3001015000-020	4,40	3001015000-021	5,80	3001015000-040	5,20	3001015000-041	6,50
20	3001020000-020	4,80	3001020000-021	6,30	3001020000-040	5,70	3001020000-041	7,10
25	3001025000-020	3,50	3001025000-021	4,80	3001025000-040	4,10	3001025000-041	5,50
32	3001032000-020	4,10	3001032000-021	5,90	3001032000-040	4,80	3001032000-041	6,60
40	3001040000-020	5,10	3001040000-021	6,80	3001040000-040	5,90	3001040000-041	7,60
50	3001050000-020	6,10	3001050000-021	8,00	3001050000-040	7,10	3001050000-041	9,00

Отвод 90°, сварка/сварка, для дюймовых трубопроводов

bend 90°, welding/welding, for inch tubes

Дюйм	AISI 304L Матовый		AISI 304L Полированный		AISI 316L Матовый		AISI 316L Полированный	
	Артикул	Цена €	Артикул	Цена €	Артикул	Цена €	Артикул	Цена €
1“	3081026000-020	5,20	3081026000-021	6,70	3081026000-040	6,70	3081026000-041	8,20
1 ½“	3081038000-020	6,00	3081038000-021	8,00	3081038000-040	7,70	3081038000-041	9,70
2“	3081051000-020	8,20	3081051000-021	10,80	3081051000-040	10,70	3081051000-041	13,20
2 ½“	3081064000-020	11,90	3081064000-021	17,00	3081064000-040	15,50	3081064000-041	20,60
3“	3081076000-020	17,20	3081076000-021	26,00	3081076000-040	19,50	3081076000-041	28,30
4“	3081101000-020	34,20	3081101000-021	42,80	3081101000-040	40,40	3081101000-041	52,10

Отвод 90°, удлиненный, сварка/сварка, DIN EN 10357, Ряды A, B

long bend 90°, welding/welding, series A and B

3002

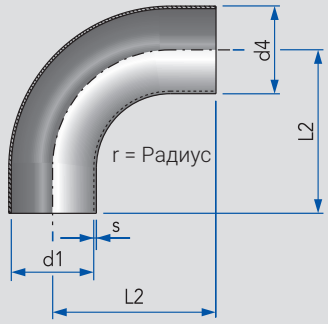

DN	d1	d4	s	r	L2		кг
10	9	12	1,5	26	38		0,02
15	15	18	1,5	35	47		0,05
20	19	22	1,5	40	52		0,06
25	25	28	1,5	50	70		0,11
32	31	34	1,5	55	77		0,15
40	37	40	1,5	60	85		0,20
50	49	52	1,5	70	97		0,29
65	66	70	2,0	80	110		0,57
80	81	85	2,0	90	118		0,73
100	100	104	2,0	100	140		1,08

Отвод 45°, сварка/сварка, DIN 11852

bend 45°, welding/welding

3010

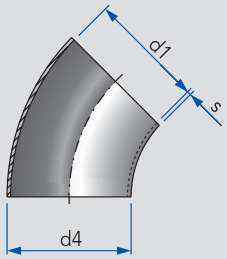

DN	d1	d4	s				кг
10	10	13	1,5				0,01
15	16	19	1,5				0,02
20	20	23	1,5				0,03
25	26	29	1,5				0,04
32	32	35	1,5				0,05
40	38	41	1,5				0,07
50	50	53	1,5				0,10
65	66	70	2,0				0,20
80	81	85	2,0				0,28
100	100	104	2,0				0,43
125	125	129	2,0				0,90
150	150	154	2,0				1,25

Отвод 45°, сварка/сварка, не соответствует стандарту DIN

bend 45°, welding/welding, not compliant wih DIN

3010

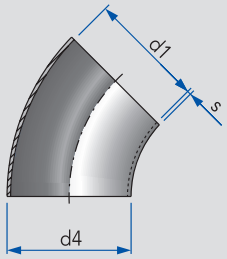

DN	d1	d4	s				кг
20	19	22	1,5				0,02
25	25	28	1,5				0,04
32	31	34	1,5				0,05
40	37	40	1,5				0,07
50	49	52	1,5				0,10

ДОМОЙ

Отвод 90°, удлиненный, сварка/сварка, DIN EN 10357, Ряды A, B

long bend 90°, welding/welding, series A and B

DN	AISI 304L Матовый		AISI 304L Полированный		AISI 316L Матовый		AISI 316L Полированный	
	Артикул	Цена €	Артикул	Цена €	Артикул	Цена €	Артикул	Цена €
10	3002010000-020	6,10	3002010000-021	7,80	3002010000-040	7,60	3002010000-041	9,80
15	3002015000-020	6,90	3002015000-021	9,60	3002015000-040	8,60	3002015000-041	12,00
20	3002020000-020	7,40	3002020000-021	10,50	3002020000-040	9,20	3002020000-041	13,20
25	3002025000-020	5,90	3002025000-021	7,60	3002025000-040	7,00	3002025000-041	9,80
32	3002032000-020	6,60	3002032000-021	9,10	3002032000-040	8,60	3002032000-041	11,90
40	3002040000-020	7,30	3002040000-021	10,50	3002040000-040	9,80	3002040000-041	11,80
50	3002050000-020	9,20	3002050000-021	13,10	3002050000-040	13,10	3002050000-041	18,40
65	3002065000-020	17,10	3002065000-021	23,90	3002065000-040	25,40	3002065000-041	36,00
80	3002080000-020	28,60	3002080000-021	43,70	3002080000-040	42,80	3002080000-041	65,70
100	3002100000-020	44,00	3002100000-021	63,90	3002100000-040	66,10	3002100000-041	96,00

Отвод 45°, сварка/сварка, DIN 11852

bend 45°, welding/welding

DN	AISI 304L Матовый		AISI 304L Полированный		AISI 316L Матовый		AISI 316L Полированный	
	Артикул	Цена €	Артикул	Цена €	Артикул	Цена €	Артикул	Цена €
10	3010010020-020	5,30	3010010020-021	6,80	3010010020-040	6,10	3010010020-041	7,50
15	3010015020-020	5,40	3010015020-021	6,90	3010015020-040	6,20	3010015020-041	7,60
20	3010020020-020	5,30	3010020020-021	6,60	3010020020-040	6,20	3010020020-041	7,30
25	3010025020-020	5,50	3010025020-021	6,80	3010025020-040	6,40	3010025020-041	7,80
32	3010032020-020	6,20	3010032020-021	7,40	3010032020-040	7,20	3010032020-041	8,40
40	3010040020-020	6,60	3010040020-021	8,30	3010040020-040	7,80	3010040020-041	9,20
50	3010050020-020	7,90	3010050020-021	9,20	3010050020-040	9,20	3010050020-041	10,70
65	3010065000-020	11,50	3010065000-021	14,50	3010065000-040	13,60	3010065000-041	16,60
80	3010080000-020	16,10	3010080000-021	21,80	3010080000-040	18,60	3010080000-041	24,30
100	3010100000-020	23,20	3010100000-021	32,60	3010100000-040	27,00	3010100000-041	36,30
125	3010125000-020	40,10	3010125000-021	59,20	3010125000-040	46,60	3010125000-041	65,60
150	3010150000-020	61,90	3010150000-021	87,60	3010150000-040	71,40	3010150000-041	97,00

Отвод 45°, сварка/сварка, не соответствует стандарту DIN

bend 45°, welding/welding, not compliant wih DIN

DN	AISI 304L Матовый		AISI 304L Полированный		AISI 316L Матовый		AISI 316L Полированный	
	Артикул	Цена €	Артикул	Цена €	Артикул	Цена €	Артикул	Цена €
20	3010020000-020	5,40	3010020000-021	6,90	3010020000-040	6,30	3010020000-041	7,60
25	3010025000-020	5,50	3010025000-021	7,00	3010025000-040	6,50	3010025000-041	7,90
32	3010032000-020	6,30	3010032000-021	7,50	3010032000-040	7,30	3010032000-041	8,50
40	3010040000-020	6,70	3010040000-021	8,40	3010040000-040	7,90	3010040000-041	9,30
50	3010050000-020	8,00	3010050000-021	9,30	3010050000-040	9,30	3010050000-041	10,80

Отвод 90°, резьба/сварка, DIN 10357 Ряд A

bend 90°, male/welding, series A

3004

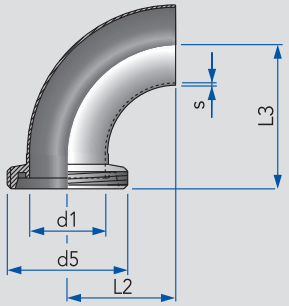

DN	d1	d5	s	L2	L3		кг
10	10	Rd 28×⅙	1,5	26	43		0,05
15	16	Rd 34×⅙	1,5	35	52		0,08
20	20	Rd 44×⅙	1,5	40	59		0,11
25	26	Rd 52×⅙	1,5	50	72		0,18
32	32	Rd 58×⅙	1,5	55	77		0,23
40	38	Rd 65×⅙	1,5	60	82		0,28
50	50	Rd 78×⅙	1,5	70	93		0,39
65	66	Rd 95×⅙	2,0	80	105		0,70
80	81	Rd 110×¼	2,0	90	115		0,95
100	100	Rd 130×¼	2,0	100	130		1,25

Отвод 90°, конический штуцер/сварка, DIN 10357 Ряд A

bend 90°, liner/welding, series A

3005

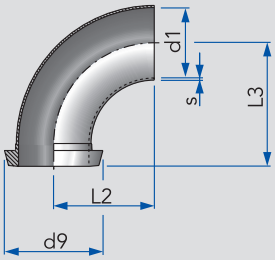

DN	d1	d9	s	L2	L3		кг
10	10	22	1,5	26	39		0,03
15	16	28	1,5	35	48		0,06
20	20	36	1,5	40	53		0,09
25	26	44	1,5	50	65		0,15
32	32	50	1,5	55	70		0,19
40	38	56	1,5	60	75		0,23
50	50	68	1,5	70	86		0,34
65	66	86	2,0	80	97		0,60
80	81	100	2,0	90	107		0,81
100	100	121	2,0	100	120		1,12

Отвод 90°, гайка/резьба

bend 90°, liner + nut/male

3007

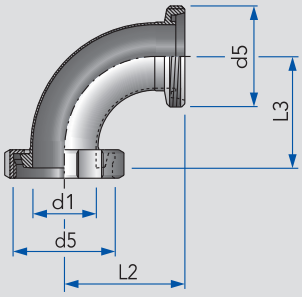

DN	d1	d5	L2	L3			кг
10	10	Rd 28×⅛	43	39			0,13
15	16	Rd 34×⅛	52	48			0,19
20	20	Rd 44×⅙	59	53			0,28
25	26	Rd 52×⅙	72	65			0,43
32	32	Rd 58×⅙	77	70			0,51
40	38	Rd 65×⅙	82	75			0,63
50	50	Rd 78×⅙	93	86			0,88
65	66	Rd 95×⅙	105	97			1,46
80	81	Rd 110×¼	115	107			1,92
100	100	Rd 130×¼	130	120			2,65

Отвод 90°, гайка/гайка

bend 90°, liner + nut/liner + nut

3008

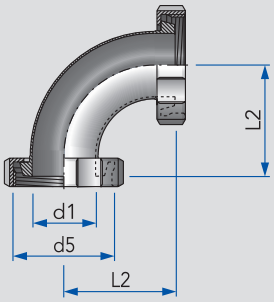

DN	d1	d5	L2				кг
10	10	Rd 28×⅙	39				0,20
15	16	Rd 34×⅙	48				0,25
20	20	Rd 44×⅙	53				0,43
25	26	Rd 52×⅙	65				0,55
32	32	Rd 58×⅙	70				0,68
40	38	Rd 65×⅙	75				0,81
50	50	Rd 78×⅙	86				1,14
65	66	Rd 95×⅙	97				1,91
80	81	Rd 110×¼	107				2,49
100	100	Rd 130×¼	120				3,46

ДОМОЙ

Отвод 90°, резьба/сварка, DIN 10357 Ряд A

bend 90°, male/welding, series A

DN	AISI 304L Матовый		AISI 304L Полированный		AISI 316L Матовый		AISI 316L Полированный	
	Артикул	Цена €	Артикул	Цена €	Артикул	Цена €	Артикул	Цена €
10	3004010000-022	17,00	3004010000-021	17,00	3004010000-042	22,20	3004010000-041	22,20
15	3004015000-022	17,60	3004015000-021	17,60	3004015000-042	22,90	3004015000-041	22,90
20	3004020000-022	18,00	3004020000-021	18,00	3004020000-042	23,30	3004020000-041	23,30
25	3004025000-022	19,70	3004025000-021	19,70	3004025000-042	25,80	3004025000-041	25,80
32	3004032000-022	21,90	3004032000-021	21,90	3004032000-042	28,40	3004032000-041	28,40
40	3004040000-022	23,40	3004040000-021	23,40	3004040000-042	30,40	3004040000-041	30,40
50	3004050000-022	25,20	3004050000-021	25,20	3004050000-042	32,90	3004050000-041	32,90
65	3004065000-022	35,00	3004065000-021	35,00	3004065000-042	45,50	3004065000-041	45,50
80	3004080000-022	49,70	3004080000-021	49,70	3004080000-042	64,60	3004080000-041	64,60
100	3004100000-022	68,10	3004100000-021	68,10	3004100000-042	88,50	3004100000-041	88,50

Отвод 90°, конический штуцер/сварка, DIN 10357 Ряд A

bend 90°, liner/welding, series A

DN	AISI 304L Матовый		AISI 304L Полированный		AISI 316L Матовый		AISI 316L Полированный	
	Артикул	Цена €	Артикул	Цена €	Артикул	Цена €	Артикул	Цена €
10	3005010000-022	14,50	3005010000-021	14,50	3005010000-042	18,80	3005010000-041	18,80
15	3005015000-022	14,60	3005015000-021	14,60	3005015000-042	19,00	3005015000-041	19,00
20	3005020000-022	14,70	3005020000-021	14,70	3005020000-042	19,10	3005020000-041	19,10
25	3005025000-022	14,80	3005025000-021	14,80	3005025000-042	19,20	3005025000-041	19,20
32	3005032000-022	18,40	3005032000-021	18,40	3005032000-042	23,90	3005032000-041	23,90
40	3005040000-022	20,10	3005040000-021	20,10	3005040000-042	26,30	3005040000-041	26,30
50	3005050000-022	21,90	3005050000-021	21,90	3005050000-042	28,50	3005050000-041	28,50
65	3005065000-022	29,40	3005065000-021	29,40	3005065000-042	38,20	3005065000-041	38,20
80	3005080000-022	43,70	3005080000-021	43,70	3005080000-042	56,90	3005080000-041	56,90
100	3005100000-022	63,10	3005100000-021	63,10	3005100000-042	82,10	3005100000-041	82,10

Отвод 90°, гайка/резьба

bend 90°, liner + nut/male

DN	AISI 304L Матовый		AISI 304L Полированный		AISI 316L Матовый		AISI 316L Полированный	
	Артикул	Цена €	Артикул	Цена €	Артикул	Цена €	Артикул	Цена €
10	3007010000-022	31,30	3007010000-021	31,30	3007010000-042	40,60	3007010000-041	40,60
15	3007015000-022	32,70	3007015000-021	32,70	3007015000-042	42,50	3007015000-041	42,50
20	3007020000-022	34,10	3007020000-021	34,10	3007020000-042	44,40	3007020000-041	44,40
25	3007025000-022	32,60	3007025000-021	32,60	3007025000-042	42,30	3007025000-041	42,30
32	3007032000-022	37,50	3007032000-021	37,50	3007032000-042	48,70	3007032000-041	48,70
40	3007040000-022	39,80	3007040000-021	39,80	3007040000-042	51,80	3007040000-041	51,80
50	3007050000-022	43,60	3007050000-021	43,60	3007050000-042	56,80	3007050000-041	56,80
65	3007065000-022	61,30	3007065000-021	61,30	3007065000-042	79,60	3007065000-041	79,60
80	3007080000-022	86,90	3007080000-021	86,90	3007080000-042	113,00	3007080000-041	113,00
100	3007100000-022	128,00	3007100000-021	128,00	3007100000-042	166,30	3007100000-041	166,30

Отвод 90°, гайка/гайка

bend 90°, liner + nut/liner + nut

DN	AISI 304L Матовый		AISI 304L Полированный		AISI 316L Матовый		AISI 316L Полированный	
	Артикул	Цена €	Артикул	Цена €	Артикул	Цена €	Артикул	Цена €
10	3008010000-022	37,60	3008010000-021	37,60	3008010000-042	48,80	3008010000-041	48,80
15	3008015000-022	39,00	3008015000-021	39,00	3008015000-042	50,60	3008015000-041	50,60
20	3008020000-022	41,20	3008020000-021	41,20	3008020000-042	53,60	3008020000-041	53,60
25	3008025000-022	38,30	3008025000-021	38,30	3008025000-042	49,90	3008025000-041	49,90
32	3008032000-022	45,00	3008032000-021	45,00	3008032000-042	58,60	3008032000-041	58,60
40	3008040000-022	48,10	3008040000-021	48,10	3008040000-042	62,50	3008040000-041	62,50
50	3008050000-022	52,00	3008050000-021	52,00	3008050000-042	67,60	3008050000-041	67,60
65	3008065000-022	73,20	3008065000-021	73,20	3008065000-042	95,20	3008065000-041	95,20
80	3008080000-022	96,90	3008080000-021	96,90	3008080000-042	125,80	3008080000-041	125,80
100	3008100000-022	145,50	3008100000-021	145,50	3008100000-042	189,20	3008100000-041	189,20

Т-образный отвод под сварку, DIN EN 10357, Ряд A

swept tee series A, welding ends

3030

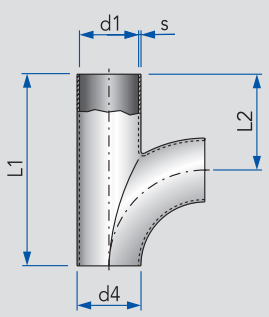

DN	d1	d4	s	L1	L2		кг
25	26	29	1,5	100	50		0,14
32	32	35	1,5	110	55		0,18
40	38	41	1,5	120	60		0,24
50	50	53	1,5	140	70		0,34
65	66	70	2,0	160	80		0,68
80	81	85	2,0	180	90		0,90
100	100	104	2,0	200	100		1,14

Двойной Т-образный отвод под сварку, DIN EN 10357, Ряд A

double swept tee series A, welding ends

3032

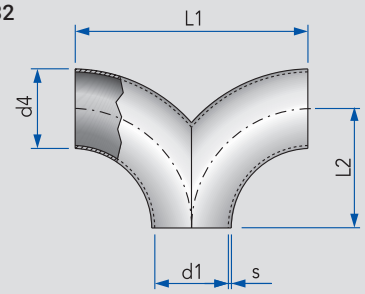

DN	d1	d4	s	L1	L2		кг
25	26	29	1,5	100	50		0,13
32	32	35	1,5	110	55		0,16
40	38	41	1,5	120	60		0,19
50	50	53	1,5	140	70		0,26
65	66	70	2,0	160	80		0,57
80	81	85	2,0	180	90		0,79
100	100	104	2,0	200	100		1,70

Отвод 180°, сварка/сварка, DIN EN 10357, Ряд A (калач)

bend 180°, welding/welding, series A

3034

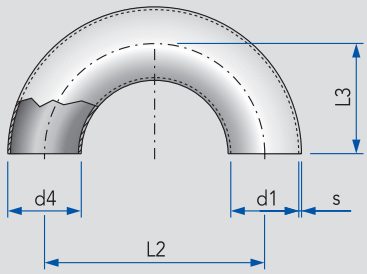

DN	d1	d4	s	L2	L3		кг
25	26	29	1,5	100	50,0		0,16
32	32	35	1,5	110	55,0		0,19
40	38	41	1,5	120	60,0		0,30
50	50	53	1,5	140	70,0		0,35
65	66	70	2,0	160	80,0		0,72
80	81	85	2,0	180	90,0		1,16
100	100	104	2,0	200	100,0		1,72

Отвод 180°, гайка/гайка, (калач)

bend 180°, liner + nut/liner + nut

3036

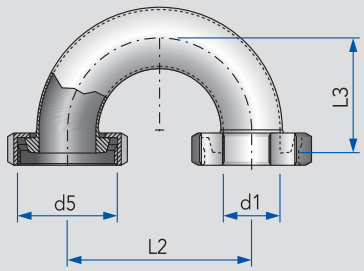

DN	d1	d5	L2	L3			кг
25	26	Rd 52×⅙	100	65			0,62
32	32	Rd 58×⅙	110	70			0,76
40	38	Rd 65×⅙	120	75			0,91
50	50	Rd 78×⅙	140	86			1,30
65	66	Rd 95×⅙	160	97			2,32
80	81	Rd 110×¼	180	107			3,04
100	100	Rd 130×¼	200	120			4,23

ДОМОЙ

Т-образный отвод под сварку, DIN EN 10357, Ряд A

swept tee series A, welding ends

DN	AISI 304L Матовый		AISI 304L Полированный		AISI 316L Матовый		AISI 316L Полированный	
	Артикул	Цена €	Артикул	Цена €	Артикул	Цена €	Артикул	Цена €
25	3030025020-020	71,50	3030025020-021	71,50	3030025020-040	87,70	3030025020-041	87,70
32	3030032020-020	73,30	3030032020-021	73,20	3030032020-040	89,80	3030032020-041	89,80
40	3030040020-020	75,20	3030040020-021	75,20	3030040020-040	92,40	3030040020-041	92,40
50	3030050020-020	76,50	3030050020-021	76,50	3030050020-040	93,90	3030050020-041	93,90
65	3030065001-020	96,10	3030065000-021	96,10	3030065001-040	117,90	3030065000-041	117,90
80	3030080001-020	125,00	3030080000-021	125,00	3030080001-040	152,50	3030080000-041	152,50
100	3030100001-020	195,60	3030100000-021	195,60	3030100001-040	238,60	3030100000-041	238,60

Двойной Т-образный отвод под сварку, DIN EN 10357, Ряд A

double swept tee series A, welding ends

DN	AISI 304L Матовый		AISI 304L Полированный		AISI 316L Матовый		AISI 316L Полированный	
	Артикул	Цена €	Артикул	Цена €	Артикул	Цена €	Артикул	Цена €
25	3032025010-020	56,70	3032025010-021	56,70	3032025010-040	69,50	3032025010-041	69,50
32	3032032010-020	59,60	3032032010-021	59,60	3032032010-040	73,20	3032032010-041	73,20
40	3032040010-020	63,60	3032040010-021	63,60	3032040010-040	78,10	3032040010-041	78,10
50	3032050010-020	68,50	3032050010-021	68,50	3032050010-040	84,10	3032050010-041	84,10
65	3032065001-020	92,40	3032065000-021	92,40	3032065001-040	113,40	3032065000-041	113,40
80	3032080001-020	138,60	3032080000-021	138,60	3032080001-040	169,10	3032080000-041	169,10
100	3032100001-020	202,40	3032100000-021	202,40	3032100001-040	333,50	3032100000-041	333,50

Отвод 180°, сварка/сварка, DIN EN 10357, Ряд A (калач)

bend 180°, welding/welding, series A

DN	AISI 304L Матовый		AISI 304L Полированный		AISI 316L Матовый		AISI 316L Полированный	
	Артикул	Цена €	Артикул	Цена €	Артикул	Цена €	Артикул	Цена €
25	3034025020-020	37,70	3034025020-021	37,70	3034025020-040	51,00	3034025020-041	51,00
32	3034032020-020	38,80	3034032020-021	38,80	3034032020-040	52,60	3034032020-041	52,60
40	3034040020-020	39,90	3034040020-021	39,90	3034040020-040	53,90	3034040020-041	53,90
50	3034050020-020	43,00	3034050020-021	43,00	3034050020-040	58,00	3034050020-041	58,00
65	3034065001-020	55,70	3034065000-021	55,70	3034065001-040	75,20	3034065000-041	75,20
80	3034080001-020	90,40	3034080000-021	90,40	3034080001-040	122,00	3034080000-041	122,00
100	3034100001-020	127,10	3034100000-021	127,10	3034100001-040	169,70	3034100000-041	169,70

Отвод 180°, гайка/гайка, (калач)

bend 180°, liner + nut/liner + nut

DN	AISI 304L Полированный				AISI 316L Полированный			
	Артикул	Цена €	Артикул	Цена €	Артикул	Цена €	Артикул	Цена €
25	3036025000-021	78,60			3036025000-041	102,20		
32	3036032000-021	83,20			3036032000-041	108,20		
40	3036040000-021	88,00			3036040000-041	114,30		
50	3036050000-021	100,00			3036050000-041	130,00		
65	3036065000-021	140,90			3036065000-041	183,10		
80	3036080000-021	196,80			3036080000-041	255,80		
100	3036100000-021	229,90			3036100000-041	298,80		

Тройник под сварку, укороченный, DIN 11852, Ряд A

pulled tee, short, welding ends, series A

3040

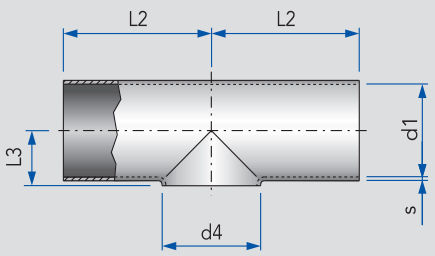

DN	d1	d4	s	L2	L3		кг
10	10	13	1,5	26,0	11,0		0,03
15	16	19	1,5	35,0	11,0		0,05
20	20	23	1,5	40,0	13,0		0,06
25	26	29	1,5	50,0	16,0		0,11
32	32	35	1,5	55,0	19,5		0,13
40	38	41	1,5	60,0	23,0		0,17
50	50	53	1,5	70,0	30,0		0,25
65	66	70	2,0	80,0	40,0		0,49
80	81	85	2,0	90,0	47,5		0,68
100	100	104	2,0	100,0	58,0		1,00
125	125	129	2,0	187,5	74,0		2,14
150	150	154	2,0	225,0	90,0		3,22

Тройник под сварку, укороченный, не соответствует стандарту DIN

pulled tee, short, welding ends, not compliant with DIN

3040

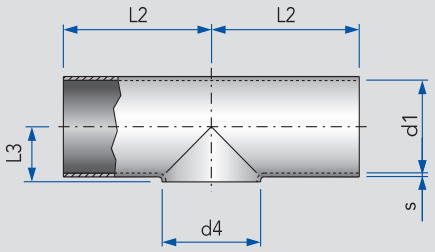

DN	d1	d4	s	L2	L3		кг
25	25	28	1,5	50	16		0,11
32	31	34	1,5	55	20		0,13
40	37	40	1,5	60	23		0,17
50	49	52	1,5	70	30		0,25

Тройник под сварку, DIN 11852, Ряд A

long tee, welding ends, series A

3041
3042

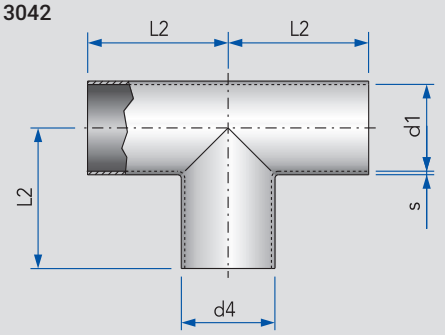

DN	d1	d4	s	L2			кг
10	10	13	1,5	26,0			0,05
15	16	19	1,5	35,0			0,06
20	20	23	1,5	40,0			0,09
25	26	29	1,5	50,0			0,13
32	32	35	1,5	55,0			0,18
40	38	41	1,5	60,0			0,23
50	50	53	1,5	70,0			0,35
65	66	70	2,0	80,0			0,64
80	81	85	2,0	90,0			0,87
100	100	104	2,0	100,0			1,19
125	125	129	2,0	187,5			2,87
150	150	154	2,0	225,0			4,06

Тройник под сварку, не соответствует стандарту DIN

long tee, welding ends, not compliant with DIN

3041

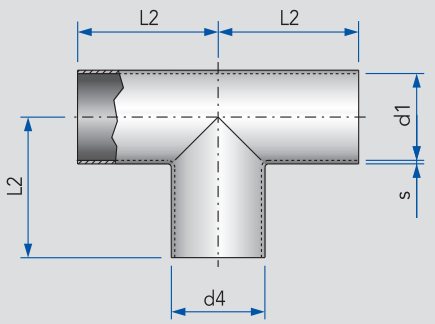

DN	d1	d4	s	L2			кг
20	19	22	1,5	40			0,08
25	25	28	1,5	50			0,12
32	31	34	1,5	55			0,16
40	37	40	1,5	60			0,22
50	49	52	1,5	70			0,33

ДОМОЙ

Тройник под сварку, укороченный, DIN 11852, Ряд A

pulled tee, short, welding ends, series A

DN	AISI 304L Матовый		AISI 304L Полированный		AISI 316L Матовый		AISI 316L Полированный	
	Артикул	Цена €	Артикул	Цена €	Артикул	Цена €	Артикул	Цена €
10	3040010010-020	9,00	3040010010-021	10,40	3040010010-040	11,30	3040010010-041	12,70
15	3040015010-020	8,70	3040015010-021	10,20	3040015010-040	11,00	3040015010-041	12,30
20	3040020010-020	8,40	3040020010-021	9,80	3040020010-040	10,50	3040020010-041	11,90
25	3040025010-020	5,90	3040025010-021	7,20	3040025010-040	7,40	3040025010-041	8,70
32	3040032010-020	6,80	3040032010-021	8,20	3040032010-040	8,60	3040032010-041	10,00
40	3040040010-020	7,70	3040040010-021	9,30	3040040010-040	9,60	3040040010-041	11,20
50	3040050010-020	9,30	3040050010-021	11,30	3040050010-040	11,50	3040050010-041	13,60
65	3040065001-020	14,10	3040065000-021	16,90	3040065001-040	17,60	3040065000-041	20,40
80	3040080001-020	19,70	3040080000-021	23,80	3040080001-040	24,60	3040080000-041	28,60
100	3040100001-020	26,80	3040100000-021	30,50	3040100001-040	33,60	3040100000-041	37,30
125	3040125001-020	61,90	3040125000-021	69,90	3040125001-040	76,30	3040125000-041	84,50
150	3040150001-020	74,60	3040150000-021	84,40	3040150001-040	93,00	3040150000-041	103,40

Тройник под сварку, укороченный, не соответствует стандарту DIN

pulled tee, short, welding ends, not compliant with DIN

DN	AISI 304L Матовый				AISI 316L Матовый			
	Артикул	Цена €	Артикул	Цена €	Артикул	Цена €	Артикул	Цена €
25	3040025001-020	5,90			3040025001-040	7,40		
32	3040032001-020	6,80			3040032001-040	8,60		
40	3040040001-020	7,70			3040040001-040	9,60		
50	3040050001-020	9,30			3040050001-040	11,50		

Тройник под сварку, DIN 11852, Ряд A

long tee, welding ends, series A

DN	AISI 304L Протравленный		AISI 304L Полированный		AISI 316L Протравленный		AISI 316L Полированный	
	Артикул	Цена €	Артикул	Цена €	Артикул	Цена €	Артикул	Цена €
10	3042010000-024	11,70	3042010000-021	11,70	3042010000-044	15,80	3042010000-041	15,80
15	3042015000-024	11,40	3042015000-021	11,40	3042015000-044	15,50	3042015000-041	15,50
20	3042020000-024	10,30	3042020000-021	10,30	3042020000-044	14,00	3042020000-041	14,00
25	3042025000-024	8,30	3042025000-021	8,30	3042025000-044	11,30	3042025000-041	11,30
32	3042032000-024	9,20	3042032000-021	9,20	3042032000-044	12,30	3042032000-041	12,30
40	3042040000-024	10,50	3042040000-021	10,50	3042040000-044	14,30	3042040000-041	14,30
50	3042050000-024	12,60	3042050000-021	12,60	3042050000-044	17,10	3042050000-041	17,10
65	3041065000-024	19,00	3041065000-021	19,00	3041065000-044	25,70	3041065000-041	25,70
80	3041080000-024	25,90	3041080000-021	25,90	3041080000-044	35,00	3041080000-041	35,00
100	3041100000-024	36,20	3041100000-021	36,20	3041100000-044	48,90	3041100000-041	48,90
125	3041125000-024	94,70	3041125000-021	94,70	3041125000-044	127,60	3041125000-041	127,60
150	3041150000-024	125,50	3041150000-021	125,50	3041150000-044	167,10	3041150000-041	167,10

Тройник под сварку, не соответствует стандарту DIN

long tee, welding ends, not compliant with DIN

DN	AISI 304L Протравленный		AISI 304L Полированный		AISI 316L Протравленный		AISI 316L Полированный	
	Артикул	Цена €	Артикул	Цена €	Артикул	Цена €	Артикул	Цена €
20	3041020000-024	10,40	3041020000-021	10,40	3041020000-044	14,00	3041020000-041	14,00
25	3041025000-024	8,40	3041025000-021	8,40	3041025000-044	11,30	3041025000-041	11,30
32	3041032000-024	9,30	3041032000-021	9,30	3041032000-044	12,40	3041032000-041	12,40
40	3041040000-024	10,60	3041040000-021	10,60	3041040000-044	14,40	3041040000-041	14,40
50	3041050000-024	12,70	3041050000-021	12,70	3041050000-044	17,20	3041050000-041	17,20

Переходной тройник под сварку, укороченный, DIN EN 10357, Ряд A

reduced pulled tee, short, welding ends, series A

3043
3044

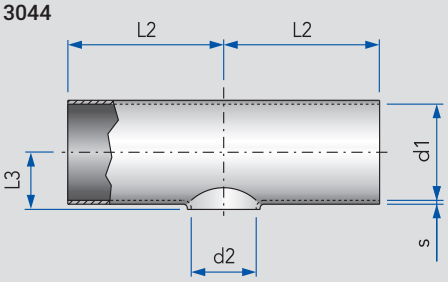

DN	d1	d2	s	L2	L3		кг
15/10	16	10	1,5	35,0	10,5		0,04
20/10	20	10	1,5	40,0	12,5		0,07
20/15	20	16	1,5	40,0	13,0		0,07
25/15	26	16	1,5	50,0	16,0		0,10
25/20	26	20	1,5	50,0	16,0		0,14
32/25	32	26	1,5	55,0	19,0		0,14
40/25	38	26	1,5	60,0	22,0		0,17
40/32	38	32	1,5	60,0	22,5		0,17
50/25	50	26	1,5	70,0	28,0		0,26
50/32	50	32	1,5	70,0	28,5		0,26
50/40	50	38	1,5	70,0	29,0		0,27
65/25	66	26	2,0	80,0	40,0		0,51
65/32	66	32	2,0	80,0	37,0		0,49
65/40	66	38	2,0	80,0	37,5		0,51
65/50	66	50	2,0	80,0	38,5		0,51
80/40	81	38	2,0	90,0	45,0		0,70
80/50	81	50	2,0	90,0	46,0		0,68
80/65	81	66	2,0	90,0	47,5		0,81
100/50	100	50	2,0	100,0	55,5		0,99
100/65	100	66	2,0	100,0	57,0		0,96
100/80	100	81	2,0	100,0	57,0		0,92
125/65	125	66	2,0	187,5	69,5		2,29
125/80	125	81	2,0	187,5	69,5		2,36
125/100	125	100	2,0	187,5	70,5		2,20
150/80	150	81	2,0	225,0	82,0		3,29
150/100	150	100	2,0	225,0	83,0		3,29
150/125	150	125	2,0	225,0	86,5		3,20

Другие размеры поставляются по запросу

Тройник под сварку, для дюймовых трубопроводов

long tee, welding ends, for inch tubes

3086

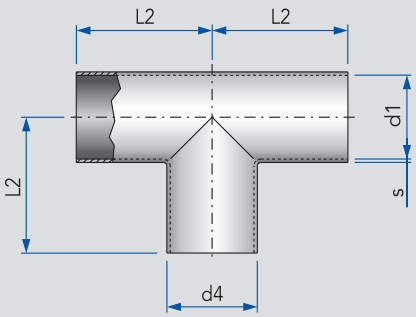

Дюйм	d1	d4	s	L2			кг
1"	22,9	25,4	1,2	50			0,10
1½"	35,1	38,1	1,25	60			0,21
2"	47,8	50,8	1,25	70			0,31
2½"	60,2	63,5	1,5	80			0,50
3"	72,9	76,1	2,0	90			0,59
4"	97,4	101,6	2,0	100			1,10

ДОМОЙ

Переходной тройник под сварку, укороченный, DIN EN 10357, Ряд A

reduced pulled tee, short, welding ends, series A

DN	AISI 304L Матовый		AISI 304L Полированный		AISI 316L Матовый		AISI 316L Полированный	
	Артикул	Цена €	Артикул	Цена €	Артикул	Цена €	Артикул	Цена €
15/10	3043015010-020	12,50	3043015010-021	14,40	3043015010-040	15,70	3043015010-041	17,50
20/10	3043020010-020	12,50	3043020010-021	14,40	3043020010-040	15,70	3043020010-041	17,50
20/15	3043020015-020	12,50	3043020015-021	14,40	3043020015-040	15,70	3043020015-041	17,50
25/15	3043025015-020	8,90	3043025015-021	10,80	3043025015-040	11,30	3043025015-041	13,10
25/20	3043025020-020	8,90	3043025020-021	10,80	3043025020-040	11,30	3043025020-041	13,10
32/25	3043032025-020	9,60	3043032025-021	11,40	3043032025-040	12,00	3043032025-041	13,90
40/25	3043040025-020	10,70	3043040025-021	12,50	3043040025-040	13,30	3043040025-041	15,20
40/32	3043040032-020	10,70	3043040032-021	12,50	3043040032-040	13,30	3043040032-041	15,20
50/25	3043050025-020	12,30	3043050025-021	14,80	3043050025-040	15,50	3043050025-041	18,40
50/32	3043050032-020	12,30	3043050032-021	14,80	3043050032-040	15,50	3043050032-041	18,40
50/40	3043050040-020	12,30	3043050040-021	14,80	3043050040-040	15,50	3043050040-041	18,40
65/25	3043065025-020	18,90	3043065025-021	21,60	3043065025-040	23,70	3043065025-041	26,80
65/32	3043065032-020	18,90	3043065032-021	21,60	3043065032-040	23,70	3043065032-041	26,80
65/40	3043065040-020	18,90	3043065040-021	21,60	3043065040-040	23,70	3043065040-041	26,80
65/50	3043065050-020	18,90	3043065050-021	21,60	3043065050-040	23,70	3043065050-041	26,80
80/40	3043080040-020	24,20	3043080040-021	27,90	3043080040-040	30,20	3043080040-041	33,90
80/50	3043080050-020	24,20	3043080050-021	27,90	3043080050-040	30,20	3043080050-041	33,90
80/65	3043080065-020	23,80	3043080065-021	27,40	3043080065-040	29,70	3043080065-041	37,00
100/50	3043100050-020	32,50	3043100050-021	38,20	3043100050-040	40,50	3043100050-041	46,20
100/65	3044100065-020	32,50	3044100065-021	38,20	3044100065-040	40,50	3044100065-041	46,20
100/80	3044100080-020	32,50	3044100080-021	38,20	3044100080-040	40,50	3044100080-041	46,20
125/65	3044125065-020	77,20	3044125065-021	86,90	3044125065-040	96,70	3044125065-041	106,40
125/80	3044125080-020	77,20	3044125080-021	86,90	3044125080-040	96,70	3044125080-041	106,40
125/100	3044125100-020	77,20	3044125100-021	86,90	3044125100-040	96,70	3044125100-041	106,40
150/80	3044150080-020	104,50	3044150080-021		3044150080-040	133,10	3044150080-041	
150/100	3044150100-020	107,10	3044150100-021		3044150100-040	133,10	3044150100-041	
150/125	3044150125-020	107,10	3044150125-021		3044150125-040	133,30	3044150125-041	

Тройник под сварку, для дюймовых трубопроводов

long tee, welding ends, for inch tubes

Дюйм	AISI 304L Матовый		AISI 304L Полированный		AISI 316L Матовый		AISI 316L Полированный	
	Артикул	Цена €	Артикул	Цена €	Артикул	Цена €	Артикул	Цена €
1“	3086026000-024	13,30	3086026000-021	13,30	3086026000-044	17,30	3086026000-041	17,30
1½“	3086038000-024	14,60	3086038000-021	14,60	3086038000-044	18,90	3086038000-041	18,90
2“	3086051000-024	19,60	3086051000-021	19,60	3086051000-044	25,50	3086051000-041	25,50
2½“	3086064000-024	27,00	3086064000-021	27,00	3086064000-044	35,10	3086064000-041	35,10
3“	3086076000-024	36,60	3086076000-021	36,60	3086076000-044	47,50	3086076000-041	47,50
4“	3086101000-024	50,80	3086101000-021	50,80	3086101000-044	66,10	3086101000-041	66,10

Тройник резьба/гайка/резьба

long tee, male/liner + nut/male

3047

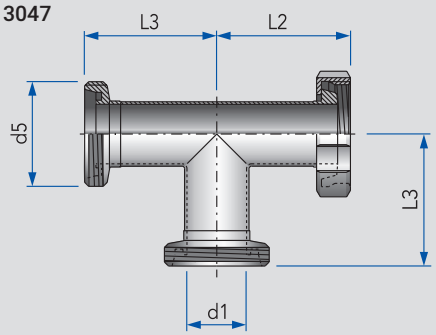

DN	d1	d5	L2	L3			кг
25	26	Rd 52×⅙	65	72			0,58
32	32	Rd 58×⅙	70	77			0,69
40	38	Rd 65×⅙	75	82			0,85
50	50	Rd 78×⅙	86	93			1,19
65	66	Rd 95×⅙	97	105			1,96
80	81	Rd 110×¼	107	115			2,75
100	100	Rd 130×¼	120	130			3,67

Крестовина под сварку, для трубопроводов DIN EN 10357 Ряд A

cross piece, welding ends, for tubes series A

3053

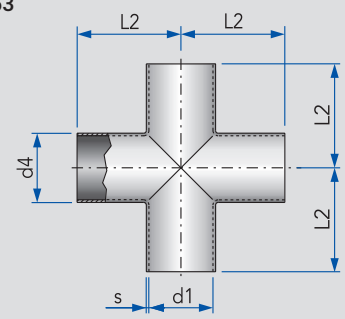

DN	d1	d4	s	L2			кг
25	26	29	1,5	50			0,17
32	32	35	1,5	55			0,21
40	38	41	1,5	60			0,32
50	50	53	1,5	70			0,42
65	66	70	2,0	80			0,74
80	81	85	2,0	90			1,00
100	100	104	2,0	100			1,29

Крестовина под сварку, укороченная, для трубопроводов DIN EN 10357 Ряд A

pulled cross piece, welding ends, for tubes series A

3054

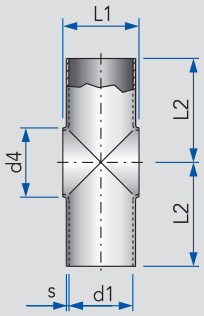

DN	d1	d4	s	L1	L2		кг
25	26	29	1,5	32	50,0		0,09
32	32	35	1,5	39	55,0		0,13
40	38	41	1,5	46	60,0		0,16
50	50	53	1,5	60	70,0		0,24
65	66	70	2,0	76	80,0		0,46
80	81	85	2,0	95	90,0		0,64
100	100	104	2,0	114	100,0		0,91
125	125	129	2,0	145	187,5		2,12
150	150	154	2,0	170	225,0		3,11

ДОМОЙ

Тройник резьба/гайка/резьба

long tee, male/liner + nut/male

DN			AISI 304L Полированный				AISI 316L Полированный	
	Артикул	Цена €	Артикул	Цена €	Артикул	Цена €	Артикул	Цена €
25			3047025000-021	71,00			3047025000-041	92,50
32			3047032000-021	73,30			3047032000-041	95,30
40			3047040000-021	74,20			3047040000-041	96,50
50			3047050000-021	78,20			3047050000-041	101,60
65			3047065000-021	104,50			3047065000-041	135,90
80			3047080000-021	144,70			3047080000-041	187,90
100			3047100000-021	198,30			3047100000-041	257,90

Крестовина под сварку, для трубопроводов DIN EN 10357 Ряд A

cross piece, welding ends, for tubes series A

DN	AISI 304L Матовая		AISI 304L Полированная		AISI 316L Матовая		AISI 316L Полированная	
	Артикул	Цена €	Артикул	Цена €	Артикул	Цена €	Артикул	Цена €
25	3053025020-020	28,60	3053025020-021	28,60	3053025020-040	37,20	3053025020-041	37,20
32	3053032020-020	34,30	3053032020-021	34,30	3053032020-040	44,60	3053032020-041	44,60
40	3053040020-020	38,20	3053040020-021	38,20	3053040020-040	49,60	3053040020-041	49,60
50	3053050020-020	39,80	3053050020-021	39,80	3053050020-040	51,80	3053050020-041	51,80
65	3053065000-020	53,30	3053065000-021	53,30	3053065000-040	69,30	3053065000-041	69,30
80	3053080000-020	70,30	3053080000-021	70,30	3053080000-040	91,40	3053080000-041	91,40
100	3053100000-020	109,30	3053100000-021	109,30	3053100000-040	141,80	3053100000-041	141,80

Крестовина под сварку, укороченная, для трубопроводов DIN EN 10357 Ряд A

pulled cross piece, welding ends, for tubes series A

DN	AISI 304L Матовая		AISI 304L Полированная		AISI 316L Матовая		AISI 316L Полированная	
	Артикул	Цена €	Артикул	Цена €	Артикул	Цена €	Артикул	Цена €
25	3054025020-020	13,40	3054025020-021	14,40	3054025020-040	17,50	3054025020-041	18,50
32	3054032020-020	14,90	3054032020-021	16,50	3054032020-040	19,40	3054032020-041	21,00
40	3054040020-020	16,60	3054040020-021	18,10	3054040020-040	21,60	3054040020-041	23,10
50	3054050020-020	19,50	3054050020-021	21,60	3054050020-040	25,50	3054050020-041	27,50
65	3054065000-020	27,20	3054065000-021	30,20	3054065000-040	35,30	3054065000-041	38,40
80	3054080000-020	35,10	3054080000-021	39,20	3054080000-040	45,70	3054080000-041	49,80
100	3054100000-020	46,50	3054100000-021	51,60	3054100000-040	60,40	3054100000-041	65,50
125	3054125000-020	171,40	3054125000-021	184,80	3054125000-040	223,00	3054125000-041	233,20
150	3054150000-020	210,30	3054150000-021	222,20	3054150000-040	274,90	3054150000-041	289,30

Асептические отводы
Асептические тройники

Aseptic bends / aseptic T-pieces

A3

KIESELMANN | FLUID PROCESS GROUP

ДОМОЙ

Оглавление	Overview	Kurzübersicht	
Асептические отводы 90° под сварку DIN 11865	Aseptic bend long S-S, 90°	Aseptik-Bogen S-S 90° DIN 11865	**3.08**
Асептические тройники под сварку DIN 11865	Aseptic tee long S-S-S	Aseptik-T-Stück S-S-S DIN 11865	**3.08**
Асептические переходники под сварку	Aseptic reducing tee long S-S-S	Aseptik-Reduzier-T-Stück S-S-S	**3.09**

Асептический отвод 90°, сварка/сварка, DIN 11865, для орбит. сварки, класс гигиеничности H2

aseptic bend 90°, wedling/welding, long

3203

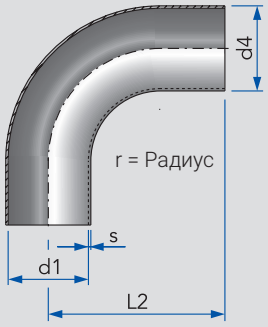

DN	d1	d4	r	s	L2		кг
10	10	13	26	1,5	51		0,02
15	16	19	35	1,5	60		0,04
20	20	23	40	1,5	65		0,06
25	26	29	50	1,5	90		0,12
32	32	35	55	1,5	95		0,19
40	38	41	60	1,5	100		0,23
50	50	53	70	1,5	110		0,44
65	66	70	80	2,0	120		0,64
80	81	85	90	2,0	145		0,89
100	100	104	100	2,0	155		1,20

Асептический тройник под сварку, DIN 11865, для орбит. сварки, класс гигиеничности H2

aseptic tee, welding ends, long

3242

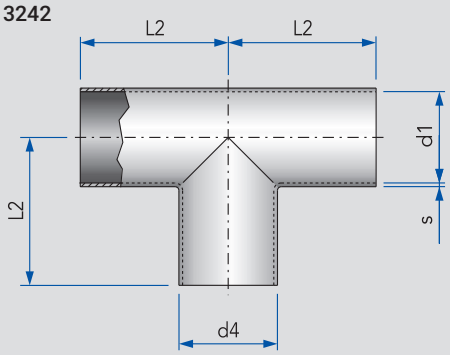

DN	d1	d4	s	L2			кг
10	10	13	1,5	35			0,03
15	16	19	1,5	35			0,06
20	20	23	1,5	40			0,09
25	26	29	1,5	50			0,14
32	32	35	1,5	55			0,18
40	38	41	1,5	60			0,23
50	50	53	1,5	80			0,44
65	66	70	2,0	105			0,64
80	81	85	2,0	130			0,89
100	100	104	2,0	155			1,20

ДОМОЙ

Асептический отвод 90°, сварка/сварка, DIN 11865, для орбит. сварки, класс гигиеничности H2

aseptic bend 90°, wedling/welding, long

DN					AISI 316L Внутри и снаружи матовый		AISI 316L Внутри матовый, снаружи протравленный	
	Артикул	Цена €	Артикул	Цена €	Артикул	Цена €	Артикул	Цена €
10					3203010000-040	30,00	3203010000-034	34,20
15					3203015000-040	32,80	3203015000-034	37,20
20					3203020000-040	35,40	3203020000-034	40,10
25					3203025000-040	43,00	3203025000-034	48,00
32					3203032000-040	51,40	3203032000-034	57,00
40					3203040000-040	52,70	3203040000-034	58,60
50					3203050000-040	66,70	3203050000-034	73,00
65					3203065000-040	81,30	3203065000-034	88,70
80					3203080000-040	123,80	3203080000-034	132,10
100					3203100000-040	130,90	3203100000-034	140,30

Асептический тройник под сварку, DIN 11865, для орбит. сварки, класс гигиеничности H2

aseptic tee, welding ends, long

DN					AISI 316L Внутри и снаружи матовый		AISI 316L Внутри матовый, снаружи протравленный	
	Артикул	Цена €	Артикул	Цена €	Артикул	Цена €	Артикул	Цена €
10					3242010000-040	46,30	3242010000-034	51,70
15					3242015000-040	47,20	3242015000-034	52,80
20					3242020000-040	48,80	3242020000-034	54,70
25					3242025000-040	49,60	3242025000-034	55,90
32					3242032000-040	51,30	3242032000-034	58,20
40					3242040000-040	54,50	3242040000-034	61,70
50					3242050000-040	62,90	3242050000-034	70,40
65					3242065000-040	85,20	3242065000-034	94,30
80					3242080000-040	121,70	3242080000-034	131,90
100					3242100000-040	138,30	3242100000-034	149,50

Асептический переходной тройник под сварку, DIN 11865, для орб. сварки, класс гигиеничн. H2

aseptic reducing tee, welding ends, long

3243

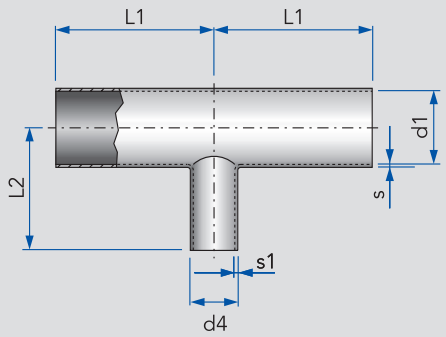

DN	d1	d4	s1	s	L1	L2	кг
15/10	19	13	1,5	1,5	35	35	0,06
20/10	23	13	1,5	1,5	40	40	0,08
20/15	23	19	1,5	1,5	40	40	0,08
25/15	29	19	1,5	1,5	50	50	0,12
25/20	29	23	1,5	1,5	50	50	0,16
32/25	35	29	1,5	1,5	55	55	0,16
40/20	41	23	1,5	1,5	60	60	0,19
40/25	41	29	1,5	1,5	60	60	0,19
40/32	41	35	1,5	1,5	60	60	0,19
50/25	53	29	1,5	1,5	80	80	0,46
50/32	53	35	1,5	1,5	80	80	0,46
50/40	53	41	1,5	1,5	80	80	0,48
65/25	70	29	1,5	2,0	105	80	0,71
65/40	70	41	1,5	2,0	105	80	0,71
65/50	70	53	1,5	2,0	105	80	0,84
80/40	85	41	1,5	2,0	130	105	0,90
80/50	85	53	1,5	2,0	130	105	0,88
80/65	85	70	2,0	2,0	130	105	0,97
100/50	104	53	2,0	2,0	155	130	1,05
100/65	104	70	2,0	2,0	155	130	1,92
100/80	104	85	2,0	2,0	155	130	1,07

ДОМОЙ

Габаритные размеры указаны в мм · Dimensions in mm

Асептический переходной тройник под сварку, DIN 11865, для орб. сварки, класс гигиеничн. H2

aseptic reducing tee, welding ends, long

DN					AISI 316L Внутри и снаружи матовый		AISI 316L Внутри матовый, снаружи протравленный	
	Артикул	Цена €	Артикул	Цена €	Артикул	Цена €	Артикул	Цена €
15/10					3243015010-040	47,20	3243015010-034	52,80
20/10					3243020010-040	48,80	3243020010-034	54,70
20/15					3243020015-040	48,80	3243020015-034	54,70
25/15					3243025015-040	49,60	3243025015-034	55,90
25/20					3243025020-040	49,60	3243025020-034	55,90
32/25					3243032025-040	51,30	3243032025-034	58,20
40/20					3243040020-040	54,50	3243040020-034	61,70
40/25					3243040025-040	54,50	3243040025-034	61,70
40/32					3243040032-040	54,50	3243040032-034	61,70
50/25					3243050025-040	62,90	3243050025-034	70,40
50/32					3243050032-040	62,90	3243050032-034	70,40
50/40					3243050040-040	62,90	3243050040-034	70,40
65/25					3243065025-040	85,20	3243065025-034	94,30
65/40					3243065040-040	85,20	3243065040-034	94,30
65/50					3243065050-040	85,20	3243065050-034	94,30
80/40					3243080040-040	121,70	3243080040-034	131,90
80/50					3243080050-040	121,70	3243080050-034	131,90
80/65					3243080065-040	121,70	3243080065-034	131,90
100/50					3243100050-040	138,30	3243100050-034	149,50
100/65					3243100065-040	138,30	3243100065-034	149,50
100/80					3243100080-040	138,30	3243100080-034	149,50

K4 Шаровые клапаны

S4 Клапаны бабочки

L4 Клапаны бабочки с контролем протечки

Ball valves
Butterfly valves
Leakage butterfly valves

4

ПРОГРАММА ПОСТАВОК КИЗЕЛЬМАНН

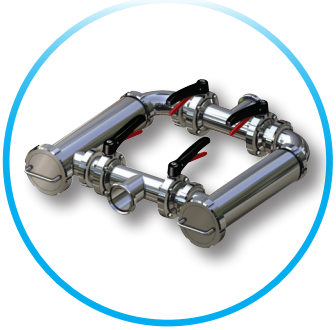

Фильтрующие элементы

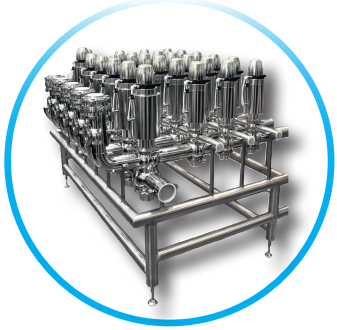

Клапанные гребенки

Панели переключения потоков

Верхушечная арматура

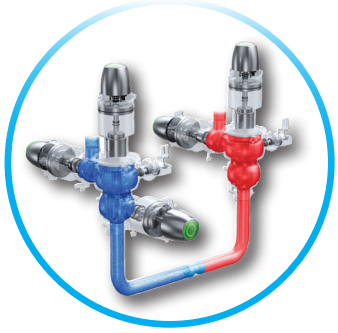

Системы вытеснения

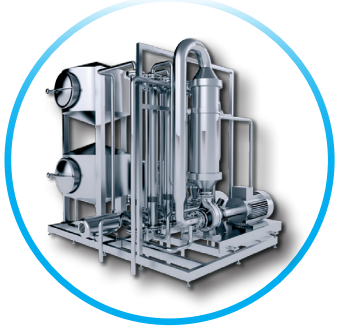

Установки мембранной фильтрации

Оборудование для мойки емкостей

Пробоотборные клапаны

Смотровые стекла

Клапаны бабочки/ Шаровые клапаны

Одно- и двухседельные клапаны

Предохранительные клапаны

KIESELMANN
FLUID PROCESS GROUP

ООО "Кизельманн Рус", РФ, 125476, г. Москва, ул. Василия Петушкова, д. 3, стр. 1
Тел.: +7 495 258 92 30 • Факс: +7 495 258 92 31
www.kieselmann.ru • sales@kieselmann.org

ООО "Кизельманн Бел", РБ, 220118, г. Гомель, ул. Гагарина, д. 46, офис 4
Тел.: +375 232 75 06 61 • http://кизельманн.бел • sales@kieselmannbel.by

ООО "Кизельманн Рус Юг", РФ, 249950, Калужская обл., г. Медынь, ул. Кирова, д.107
Тел./факс: +7 484 332 15 88 • www.kieselmann.su • sales@kieselmann.org

- Эргономичная термостойкая ручка с углом поворота 360° и фиксацией каждые 90°, дополнительно комплектуется контактами для работы с датчиками положения
- Стандартные или укороченные ручки из пластика различных цветов или из нержавеющей стали
- Возможно использовать при работе с вакуумом

ТЕХНИЧЕСКИЕ ХАРАКТЕРИСТИКИ
Клапаны бабочки

Размеры:	DN 15 – 200 / 1“ – 4“
Контактирующие с продуктом материалы:	1.4301 / AISI 304 1.4307 / AISI 304L 1.4404 / AISI 316L
Материалы уплотнений:	EPDM (SIP 140° C, 30 мин.) HNBR (SIP 110° C, 30 мин.) Силикон (SIP 110° C, 30 мин.) Витон (SIP 90° C, 30 мин.)
Контактирующие с продуктом поверхности:	Ra ≤ 0,8 мкм, электрополировка
Рабочее давление: **DN 15 – 65 / 1“ – 2½“** **DN 80 – 100 / 3“ – 4“** **DN 125** **DN 150** **DN 200**	 16 бар 10 бар 6 бар 6 бар 6 бар

- Эффективное противосмесительное решение
- Материалы уплотнений EPDM, HNBR
- Промываемость междискового пространства обеспечивает гигиеничность клапана
- Специально разработанная для удобства обслуживания конструкция клапана с одним сменным уплотнением

ТЕХНИЧЕСКИЕ ХАРАКТЕРИСТИКИ
Клапаны бабочки с контролем протечки

Размеры:	DN 50 – 150 / 2“ – 4“
Контактирующие с продуктом материалы:	1.4404 / AISI 316L
Материалы уплотнений:	EPDM (SIP 140° C, 30 мин) HNBR (SIP 110° C, 30 мин.)
Контактирующие с продуктом поверхности:	Ra ≤ 0,8 мкм, электрополировка
Рабочее давление: **DN 50 – 100 / 2“ – 4“** **DN 125** **DN 150**	 10 бар 6 бар 4 бар

Профили шара:
T-образный
L-образный

- Надежность и простота монтажа
- Уплотнения штока прижаты пружиной
- Изготовленные по асептической технологии, исключающие люфт уплотнения корпуса клапана
- Возможность использования с системами вытеснения продукта

Дополнительно:

- Заполнение внутренних полостей PTFE
- Штуцеры промывки внутренних полостей клапана
- Рубашка обогрева

ТЕХНИЧЕСКИЕ ХАРАКТЕРИСТИКИ
Двух- и трехходовые шаровые клапаны

Размеры клапанов **Двухходовые клапаны:** **Трехходовые клапаны:**	 DN 25 – 100 / 1“ – 4“ DN 25 – 80
Контактирующие с продуктом материалы:	1.4404 / AISI 316L
Материалы уплотнений:	EPDM (SIP 140° C, 30 мин.) PTFE (SIP 130° C, 30 мин.) NBR (SIP 110° C, 30 мин.) Витон (SIP 140° C, 30 мин.)
Контактирующие с продуктом поверхности:	Ra ≤ 0,8 мкм, электрополировка
Рабочее давление:	16 бар (двухходовые клапаны) 10 бар (трехходовые клапаны)

Модульная конструкция клапанов

Клапаны бабочки и шаровые клапаны КИЗЕЛЬМАНН — это превосходное качество всех поверхностей и высокая точность и стабильность геометрических размеров. Все установленные в клапанах уплотнения имеют сертификаты, разрешающие их использование в пищевой промышленности.

Модульная система конструкции клапанов бабочек и шаровых клапанов позволяет быстро менять тип привода с ручного на пневматический или электрический.

Отличительной особенностью пневматических приводов компании КИЗЕЛЬМАНН является высокий крутящий момент, что благотворно сказывается на их ресурсе.

Хорошо различимый флажок-индикатор
с кронштейном для двух датчиков положения

- Высокий крутящий момент
- Не требующий обслуживания привод с пятилетней гарантией
- Простота установки и демонтажа
- Индикатор положения клапана с кронштейном для монтажа датчиков положения

Три типоразмера пневматических приводов:

PDA 75 — DN 15 – 40 (макс. DN 50)

PDA 100 — DN 15 – 100

PDA 125 — DN 125 / 150 / 200

- Thermally stable handle in ergonomic design with 360° actuation, 90° locking or optionally switching limitation
- Standard or short handle design, Material: plastic, optionally in colours of your choice or stainless steel
- Suitable for vacuum use

TECHNICAL DATA
Butterfly Valve

Installation sizes:	DN 15 – 200 / 1" – 4"
Materials product wetted:	1.4301 / AISI 304 1.4307 / AISI 304L 1.4404 / AISI 316L
Sealing materials:	EPDM (SIP 140° C, 30 min) HNBR (SIP 110° C, 30 min) Silicone (SIP 110° C, 30 min) Viton (SIP 90° C, 30 min)
Surfaces product wetted:	Ra ≤ 0.8 µm, electro polished
Operating pressure: DN 15 – 65 / 1" – 2½" DN 80 – 100 / 3" – 4" DN 125 DN 150 DN 200	 16 bar 10 bar 6 bar 6 bar 6 bar

- Cost effective leakage protection
- Sealing materials EPDM, HNBR
- Hygienic because of cleanable leakage chamber
- Easy maintenance construction with only one sealing element

TECHNICAL DATA
Leakage Butterfly Valve

Installation sizes:	DN 50 – 150 / 2" – 4"
Materials Product wetted	1.4404 / AISI 316L
Sealing materials:	EPDM (SIP 140° C, 30 min) HNBR (SIP 110° C, 30 min)
Surfaces product wetted:	Ra ≤ 0.8 µm, electro polished
Operating pressure: DN 50 – 100 / 2" – 4" DN 125 DN 150	 10 bar 6 bar 4 bar

Constructions

T-Ball
L-Ball

- Robust and easy to assemble
- Spring preloaded shaft seal
- Gap-free housing seal based on the aseptic union principle
- Piggable

Optionally:

- Full PTFE cavity fillers with minimal clearance volume
- Cleaning connections for external flushing of the cavities
- Heating jacket

TECHNICAL DATA
Ball Valves / Three-way Ball Valves

Installation sizes **Ball Valves:** **Three-way Ball Valves:**	 DN 25 – 100 / 1" – 4" DN 25 – 80
Materials product wetted:	1.4404 / AISI 316L
Sealing materials:	EPDM (SIP 140° C, 30 min) PTFE (SIP 130° C, 30 min) NBR (SIP 110° C, 30 min) Viton (SIP 140° C, 30 min)
Surfaces product wetted:	Ra ≤ 0.8 µm, electro polished
Operating pressure:	16 bar (Straight-way ball valve) 10 bar (Three-way ball valve)

Modular system with retrofitting options

KIESELMANN butterfly valves and ball valves guarantee highest quality in respect of dimensional accuracy and surface condition. All sealing elements are according to the requirements of the food industry.

The modular system provides for anytime quick and smooth retrofitting from manual operation to pneumatic or electric actuation. All the ball- and butterfly valves can also be retrofitted without any problems.

KIESELMANN actuators distinguish themselves by a particularly high torque and thus dispose of reserve capacities.

Clearly visible position indicator with device for two proximity switches

- High torque
- Maintenance free actuator with 5 years long-term warranty
- Easy assembly
- Including optical position indicator and holder for proximity switches

Three actuators with different power levels

PDA 75 — DN 15 – 40 (max. DN 50)

PDA 100 — DN 15 – 100

PDA 125 — DN 125 / 150 / 200

Шаровые клапаны

Ball valves

K4

ДОМРИ

Оглавление	Overview	Kurzübersicht	
Полнопроходные шаровые клапаны	Straight through ball valve	Durchgangskugelhahn	**4.01 - 4.03**
PTFE-заполнение для полно-проходных шаровых клапанов	PTFE cavity packing for straight through ball valve	PTFE-Vollauskleidung für Durchgangskugelhahn	**4.03**
Штуцеры для промывки внутренних полостей	Ball valve cavity connection for straight through ball valve	Spülanschluss für Durchgangskugelhahn	**4.03**
Рубашка обогрева для шаровых клапанов	Stainless steel heating jacket for straight through ball valve	Heizmantel für Durchgangskugelhahn	**4.03**
Шаровые клапаны в индустриальном исполнении	Industrial ball valve	Durchgangskugelhahn, Industrie-Ausführung	**4.04**
Трехходовые шаровые клапаны	3 way divert ball valve	Dreiwegekugelhahn	**4.05 - 4.06**
PTFE-заполнение для трехходовых шаровых клапанов	3 way ball valve PTFE cavity packing	PTFE-Vollauskleidung für Dreiwegekugelhahn	**4.06**
Штуцеры для промывки внутренних полостей	3 way ball valve with cavity connection	Spülanschluss für Dreiwegekugelhahn	**4.07**
Рубашка обогрева для шаровых клапанов	Stainless steel heating jacket for divert ball valve	Heizmantel für Dreiwegekugelhahn	**4.07**
Штуцеры для подключения промывки/рубашки обогрева	Connection for ball valves cavity connection/heating jacket	Anschlussverbindung	**4.07**
Ручки для шаровых клапанов	Manual lever	Ersatz-Handhebel	**4.08**
Пневматические 90° поворотные приводы	90° pneumatic actuator kit	Pneumatik-Drehantrieb für nachträglichen Aufbau	**4.08**
Датчики положения	Proximity switch	Sensor Induktiv	**4.08**
Управляющие головки KI-TOP	KI-TOP Control head	KI-TOP Elektronischer Steuerkopf	**4.09**
Электропневматические позиционеры	Electropneumatic positioner	Elektropneumatischer Stellungsregler	**4.09**

Шаровой клапан сварка/сварка, ручной привод

straight way ball valve, manual, welding/welding

4025

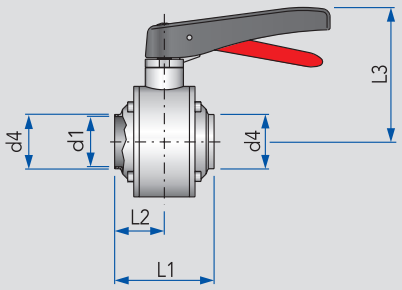

DN	Дюйм	d1	d4	L1	L2	L3		кг
25		26,0	29,0	93	46,5	117		1,86
32		32,0	35,0	101	50,5	121		2,52
40		38,0	41,0	103	54,5	125		3,06
50		50,0	53,0	113	56,5	134		4,30
65		66,0	70,0	125	62,5	145		6,20
80		81,0	85,0	163	81,5	156		12,13
100		100,0	104,0	220	110,0	206		20,05
	1"	22,1	25,4	93	46,5	117		1,88
	1½"	34,8	38,1	103	51,5	125		3,16
	2"	47,5	50,8	113	56,5	134		4,42
	2½"	60,2	63,5	125	62,5	145		6,67
	3"	72,1	76,1	163	81,5	156		13,06
	4"	97,6	101,6	220	110,0	206		21,10

Шаровой клапан сварка/сварка, пневматический привод

straight way ball valve, pneumatic, welding/welding

4125
4225

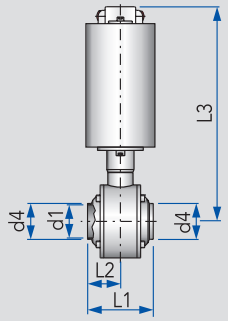

4125 = привод воздух/воздух
4225 = привод воздух/пружина
пожалуйста, учтите это при заказе

DN	Дюйм	d1	d4	L1	L2	L3		кг
25		26,0	29,0	93	46,5	307		6,45
32		32,0	35,0	101	50,5	311		7,10
40		38,0	41,0	103	54,5	315		7,63
50		50,0	53,0	113	56,5	324		8,85
65		66,0	70,0	125	62,5	335		10,80
80		81,0	85,0	163	81,5	346		16,75
100		100,0	104,0	220	110,0	412		31,90
	1"	22,1	25,4	93	46,5	307		6,45
	1½"	34,8	38,1	103	51,5	315		7,71
	2"	47,5	50,8	113	56,5	324		8,20
	2½"	60,2	63,5	125	62,5	335		10,30
	3"	72,1	76,1	163	81,5	346		17,68
	4"	97,6	101,6	220	110,0	412		31,90

Шаровой клапан резьба/сварка, ручной привод

straight way ball valve, manual, male/welding

4021

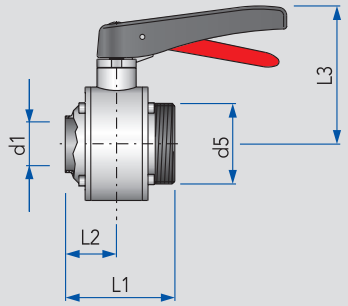

DN	d1	d5	L1	L2	L3		кг
25	26	Rd 52×⅙	93	46,5	117		1,89
32	32	Rd 58×⅙	101	50,5	121		2,47
40	38	Rd 65×⅙	103	54,5	125		3,07
50	50	Rd 78×⅙	113	56,5	134		4,28
65	66	Rd 95×⅙	125	62,5	145		6,07
80	81	Rd 110×¼	163	81,5	156		11,70
100	100	Rd 130×¼	210	110,0	206		22,51

Шаровой клапан резьба/сварка, пневматический привод

straight way ball valve, pneumatic, male/welding

4121
4221

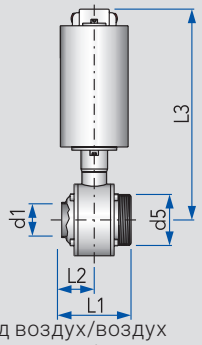

4121 = привод воздух/воздух
4221 = привод воздух/пружина
пожалуйста, учтите это при заказе

DN	d1	d5	L1	L2	L3		кг
25	26	Rd 52×⅙	93	46,5	307		6,45
32	32	Rd 58×⅙	101	50,5	311		7,01
40	38	Rd 65×⅙	103	54,5	315		7,62
50	50	Rd 78×⅙	113	56,5	324		8,82
65	66	Rd 95×⅙	125	62,5	335		10,65
80	81	Rd 110×¼	163	81,5	346		16,33
100	100	Rd 130×¼	210	110,0	412		30,49

ДОМОЙ

Шаровой клапан сварка/сварка, ручной привод

straight way ball valve, manual, welding/welding

DN	Дюйм	Артикул	Цена €	Артикул	Цена €	AISI 316L полированный Артикул	Цена €	Артикул	Цена €
25						4025025000-040	246,30		
32						4025032000-040	260,80		
40						4025040000-040	283,40		
50						4025050000-040	314,70		
65						4025065000-040	382,20		
80						4025080000-040	618,90		
100						4025100000-040	1 012,30		
	1“					4025026000-040	246,30		
	1½“					4025038000-040	283,40		
	2“					4025051000-040	314,70		
	2½“					4025063000-040	382,20		
	3“					4025076000-040	618,90		
	4“					4025101000-040	1 012,30		

Шаровой клапан сварка/сварка, пневматический привод

straight way ball valve, pneumatic, welding/welding

DN	Дюйм	Артикул	Цена €	Артикул	Цена €	AISI 316L полированный, возд. откр./возд. закр. Артикул	Цена €	AISI 316L полированный, возд. откр./пруж. закр. Артикул	Цена €
25						4125025000-040	498,40	4225025000-040	498,40
32						4125032000-040	512,90	4225032000-040	512,90
40						4125040000-040	535,60	4225040000-040	535,60
50						4125050000-040	566,90	4225050000-040	566,90
65						4125065000-040	634,40	4225065000-040	634,40
80						4125080000-040	871,00	4225080000-040	871,00
100						4125100000-040	1 543,70	4225100000-040	1 543,70
	1“					4125026000-040	498,40	4225026000-040	498,40
	1½“					4125038000-040	535,60	4225038000-040	535,60
	2“					4125051000-040	566,90	4225051000-040	566,90
	2½“					4125063000-040	634,40	4225063000-040	634,40
	3“					4125076000-040	871,00	4225076000-040	871,00
	4“					4125101000-040	1 590,10	4225101000-040	1 590,10

Шаровой клапан резьба/сварка, ручной привод

straight way ball valve, manual, male/welding

DN	Дюйм	Артикул	Цена €	Артикул	Цена €	AISI 316L полированный Артикул	Цена €	Артикул	Цена €
25						4021025170-040	251,50		
32						4021032170-040	266,00		
40						4021040170-040	288,70		
50						4021050170-040	322,70		
65						4021065170-040	392,80		
80						4021080170-040	650,40		
100						4021100170-040	1 038,50		

Шаровой клапан резьба/сварка, пневматический привод

straight way ball valve, pneumatic, male/welding

DN	Дюйм	Артикул	Цена €	Артикул	Цена €	AISI 316L полированный, возд. откр./возд. закр. Артикул	Цена €	AISI 316L полированный, возд. откр./пруж. закр. Артикул	Цена €
25						4121025170-040	503,60	4221025170-040	503,60
32						4121032170-040	518,10	4221032170-040	518,10
40						4121040170-040	540,90	4221040170-040	540,90
50						4121050170-040	574,80	4221050170-040	574,80
65						4121065170-040	644,90	4221065170-040	644,90
80						4121080170-040	886,80	4221080170-040	886,80
100						4121100170-040	1 616,30	4221100170-040	1 616,30

Шаровой клапан резьба/резьба, ручной привод

straight way ball valve, manual, male/male

4021

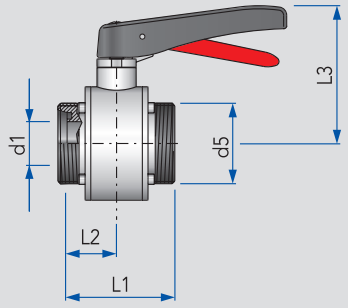

DN	d1	d5	L1	L2	L3		кг
25	26	Rd 52×⅙	93	46,5	117		1,90
32	32	Rd 58×⅙	101	50,5	121		2,49
40	38	Rd 65×⅙	103	51,5	125		3,05
50	50	Rd 78×⅙	113	56,5	134		4,29
65	66	Rd 95×⅙	125	62,5	145		5,97
80	81	Rd 110×¼	163	81,5	156		11,15
100	100	Rd 130×¼	200	100,0	206		21,29

Шаровой клапан резьба/резьба, пневматический привод

straight way ball valve, pneumatic, male/male

4121
4221

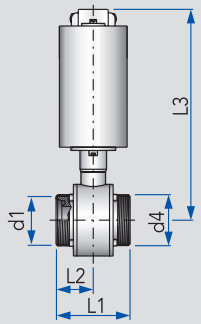

4121 = привод воздух/воздух
4221 = привод воздух/пружина
пожалуйста, учтите это при заказе

DN	d1	d4	L1	L2	L3		кг
25	26	Rd 52×⅙	93	46,5	307		6,45
32	32	Rd 58×⅙	101	50,5	311		7,01
40	38	Rd 65×⅙	103	51,5	315		7,60
50	50	Rd 78×⅙	113	56,5	324		8,86
65	66	Rd 95×⅙	125	62,5	335		10,53
80	81	Rd 110×¼	163	81,5	346		15,85
100	100	Rd 130×¼	200	100,0	412		29,22

Шаровой клапан гайка/резьба, ручной привод

straight way ball valve, manual, liner + nut/male

4022

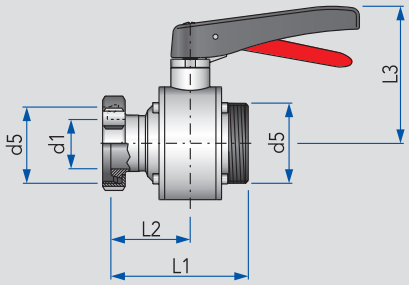

DN	d1	d5	L1	L2	L3		кг
25	26	Rd 52×⅙	115	68,5	117		2,13
32	32	Rd 58×⅙	126	75,5	121		2,64
40	38	Rd 65×⅙	129	77,5	125		3,41
50	50	Rd 78×⅙	141	84,5	134		4,80
65	66	Rd 95×⅙	157	94,5	145		6,90
80	81	Rd 110×¼	200	119,5	156		12,81
100	100	Rd 130×¼	254	154,0	206		24,20

Шаровой клапан гайка/резьба, пневматический привод

straight way ball valve, pneumatic, liner + nut/male

4122
4222

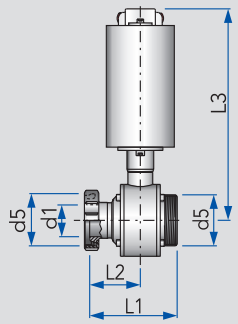

4122 = привод воздух/воздух
4222 = привод воздух/пружина
пожалуйста, учтите это при заказе

DN	d1	d5	L1	L2	L3		кг
25	26	Rd 52×⅙	115	68,5	307		6,34
32	32	Rd 58×⅙	126	75,5	311		7,37
40	38	Rd 65×⅙	129	77,5	315		7,98
50	50	Rd 78×⅙	141	84,5	324		9,41
65	66	Rd 95×⅙	157	94,5	335		11,45
80	81	Rd 110×¼	200	119,5	346		17,50
100	100	Rd 130×¼	254	154,0	412		32,02

ДОМОЙ

Шаровой клапан резьба/резьба, ручной привод

straight way ball valve, manual, male/male

DN					AISI 316L полированный			
	Артикул	Цена €	Артикул	Цена €	Артикул	Цена €	Артикул	Цена €
25					4021025000-040	251,50		
32					4021032000-040	266,00		
40					4021040000-040	288,70		
50					4021050000-040	322,70		
65					4021065000-040	392,80		
80					4021080000-040	650,40		
100					4021100000-040	1 038,50		

Шаровой клапан резьба/резьба, пневматический привод

straight way ball valve, pneumatic, male/male

DN					AISI 316L полированный, возд. откр./возд. закр.		AISI 316L полированный, возд. откр./пруж. закр.	
	Артикул	Цена €	Артикул	Цена €	Артикул	Цена €	Артикул	Цена €
25					4121025000-040	508,90	4221025000-040	508,90
32					4121032000-040	523,40	4221032000-040	523,40
40					4121040000-040	546,10	4221040000-040	546,10
50					4121050000-040	582,70	4221050000-040	582,70
65					4121065000-040	655,40	4221065000-040	655,40
80					4121080000-040	902,50	4221080000-040	902,50
100					4121100000-040	1 642,00	4221080000-040	1 642,00

Шаровой клапан гайка/резьба, ручной привод

straight way ball valve, manual, liner + nut/male

DN					AISI 316L полированный			
	Артикул	Цена €	Артикул	Цена €	Артикул	Цена €	Артикул	Цена €
25					4022025000-040	274,00		
32					4022032000-040	295,30		
40					4022040000-040	312,90		
50					4022050000-040	355,60		
65					4022065000-040	426,20		
80					4022080000-040	679,30		
100					4022100000-040	1 119,80		

Шаровой клапан гайка/резьба, пневматический привод

straight way ball valve, pneumatic, liner + nut/male

DN					AISI 316L полированный, возд. откр./возд. закр.		AISI 316L полированный, возд. откр./пруж. закр.	
	Артикул	Цена €	Артикул	Цена €	Артикул	Цена €	Артикул	Цена €
25					4122025000-040	526,20	4222025000-040	526,20
32					4122032000-040	547,50	4222032000-040	547,50
40					4122040000-040	565,00	4222040000-040	565,00
50					4122050000-040	607,80	4222050000-040	607,80
65					4122065000-040	678,40	4222065000-040	678,40
80					4122080000-040	931,40	4222080000-040	931,40
100					4122100000-040	1 697,60	4222100000-040	1 697,60

Набор уплотнений, для полнопроходных шаровых клапанов Арт. 4021 - 4025

seal kit for straight through ball valves, Art. 4021 - 4025

4084

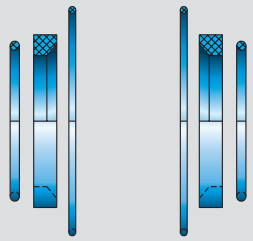

DN	Дюйм							кг
25	1"							0,05
32								0,05
40	1½"							0,06
50	2"							0,08
65	2½"							0,11
80	3"							0,13
100	4"							0,21

PTFE-заполнение, для полнопроходных шаровых клапанов Арт. 4021 - 4025

PTFE cavity packing for straight through ball valves, Art. 4021 - 4025

4021

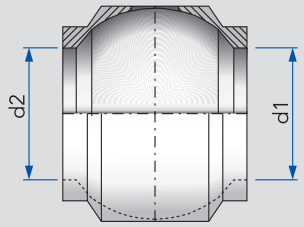

DN	Дюйм	d1	d2					кг
25	1"	25/1"	26					0,04
32		32	32					0,06
40	1½"	40/1½"	38					0,08
50	2"	50/2"	50					0,13
65	2½"	65/2½"	66					0,20
80	3"	80/3"	81					0,33
100	4"	100/4"	100					0,85

Штуцеры для промывки внутренних полостей, для шаровых клапанов Арт. 4021 - 4025

Cleaning connections for straight through ball valves, Art. 4021 - 4025

2353
4021

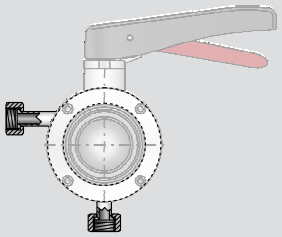

DN	Дюйм							кг
25	1"							
32								
40	1½"							
50	2"							
65	2½"							
80	3"							
100	4"							

Рубашка обогрева, для шаровых клапанов Арт. 4021 - 4025

Stainless steel heating jacket for straight through ball valves, Art. 4021 - 4025

2353
4021

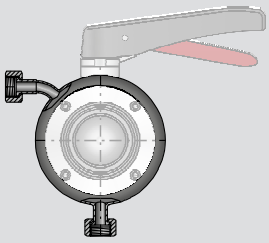

DN	Дюйм							кг
25	1"							
32								
40	1½"							
50	2"							
65	2½"							
80	3"							
100	4"							

ДОМОЙ

Набор уплотнений, для полнопроходных шаровых клапанов Арт. 4021 - 4025

seal kit for straight through ball valves, Art. 4021 - 4025

		DIN		Дюйм					
DN	Дюйм	Артикул	Цена €	Артикул	Цена €	Артикул	Цена €	Артикул	Цена €
25	1“	4084025000-000	54,80	4084026000-000	54,80				
32		4084032000-000	58,30						
40	1½“	4084040000-000	62,90	4084038000-000	62,90				
50	2“	4084050000-000	66,60	4084051000-000	66,60				
65	2½“	4084065000-000	79,30	4084063000-000	79,30				
80	3“	4084080000-000	97,60	4084076000-000	97,60				
100	4“	4084100000-000	141,00	4084101000-000	141,00				

PTFE-заполнение, для полнопроходных шаровых клапанов Арт. 4021 - 4025

PTFE cavity packing for straight through ball valves, Art. 4021 - 4025

		DIN		Дюйм					
DN	Дюйм	Артикул	Цена €	Артикул	Цена €	Артикул	Цена €	Артикул	Цена €
25	1“	4021025101-053	121,30	4021026101-053	121,30				
32		4021032101-053	173,80						
40	1½“	4021040101-053	196,70	4021038101-053	196,70				
50	2“	4021050101-053	216,00	4021051101-053	216,00				
65	2½“	4021065101-053	297,50	4021063101-053	297,50				
80	3“	4021080101-053	429,00	4021076101-053	429,00				
100	4“	4021100101-053	695,00	4021101101-053	695,00				

Штуцеры для промывки внутренних полостей, для шаровых клапанов Арт. 4021 - 4025

Cleaning connections for straight through ball valves, Art. 4021 - 4025

		DIN / Дюйм						Уплотнения для штуцеров промывки	
DN	Дюйм	Артикул	Цена €	Артикул	Цена €	Артикул	Цена €	Артикул	Цена €
25	1“	4021025113-040	218,00					2353020011-069	12,80
32		4021032113-040	218,00					2353020011-069	12,80
40	1½“	4021040113-040	225,00					2353020011-069	12,80
50	2“	4021050113-040	225,00					2353020011-069	12,80
65	2½“	4021065113-040	238,00					2353020011-069	12,80
80	3“	4021080113-040	238,00					2353020011-069	12,80
100	4“	4021100113-040	260,00					2353020011-069	12,80

Рубашка обогрева, для шаровых клапанов Арт. 4021 - 4025

Stainless steel heating jacket for straight through ball valves, Art. 4021 - 4025

		DIN / Дюйм						Уплотнения для штуцеров рубашки обогрева	
DN	Дюйм	Артикул	Цена €	Артикул	Цена €	Артикул	Цена €	Артикул	Цена €
25	1“	4021025125-040	613,00					2353020011-069	12,80
32		4021032125-040	673,00					2353020011-069	12,80
40	1½“	4021040125-040	673,00					2353020011-069	12,80
50	2“	4021050125-040	720,00					2353020011-069	12,80
65	2½“	4021065125-040	825,00					2353020011-069	12,80
80	3“	4021080125-040	850,00					2353020011-069	12,80
100	4“	4021100125-040	1 213,00					2353020011-069	12,80

Шаровой клапан сварка/сварка, ручной привод, индустриальное исполнение

straight way ball valve, manual, welding/welding, industrial type

4062

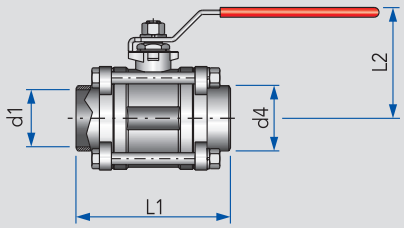

DN	d1	d4	L1	L2			кг
10	12,5	18,5	63	51			0,37
15	16,0	21,5	73	60			0,61
20	20,0	26,0	85	63			0,79
25	25,0	31,0	94	76			1,19
32	32,0	38,5	110	81			1,85
40	38,0	45,0	122	93			2,54
50	51,0	58,5	142	102			3,98
65	65,0	75,0	167	132			8,00
80	80,0	92,5	192	143			11,63
100	100,0	114,0	226	174			19,77

Класс давления PN56
корпус клапана состоит из 3 частей

Шаровой клапан сварка/сварка, пневматический привод, индустриальное исполнение

straight way ball valve, pneumatic, welding/welding, industrial type

4162
4262

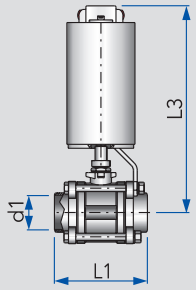

DN	d1	L1	L3				кг
10	12,5	63	278				4,61
15	16,0	73	286				5,53
20	20,0	85	289				5,70
25	25,0	94	291				6,06
32	32,0	110	302				6,88
40	38,0	122	335				10,75
50	51,0	142	345				12,36

Класс давления PN56
корпус клапана состоит из 3 частей
4162 = привод воздух/воздух
4262 = привод воздух/пружина
пожалуйста, учтите это при заказе

Шаровой клапан внутр. резьба/внутр. резьба, ручной привод, индустриальное исполнение

straight way ball valve, manual, female/female, industrial type

4063

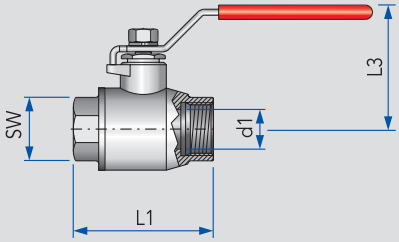

Дюйм	d1	L1	L3	SW			кг
¼“	¼“	54	51	23			0,20
⅜“	⅜“	54	51	23			0,25
½“	½“	64	60	28			0,43
¾“	¾“	76	63	33			0,54
1“	1“	88	76	40			0,95
1¼“	1¼“	88	82	50			1,38
1½“	1½“	120	93	58			2,10
2“	2“	134	101	71			3,26

Класс давления PN56
корпус клапана состоит из 2 частей

ДОМОЙ

Шаровой клапан сварка/сварка, ручной привод, индустриальное исполнение

straight way ball valve, manual, welding/welding, industrial type

DN	Артикул	Цена €	Артикул	Цена €	AISI 316L матовый Артикул	Цена €	Артикул	Цена €
10					4062010000-040	35,80		
15					4062015000-040	44,80		
20					4062020000-040	58,30		
25					4062025000-040	76,20		
32					4062032000-040	110,70		
40					4062040000-040	125,40		
50					4062050000-040	170,00		
65					4062065000-040	359,90		
80					4062080000-040	550,20		
100					4062100000-040	814,00		

Шаровой клапан сварка/сварка, пневматический привод, индустриальное исполнение

straight way ball valve, pneumatic, welding/welding, industrial type

DN	Артикул	Цена €	Артикул	Цена €	AISI 316L, клапан матовый, полир. привод возд. откр./возд. закр. Артикул	Цена €	AISI 316L, клапан матовый, полир. привод возд. откр./пруж. закр. Артикул	Цена €
10					4162010000-042	341,80	4262010000-042	341,80
15					4162015000-042	350,80	4262015000-042	350,80
20					4162020000-042	364,30	4262020000-042	364,30
25					4162025000-042	382,20	4262025000-042	382,20
32					4162032000-042	416,70	4262032000-042	416,70
40					4162040000-042	747,60	4262040000-042	747,60
50					4162050000-042	792,20	4262050000-042	792,20

Шаровой клапан внутр. резьба/внутр. резьба, ручной привод, индустриальное исполнение

straight way ball valve, manual, female/female, industrial type

Дюйм	Артикул	Цена €	Артикул	Цена €	AISI 316L матовый Артикул	Цена €	Артикул	Цена €
¼“					4063004000-040	27,00		
⅜“					4063006000-040	29,50		
½“					4063008000-040	30,90		
¾“					4063012000-040	37,80		
1“					4063014000-040	52,50		
1¼“					4063016000-040	67,30		
1½“					4063018000-040	90,90		
2“					4063020000-040	152,70		

Трехходовой шаровой клапан резьба/резьба/резьба, ручной привод

three way ball valve, manual, male/male/male

4031

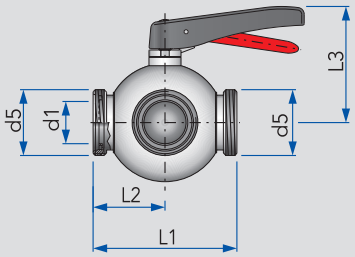

T-образный профиль - стандарт

DN	d1	d5	L1	L2	L3		кг
25	26	Rd 52×⅙	128	64	118		2,94
32	32	Rd 58×⅙	140	70	124		4,24
40	38	Rd 65×⅙	160	80	129		5,58
50	50	Rd 78×⅙	170	85	138		8,47
65	66	Rd 95×⅙	200	100	152		15,01
80	81	Rd 110×¼	230	115	194		23,32

Трехходовой шаровой клапан резьба/резьба/резьба, пневматический привод

three way ball valve, pneumatic, male/male/male

4131
4231

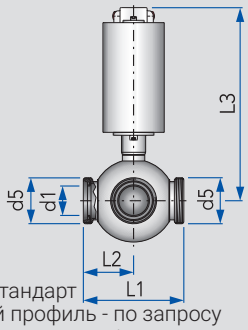

L-образ. - стандарт
T-образный профиль - по запросу
4131 = привод воздух/воздух
4231 = привод воздух/пружина
пожалуйста, учтите это при заказе

DN	d1	d5	L1	L2	L3		кг
25	26	Rd 52×⅙	128	64	303		7,56
32	32	Rd 58×⅙	140	70	314		8,90
40	38	Rd 65×⅙	160	80	319		10,31
50	50	Rd 78×⅙	170	85	328		13,39
65	66	Rd 95×⅙	200	100	342		20,35
80	81	Rd 110×¼	230	115	401		32,62

Трехходовой шаровой клапан гайка/резьба/резьба, ручной привод

three way ball valve, manual, liner + nut/male/male

4032

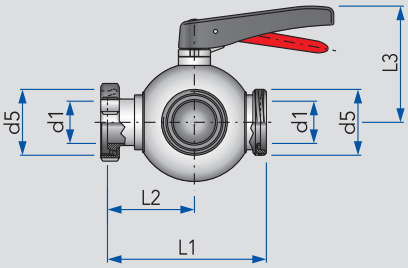

T-образный профиль - стандарт

DN	d1	d5	L1	L2	L3		кг
25	26	Rd 52×⅙	139	75	118		3,10
32	32	Rd 58×⅙	154	84	124		4,52
40	38	Rd 65×⅙	175	95	129		5,77
50	50	Rd 78×⅙	188	103	138		8,75
65	66	Rd 95×⅙	222	122	152		15,58
80	81	Rd 110×¼	257	141	194		24,02

Трехходовой шаровой клапан гайка/резьба/резьба, пневматический привод

three way ball valve, pneumatic, liner + nut/male/male

4132
4232

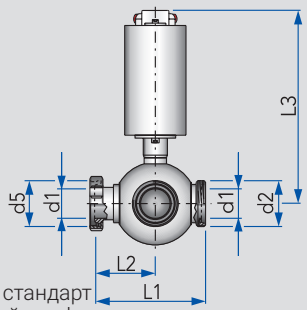

L-образ. - стандарт
T-образный профиль - по запросу
4132 = привод воздух/воздух
4232 = привод воздух/пружина
пожалуйста, учтите это при заказе

DN	d1	d5	L1	L2	L3		кг
25	26	Rd 52×⅙	139	75	303		7,73
32	32	Rd 58×⅙	154	84	314		9,09
40	38	Rd 65×⅙	175	95	319		10,47
50	50	Rd 78×⅙	188	103	328		13,60
65	66	Rd 95×⅙	222	122	342		20,75
80	81	Rd 110×¼	257	141	401		33,30

ДОМОЙ

Трехходовой шаровой клапан резьба/резьба/резьба, ручной привод

three way ball valve, manual, male/male/male

DN					AISI 316L, T-образный профиль шара полированный		AISI 316L, L-образный профиль шара полированный	
	Артикул	Цена €	Артикул	Цена €	Артикул	Цена €	Артикул	Цена €
25					4031025000-040	**394,10**	4031025170-040	**404,60**
32					4031032000-040	**448,20**	4031032170-040	**469,30**
40					4031040000-040	**535,60**	4031040170-040	**567,10**
50					4031050000-040	**661,50**	4031050170-040	**714,10**
65					4031065000-040	**1 045,80**	4031065170-040	**1 087,80**
80					4031080000-040	**1 615,20**	4031080170-040	**1 667,90**

Трехходовой шаровой клапан резьба/резьба/резьба, пневматический привод

three way ball valve, pneumatic, male/male/male

DN					AISI 316L, L-образный профиль шара полированный, возд. откр./возд. закр.		AISI 316L, L-образный профиль шара полированный, возд. откр./пруж. закр.	
	Артикул	Цена €	Артикул	Цена €	Артикул	Цена €	Артикул	Цена €
25					4131025000-040	**656,70**	4231025000-040	**656,70**
32					4131032000-040	**721,50**	4231032000-040	**721,50**
40					4131040000-040	**819,20**	4231040000-040	**819,20**
50					4131050000-040	**945,20**	4231050000-040	**945,20**
65					4131065000-040	**1 339,90**	4231065000-040	**1 339,90**
80					4131080000-040	**2 245,70**	4231080000-040	**2 245,70**

Трехходовой шаровой клапан гайка/резьба/резьба, ручной привод

three way ball valve, manual, liner + nut/male/male

DN					AISI 316L, T-образный профиль шара полированный		AISI 316L, L-образный профиль шара полированный	
	Артикул	Цена €	Артикул	Цена €	Артикул	Цена €	Артикул	Цена €
25					4032025000-040	**439,60**	4032025170-040	**450,10**
32					4032032000-040	**485,30**	4032032170-040	**506,30**
40					4032040000-040	**565,80**	4032040170-040	**597,40**
50					4032050000-040	**716,20**	4032050170-040	**747,70**
65					4032065000-040	**1 078,40**	4032065170-040	**1 120,40**
80					4032080000-040	**1 662,40**	4032080170-040	**1 715,00**

Трехходовой шаровой клапан гайка/резьба/резьба, пневматический привод

three way ball valve, pneumatic, liner + nut/male/male

DN					AISI 316L, L-образный профиль шара полированный, возд. откр./возд. закр.		AISI 316L, L-образный профиль шара полированный, возд. откр./пруж. закр.	
	Артикул	Цена €	Артикул	Цена €	Артикул	Цена €	Артикул	Цена €
25					4132025000-040	**702,20**	4232025000-040	**702,20**
32					4132032000-040	**758,40**	4232032000-040	**758,40**
40					4132040000-040	**849,50**	4232040000-040	**849,50**
50					4132050000-040	**999,90**	4232050000-040	**999,90**
65					4132065000-040	**1 372,60**	4232065000-040	**1 372,60**
80					4132080000-040	**2 292,80**	4232080000-040	**2 292,80**

Трехходовой шаровой клапан с 3 фланцами PN10, ручной привод

three way ball valve, manual, 3 flanges PN10

4033

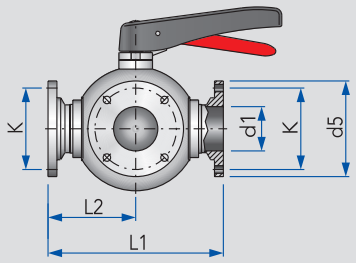

T-образный профиль - стандарт

DN	d1	d5	K	L1	L2		кг
25	26	80	65	154	77		3,80
32	32	86	71	166	83		5,19
40	38	92	77	186	93		6,53
50	50	108	92	198	99		10,16
65	66	130	110	228	114		16,81
80	81	146	126	256	128		27,63

Трехходовой шаровой клапан с 3 фланцами PN10, пневматический привод

three way ball valve, pneumatic, 3 flanges PN10

4133
4233

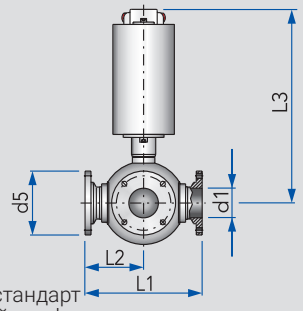

L-образ. - стандарт
T-образный профиль - по запросу
4133 = привод воздух/воздух
4233 = привод воздух/пружина
пожалуйста, учтите это при заказе

DN	d1	d5	L1	L2	L3		кг
25	26	80	154	77	303		
32	32	86	166	83	314		9,87
40	38	92	186	93	319		11,25
50	50	108	198	99	328		15,03
65	66	130	228	114	342		22,13
80	81	401	256	128	401		34,73

Набор уплотнений, для трехходовых шаровых клапанов Арт. 4031 - 4033

seal kit for three way ball valves, Art. 4031 - 4033

4085

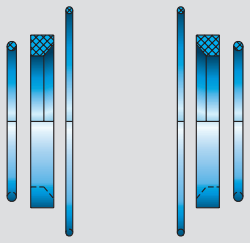

DN							кг
25							0,05
32							0,06
40							0,07
50							0,09
65							0,13
80							0,21

PTFE-заполнение, для трехходовых шаровых клапанов Арт. 4031 - 4033

PTFE cavity packing for threee way ball valves, Art. 4031 - 4033

4031

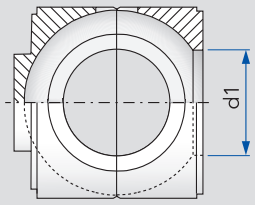

DN	d1						кг
25	26						
32	32						
40	38						
50	50						
65	66						
80	81						

ДОМОЙ

Трехходовой шаровой клапан с 3 фланцами PN10, ручной привод

three way ball valve, manual, 3 flanges PN10

					AISI 316L, T-образный профиль шара полированный		AISI 316L, L-образный профиль шара полированный	
DN	Артикул	Цена €	Артикул	Цена €	Артикул	Цена €	Артикул	Цена €
25					4033025000-040	394,10	4033025170-040	404,60
32					4033032000-040	448,20	4033032170-040	469,30
40					4033040000-040	535,60	4033040170-040	567,10
50					4033050000-040	661,60	4033050170-040	693,60
65					4033065000-040	1 045,90	4033065170-040	1 087,90
80					4033080000-040	1 615,30	4033080170-040	1 667,90

Трехходовой шаровой клапан с 3 фланцами PN10, пневматический привод

three way ball valve, pneumatic, 3 flanges PN10

					AISI 316L, L-образный профиль шара полированный, возд. откр./возд. закр.		AISI 316L, L-образный профиль шара полированный, возд. откр./пруж. закр.	
DN	Артикул	Цена €	Артикул	Цена €	Артикул	Цена €	Артикул	Цена €
25					4133025000-040	656,80	4233025000-040	656,80
32					4133032000-040	721,50	4233032000-040	721,50
40					4133040000-040	819,20	4233040000-040	819,20
50					4133050000-040	945,30	4233050000-040	945,30
65					4133065000-040	1 340,00	4233065000-040	1 340,00
80					4133080000-040	2 245,70	4233080000-040	2 245,70

Набор уплотнений, для трехходовых шаровых клапанов Арт. 4031 - 4033

seal kit for three way ball valves, Art. 4031 - 4033

	Набор уплотнений							
DN	Артикул	Цена €	Артикул	Цена €	Артикул	Цена €	Артикул	Цена €
25	4085025000-000	46,60						
32	4085032000-000	53,90						
40	4085040000-000	56,40						
50	4085050000-000	59,70						
65	4085065000-000	76,80						
80	4085080000-000	101,50						

PTFE-заполнение, для трехходовых шаровых клапанов Арт. 4031 - 4033

PTFE cavity packing for threee way ball valves, Art. 4031 - 4033

DN	Артикул	Цена €	Артикул	Цена €	Артикул	Цена €	Артикул	Цена €
25	4031025100-053							
32	4031032100-053							
40	4031040100-053							
50	4031050100-053							
65	4031065100-053							
80	4031080100-053							

Штуцеры для промывки внутренних полостей, для шаровых клапанов Арт. 4031 - 4033

Cleaning connections for three way ball valves, Art. 4031 - 4033

2353
4031

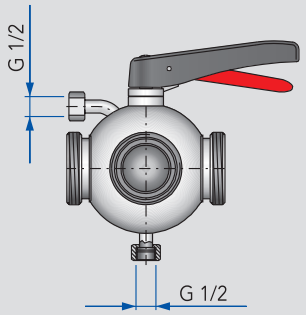

DN							кг
25							
32							
40							
50							
65							
80							

Рубашка обогрева, для трехходовых шаровых клапанов Арт. 4031 - 4033

Stainless steel heating jacket for three way ball valves, Art. 4031 - 4033

2353
4031

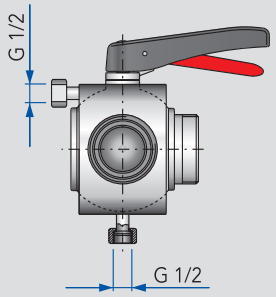

DN							кг
25							
32							
40							
50							
65							
80							

Штуцеры, для подключения промывки/рубашки обогрева для шаровых клапанов

heating jacket or cleaning connections for ball valves

4028
4029

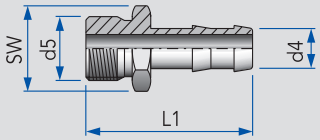

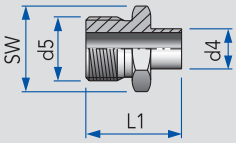

Резьба ISO 228-1

DN	d4	d5	L1	SW			кг
10	13	G½“	54	24			0,06
10	13	G½“	31	24			0,05

ДОМОЙ

Штуцеры для промывки внутренних полостей, для шаровых клапанов Арт. 4031 - 4033

Cleaning connections for three way ball valves, Art. 4031 - 4033

	DIN / Дюйм						Уплотнение для штуцера	
DN	Артикул	Цена €	Артикул	Цена €	Артикул	Цена €	Артикул	Цена €
25	4031025113-040	210,00					2353020011-069	12,80
32	4031032113-040	210,00					2353020011-069	12,80
40	4031040113-040	210,00					2353020011-069	12,80
50	4031050113-040	238,00					2353020011-069	12,80
65	4031065113-040	238,00					2353020011-069	12,80
80	4031080113-040	250,00					2353020011-069	12,80

Рубашка обогрева, для трехходовых шаровых клапанов Арт. 4031 - 4033

Stainless steel heating jacket for three way ball valves, Art. 4031 - 4033

	DIN / Дюйм						Уплотнение для штуцера рубашки обогрева	
DN	Артикул	Цена €	Артикул	Цена €	Артикул	Цена €	Артикул	Цена €
25	4031025125-040	663,00					2353020011-069	12,80
32	4031032125-040	675,00					2353020011-069	12,80
40	4031040125-040	700,00					2353020011-069	12,80
50	4031050125-040	775,00					2353020011-069	12,80
65	4031065125-040	838,00					2353020011-069	12,80
80	4031080125-040	975,00					2353020011-069	12,80

Штуцеры, для подключения промывки/рубашки обогрева для шаровых клапанов

heating jacket or cleaning connections for ball valves

					AISI 316L Штуцер для шланга		AISI 316L Штуцер под сварку	
DN	Артикул	Цена €	Артикул	Цена €	Артикул	Цена €	Артикул	Цена €
10					4028010000-040	23,80		
10							4029010000-040	22,00

Ручка для шаровых клапанов
manual lever for ball valves

4318
4335

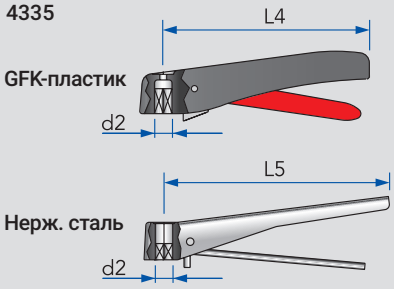

Другие цвета ручек из GFK-пластика поставляются по запросу

DN	d2	L4	L5				кг
Двухходовой клапан							
25-80	10	165	180				0,14
100	14		285				0,75
Трехходовой клапан							
25-65	10	165	180				0,14
80	14		285				0,75

Ручка для шаровых клапанов, с кронштейном для монтажа датчиков положения Арт. 8615
manual lever for ball valves with bracket for proximity switches Art. 8615

4039

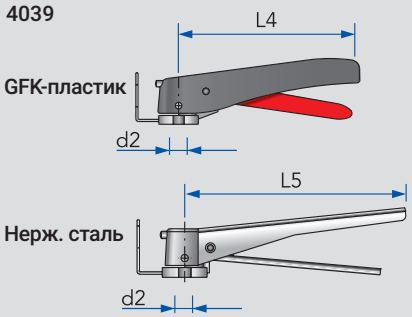

Комплект поставки:
Стопорный диск с кронштейном для монтажа датчиков положения,
ручка с контактами

DN	d2	L4	L5				кг
Двухходовой клапан							
25-80	10	165	180				0,21
100	14		285				0,93
Трехходовой клапан							
25-65	10	165	180				0,21
80	14		285				0,93

Пневматический 90° поворотный привод с кронштейном, для шаровых клапанов
90° pneumatic actuator with bracket for ball valves

4100
4200

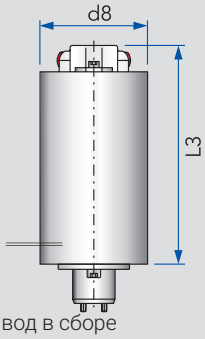

Пневматический привод в сборе
с кронштейном для монтажа на клапан,
винтами и квадратной втулкой
Обратите внимание на тип привода

DN	d8	L3					кг
Двухходовой клапан							
25-80	104	212					3,66/4,77
100	129	240					7,16/8,81
Трехходовой клапан							
25-65	104	212					3,66/4,77
80	129	240					7,16/8,81

Датчик положения, нержавеющая сталь, класс защиты IP 67
stainless steel proximity switch IP67

8615

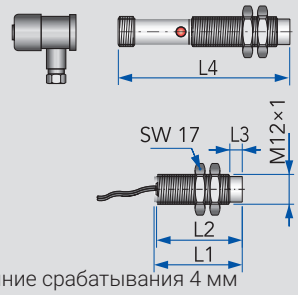

24 В DC
M12x1
Расстояние срабатывания 4 мм
Монтаж незаподлицо
PNP ЗАКР.
Кабель 3 м/Разъем M12

DN	L1	L2	L3	L4			кг
M12	36	35	5	70			0,14

ДОМОЙ

Ручка для шаровых клапанов
manual lever for ball valves

DN	GFK - пластик черный/красный Артикул	Цена €	Нержавеющая сталь Артикул	Цена €	Артикул	Цена €	Артикул	Цена €
Двухходовой клапан								
25-80	4335100000-089	**14,40**	4318100300-021	**27,80**				
100			4318150000-021	**69,50**				
Трехходовой клапан								
25-65	4335100000-089	**14,40**	4318100300-021	**27,80**				
80			4318150000-021	**69,50**				

Ручка для шаровых клапанов, с кронштейном для монтажа датчиков положения Арт. 8615
manual lever for ball valves with bracket for proximity switches Art. 8615

DN	GFK - пластик черный/красный Артикул	Цена €	Нержавеющая сталь Артикул	Цена €	Артикул	Цена €	Артикул	Цена €
Двухходовой клапан								
25-80	4039080000-021	**66,30**						
100			4039100000-021	**100,40**				
Трехходовой клапан								
25-65	4039080000-021	**66,30**						
80			4039100000-021	**100,40**				

Пневматический 90° поворотный привод с кронштейном, для шаровых клапанов
90° pneumatic actuator with bracket for ball valves

DN	AISI 304L полированный возд. откр./возд. закр. Артикул	Цена €	AISI 304L полированный возд. откр./пруж. закр. Артикул	Цена €	Артикул	Цена €	Артикул	Цена €
Двухходовой клапан								
25-80	4100080100-022	**294,10**	4200080100-022	**294,10**				
100	4100100125-022	**577,80**	4200100125-022	**577,80**				
Трехходовой клапан								
25-65	4100080100-022	**294,10**	4200080100-022	**294,10**				
80	4100100125-022	**577,80**	4200100125-022	**577,80**				

Датчик положения, нержавеющая сталь, класс защиты IP 67
stainless steel proximity switch IP67

DN	Датчик положения с кабелем Артикул	Цена €	Датчик положения с разъемом M12 Артикул	Цена €	Кабельный разъем M12 Артикул	Цена €	Артикул	Цена €
M12	8615150101-000	**31,00**	8615150168-000	**31,00**	8615150136-000	**16,90**		

Управляющая головка KI-TOP, для пневматических поворотных приводов

control head KI-TOP for pneumatic rotary actuators

5631

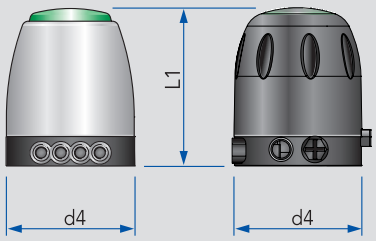

DN	d4	L1					кг
Тонированная крышка из пластика	105	129					
Крышка из нержавеющей стали со светодиодным кольцом индикации	105	129					

В сборе с соленоидными клапанами,
2 датчиками положения,
платой управления

Электропневматический позиционер, 4-20 мА, в сборе с кронштейном для монтажа

electropneumatic positioner 4-20 mA with mounting kit

8615

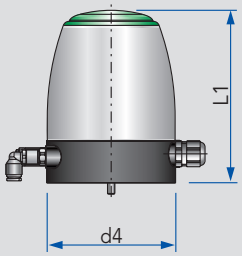

DN	d4	L1					кг
	104	166					

Изображение позиционера
в сборе с кронштейном

ДОМОЙ

Управляющая головка KI-TOP, для пневматических поворотных приводов

control head KI-TOP for pneumatic rotary actuators

DN	1 соленоидный клапан, плата SPS 2 датчика положения, для прив. возд./пруж.		1 соленоидный клапан, плата ASIBUS 2 датчика положения, для прив. возд./пруж.		2 соленоидных клапана, плата SPS 2 датчика положения, для прив. возд./возд.		2 соленоидных клапана, плата ASIBUS 2 датчика положения, для прив. возд./возд.	
	Артикул	Цена €	Артикул	Цена €	Артикул	Цена €	Артикул	Цена €
Тонированная пластиковая крышка	5631601000-000	**321,00**	5631801000-000	**367,00**	5631602000-000	**394,00**	5631802000-000	**440,00**
Крышка из нержавеющей стали со светодиодным кольцом индикации	5631601100-000	**406,00**	5631801100-000	**453,00**	5631602100-000	**479,00**	5631802100-000	**525,00**

Электропневматический позиционер, 4-20 мА, в сборе с кронштейном для монтажа

electropneumatic positioner 4-20 mA with mounting kit

DN	Позиционер с подключением через кабельный ввод		Позиционер с подключением через разъем M12					
	Артикул	Цена €	Артикул	Цена €	Артикул	Цена €	Артикул	Цена €
	8615500220-000		8615500220-100					

Клапаны бабочки

Butterfly valves

S4

ДОМОЙ

Оглавление	Overview	Kurzübersicht	
Клапаны бабочки сварка/сварка	Butterfly valve S-S	Scheibenventil S-S	**4.10**
Клапаны бабочки сварка/сварка для дюймовых трубопроводов	Inch OD butterfly valve S-S	Scheibenventil S-S, Zoll	**4.10**
Клапаны бабочки резьба/сварка	Butterfly valve G-S	Scheibenventil G-S	**4.11**
Клапаны бабочки резьба/сварка для дюймовых трубопроводов	Inch OD butterfly valve	Scheibenventil G-S, Zoll	**4.11**
Клапаны бабочки резьба/резьба	Butterfly valve G-G	Scheibenventil G-G	**4.12**
Клапаны бабочки гайка/сварка	Butterfly valve K/M-S	Scheibenventil K/M-S	**4.12**
Клапаны бабочки гайка/резьба	Butterfly valve K/M-G	Scheibenventil K/M-G	**4.13**
Клапаны бабочки фланец PN 10/резьба	Butterfly valve PN 10-G	Scheibenventil Fl. PN 10-G	**4.13**
Межфланцевые клапаны бабочки	Between flanges butterfly valve S-S	Zwischenflansch-Scheibenventil S-S	**4.14**
Межфланцевые клапаны бабочки для дюймовых трубопроводов	Inch OD between flanges butterfly valve	Zwischenflansch-Scheibenventil, Zoll	**4.14**
Клапаны бабочки Clamp/Clamp	Butterfly valve Cl-Cl	Scheibenventil Cl-Cl	**4.15**
Клапаны бабочки Clamp/Clamp для дюймовых трубопроводов	Inch butterfly valve Cl-Cl	Scheibenventil Cl-Cl, Zoll	**4.15**
Трехходовые клапаны бабочки резьба/резьба/резьба	3 way butterfly, 2 valve G-G-G	Mehrwege-Scheibenventil G-G-G	**4.16 - 4.18**
Уплотнения для клапанов бабочек	Butterfly valve seal	Spezial-Dichtung für Scheibenventil	**4.19**
Уплотнения k-flex для межфланцевых клапанов бабочек	k-flex seal for between flanges butterfly valve	k-flex Dichtung für Zwischenflansch-Scheibenventil	**4.19**
Ручка GFK для клапанов бабочек	Butterfly lever black/red	Ersatz-Handhebel GFK	**4.20**
Ручка с кронштейном для датчиков положения для клапанов бабочек	Manual lever with proximity switch bracket	Handhebel für Scheibenventil mit Halter für Endlagerückmeldeschalter	**4.20**
Ручка из нержавеющей стали для клапанов бабочек	Butterfly lever in stainless steel	Ersatz-Handhebel Edelstahl	**4.20**
Регулирующая ручка с фиксатором для клапанов бабочек	Butterfly positioner with lock-off	Handhebel mit stufenloser Verstellung	**4.20**
Пневматические 90° поворотные приводы	90° pneumatic actuator kit	Pneumatik-Drehantrieb für nachträglichen Aufbau	**4.21**
Ограничители вращения поворотных приводов	Rotation limiter for pneumatic actuator	Mechanische Drehwinkelbegrenzung	**4.21**
Датчики положения	Proximity switch	Sensor Induktiv	**4.21**
Управляющие головки KI-TOP	KI-TOP Control head	KI-TOP Elektronischer Steuerkopf	**4.22**
Электрические поворотные приводы	Electric actuator	Elektromotorischer Drehantrieb	**4.22**
Электропневматические позиционеры	Electropneumatic positioner	Elektropneumatischer Stellungsregler	**4.22**

Клапан бабочка сварка/сварка, ручной привод

butterfly valve, manual, welding/welding

4301

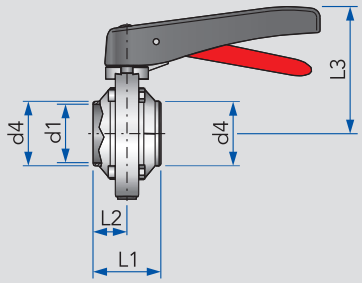

DN	d1	d4	L1	L2	L3		кг
10	10	13	48	24	78		0,50
15	16	19	48	24	78		0,67
20	20	23	48	24	83		0,84
25	26	29	54	27	95		0,96
32	32	35	54	27	98		1,10
40	38	41	54	27	101		1,18
50	50	53	58	29	109		1,56
65	66	70	60	30	121		2,34
80	81	85	72	36	129		3,03
100	100	104	68	34	139		3,58
125	125	129	86	43	181		7,60
150	150	154	104	52	199		11,40

Клапан бабочка сварка/сварка, пневматический привод

butterfly valve, pneumatic, welding/welding

4401
4501

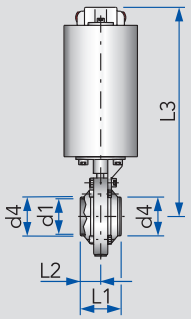

4401 = привод воздух/воздух
4501 = привод воздух/пружина
пожалуйста, учтите это при заказе

DN	d1	d4	L1	L2	L3		кг
10	10	13	48	24	232		3,23
15	16	19	48	24	232		3,53
20	20	23	48	24	237		3,90
25	26	29	54	27	285		5,65
32	32	35	54	27	288		5,72
40	38	41	54	27	291		5,81
50	50	53	58	29	300		6,18
65	66	70	60	30	311		6,99
80	81	85	72	36	319		7,64
100	100	104	68	34	329		8,16
125	125	129	86	43	388		15,63
150	150	154	104	52	407		19,59

Клапан бабочка сварка/сварка, для дюймовых трубопроводов, ручной привод

inch OD butterfly valve, manual, welding/welding

4351

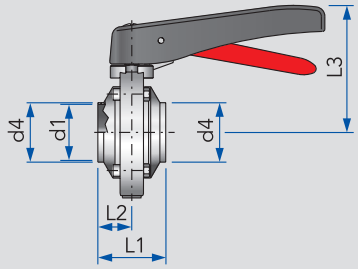

Дюйм	d1	d4	L1	L2	L3		кг
1"	22,9	25,4	54	27	95		1,00
1½"	35,1	38,1	54	27	101		1,20
2"	47,8	50,8	58	29	109		1,60
2½"	60,5	63,5	60	30	121		2,35
3"	72,1	76,1	72	36	129		3,10
4"	97,6	101,6	68	34	139		3,57

Клапан бабочка сварка/сварка, для дюймовых трубопроводов, пневматический привод

inch OD butterfly valve, pneumatic, welding/welding

4451
4551

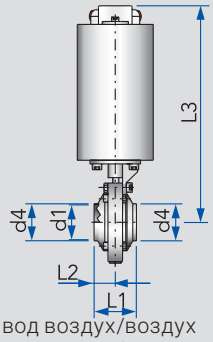

4451 = привод воздух/воздух
4551 = привод воздух/пружина
пожалуйста, учтите это при заказе

Дюйм	d1	d4	L1	L2	L3		кг
1"	22,9	25,4	54	27	285		5,66
1½"	35,1	38,1	54	27	291		5,85
2"	47,8	50,8	58	29	300		6,26
2½"	60,5	63,5	60	30	311		7,05
3"	72,1	76,1	72	36	319		8,16
4"	97,6	101,6	68	34	329		8,25

ДОМФЫ

Клапан бабочка сварка/сварка, ручной привод

butterfly valve, manual, welding/welding

DN	AISI 304L - Силикон полированный		AISI 304L - EPDM полированный		AISI 316L - Силикон полированный		AISI 316L - EPDM полированный	
	Артикул	Цена €	Артикул	Цена €	Артикул	Цена €	Артикул	Цена €
10							4301010130-041	127,90
15							4301015130-041	102,10
20							4301020130-041	103,70
25	4301025000-021	79,20	4301025130-021	79,20	4301025000-041	95,10	4301025130-041	95,10
32	4301032000-021	81,20	4301032130-021	81,20	4301032000-041	97,50	4301032130-041	97,50
40	4301040000-021	82,10	4301040130-021	82,10	4301040000-041	98,50	4301040130-041	98,50
50	4301050000-021	87,20	4301050130-021	87,20	4301050000-041	104,60	4301050130-041	104,60
65	4301065000-021	108,50	4301065130-021	108,50	4301065000-041	130,20	4301065130-041	130,20
80	4301080000-021	151,90	4301080130-021	151,90	4301080000-041	182,30	4301080130-041	182,30
100	4301100000-021	191,90	4301100130-021	191,90	4301100000-041	230,30	4301100130-041	230,30
125	4301125000-021	481,70	4301125130-021	481,70	4301125000-041	578,10	4301125130-041	578,10
150	4301150000-021	656,00	4301150130-021	656,00	4301150000-041	852,90	4301150130-041	852,90

Клапан бабочка сварка/сварка, пневматический привод

butterfly valve, pneumatic, welding/welding

DN	AISI 304L - Силикон полированный, возд. откр./возд. закр.		AISI 304L - Силикон полированный, возд. откр./пруж. закр.		AISI 316L - Силикон полированный, возд. откр./возд. закр		AISI 316L - Силикон (DN 10, 15, 20 - EPDM) полированный, возд. откр./пруж. закр.	
	Артикул	Цена €	Артикул	Цена €	Артикул	Цена €	Артикул	Цена €
10							4501010130-041	296,00
15							4501015130-041	270,10
20							4501020130-041	271,80
25	4401025000-021	247,30	4501025000-021	247,30	4401025000-041	263,20	4501025000-041	263,20
32	4401032000-021	249,30	4501032000-021	249,30	4401032000-041	265,60	4501032000-041	265,60
40	4401040000-021	250,20	4501040000-021	250,20	4401040000-041	266,60	4501040000-041	266,60
50	4401050000-021	255,30	4501050000-021	255,30	4401050000-041	272,70	4501050000-041	272,70
65	4401065000-021	276,60	4501065000-021	276,60	4401065000-041	298,30	4501065000-041	298,30
80	4401080000-021	320,00	4501080000-021	320,00	4401080000-041	350,40	4501080000-041	350,40
100	4401100000-021	360,00	4501100000-021	360,00	4401100000-041	398,40	4501100000-041	398,40
125	4401125000-021	954,50	4501125000-021	954,50	4401125000-041	1 145,40	4501125000-041	1 145,40
150	4401150000-021	1 128,80	4501150000-021	1 128,80	4401150000-041	1 467,40	4501150000-041	1 467,40

Клапан бабочка сварка/сварка, для дюймовых трубопроводов, ручной привод

inch OD butterfly valve, manual, welding/welding

Дюйм					AISI 316L - EPDM полированный			
	Артикул	Цена €	Артикул	Цена €	Артикул	Цена €	Артикул	Цена €
1“					4351026130-041	97,00		
1½“					4351038130-041	102,30		
2“					4351051130-041	108,80		
2½“					4351064130-041	136,00		
3“					4351076130-041	188,90		
4“					4351101130-041	235,90		

Клапан бабочка сварка/сварка, для дюймовых трубопроводов, пневматический привод

inch OD butterfly valve, pneumatic, welding/welding

Дюйм					AISI 316L - EPDM полированный, возд. откр./возд. закр		AISI 316L - EPDM полированный, возд. откр./пруж. закр.	
	Артикул	Цена €	Артикул	Цена €	Артикул	Цена €	Артикул	Цена €
1“					4451026130-041	265,00	4551026130-041	265,00
1½“					4451038130-041	270,30	4551038130-041	270,30
2“					4451051130-041	276,90	4551051130-041	276,90
2½“					4451064130-041	303,20	4551064130-041	303,20
3“					4451076130-041	356,10	4551076130-041	356,10
4“					4451101130-041	403,50	4551101130-041	403,50

Клапан бабочка резьба/сварка, ручной привод

butterfly valve, manual, male/welding

4302

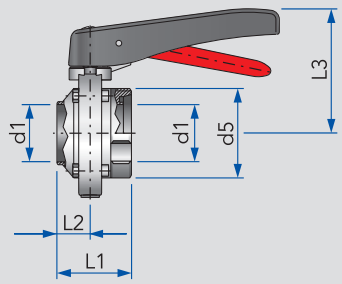

DN	d1	d5	L1	L2	L3		кг
10	10	Rd 28×⅛	65	24	78		0,64
15	16	Rd 34×⅛	58	24	78		0,72
20	20	Rd 44×⅙	58	24	83		0,94
25	26	Rd 52×⅙	61	27	95		1,10
32	32	Rd 58×⅙	61	27	98		1,21
40	38	Rd 65×⅙	61	27	101		1,33
50	50	Rd 78×⅙	65	29	109		1,77
65	66	Rd 95×⅙	68	30	121		2,60
80	81	Rd 110×¼	80	36	129		3,33
100	100	Rd 130×¼	78	34	139		3,96
125	125	Rd 160×¼	98	43	181		8,40
150	150	Rd 190×¼	117	52	199		10,02

Клапан бабочка резьба/сварка, пневматический привод

butterfly valve, pneumatic, male/welding

4402
4502

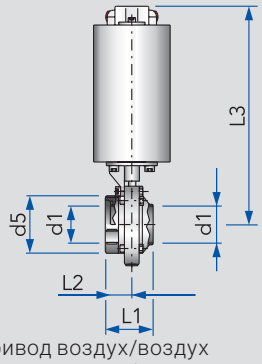

4402 = привод воздух/воздух
4502 = привод воздух/пружина
пожалуйста, учтите это при заказе

DN	d1	d5	L1	L2	L3		кг
10	10	Rd 28×⅛	65	41	232		3,10
15	16	Rd 34×⅛	58	34	232		3,29
20	20	Rd 44×⅙	58	34	237		3,51
25	26	Rd 52×⅙	61	34	285		5,76
32	32	Rd 58×⅙	61	34	288		5,86
40	38	Rd 65×⅙	61	34	291		5,97
50	50	Rd 78×⅙	65	36	300		6,40
65	66	Rd 95×⅙	68	38	311		7,28
80	81	Rd 110×¼	80	44	319		7,96
100	100	Rd 130×¼	78	44	329		8,46
125	125	Rd 160×¼	98	57	388		16,45
150	150	Rd 190×¼	117	65	407		20,99

Клапан бабочка резьба/сварка, для дюймовых трубопроводов, ручной привод

inch OD butterfly valve, manual, male/welding

4352

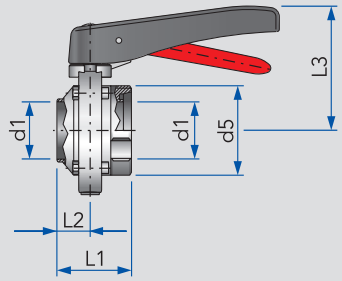

Дюйм	d1	d5	L1	L2	L3		кг
1"	22,1	Rd 52×⅙	61	27	95		1,13
1½"	34,8	Rd 65×⅙	61	27	101		1,36
2"	47,5	Rd 78×⅙	65	29	109		1,59
2½"	60,2	Rd 95×⅙	68	30	121		2,71
3"	72,1	Rd 104×⅙	80	36	129		3,55
4"	97,6	Rd 130×¼	78	34	139		3,91

Клапан бабочка резьба/сварка, для дюймовых трубопроводов, пневматический привод

inch OD butterfly valve, pneumatic, male/welding

4452
4552

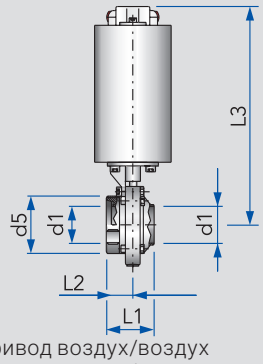

4452 = привод воздух/воздух
4552 = привод воздух/пружина
пожалуйста, учтите это при заказе

Дюйм	d1	d5	L1	L2	L3		кг
1"	22,1	Rd 52×⅙	61	34	285		5,76
1½"	34,8	Rd 65×⅙	61	34	291		5,97
2"	47,5	Rd 78×⅙	65	36	300		6,40
2½"	60,2	Rd 95×⅙	68	38	309		7,28
3"	72,1	Rd 104×⅙	80	44	319		7,96
4"	97,6	Rd 130×¼	78	44	329		8,46

ДОМФЫ

Клапан бабочка резьба/сварка, ручной привод

butterfly valve, manual, male/welding

DN	AISI 304L - Силикон полированный		AISI 304L - EPDM полированный		AISI 316L - Силикон полированный		AISI 316L - EPDM полированный	
	Артикул	Цена €	Артикул	Цена €	Артикул	Цена €	Артикул	Цена €
10							4302010130-041	150,20
15							4302015130-041	104,10
20							4302020130-041	105,90
25	4302025000-021	81,10	4302025130-021	81,10	4302025000-041	97,40	4302025130-041	97,40
32	4302032000-021	82,40	4302032130-021	82,40	4302032000-041	98,90	4302032130-041	98,90
40	4302040000-021	83,10	4302040130-021	83,10	4302040000-041	99,80	4302040130-041	99,80
50	4302050000-021	89,70	4302050130-021	89,70	4302050000-041	107,70	4302050130-041	107,70
65	4302065000-021	113,00	4302065130-021	113,00	4302065000-041	135,50	4302065130-041	135,50
80	4302080000-021	159,60	4302080130-021	159,60	4302080000-041	191,50	4302080130-041	191,50
100	4302100000-021	196,20	4302100130-021	196,20	4302100000-041	235,50	4302100130-041	235,50
125	4302125000-021	484,90	4302125130-021	484,90	4302125000-041	581,90	4302125130-041	581,90
150	4302150000-021	684,90	4302150130-021	684,90	4302150000-041	890,40	4302150130-041	890,40

Клапан бабочка резьба/сварка, пневматический привод

butterfly valve, pneumatic, male/welding

DN	AISI 304L - Силикон полированный, возд. откр./возд. закр.		AISI 304L - Силикон полированный, возд. откр./пруж. закр.		AISI 316L - Силикон полированный, возд. откр./возд. закр		AISI 316L - Силикон (DN 10, 15, 20 - EPDM) полированный, возд. откр./пруж. закр.	
	Артикул	Цена €	Артикул	Цена €	Артикул	Цена €	Артикул	Цена €
10							4502010130-041	318,30
15							4502015130-041	272,20
20							4502020130-041	274,00
25	4402025000-021	249,20	4502025000-021	249,20	4402025000-041	265,50	4502025000-041	265,50
32	4402032000-021	250,40	4502032000-021	250,40	4402032000-041	267,00	4502032000-041	267,00
40	4402040000-021	251,10	4502040000-021	251,10	4402040000-041	267,90	4502040000-041	267,90
50	4402050000-021	257,80	4502050000-021	257,80	4402050000-041	275,80	4502050000-041	275,80
65	4402065000-021	281,00	4502065000-021	281,00	4402065000-041	303,60	4502065000-041	303,60
80	4402080000-021	327,60	4502080000-021	327,60	4402080000-041	359,60	4502080000-041	359,60
100	4402100000-021	364,30	4502100000-021	364,30	4402100000-041	403,70	4502100000-041	403,70
125	4402125000-021	957,60	4502125000-021	957,60	4402125000-041	1 149,20	4502125000-041	1 149,20
150	4402150000-021	1 157,60	4502150000-021	1 157,60	4402150000-041	1 505,00	4502150000-041	1 505,00

Клапан бабочка резьба/сварка, для дюймовых трубопроводов, ручной привод

inch OD butterfly valve, manual, male/welding

Дюйм					AISI 316L - EPDM полированный			
	Артикул	Цена €	Артикул	Цена €	Артикул	Цена €	Артикул	Цена €
1“					4352026130-041	99,30		
1½“					4352038130-041	103,50		
2“					4352051130-041	111,70		
2½“					4352064130-041	140,50		
3“					4352076130-041	198,00		
4“					4352101130-041	241,00		

Клапан бабочка резьба/сварка, для дюймовых трубопроводов, пневматический привод

inch OD butterfly valve, pneumatic, male/welding

Дюйм					AISI 316L - EPDM полированный, возд. откр./возд. закр		AISI 316L - EPDM полированный, возд. откр./пруж. закр.	
	Артикул	Цена €	Артикул	Цена €	Артикул	Цена €	Артикул	Цена €
1“					4452026130-041	267,40	4552026130-041	267,40
1½“					4452038130-041	271,60	4552038130-041	271,60
2“					4452051130-041	279,80	4552051130-041	279,80
2½“					4452064130-041	308,60	4552064130-041	308,60
3“					4452076130-041	366,10	4552076130-041	366,10
4“					4452101130-041	409,10	4552101130-041	409,10

Клапан бабочка резьба/резьба, ручной привод

butterfly valve, manual, male/male

4303

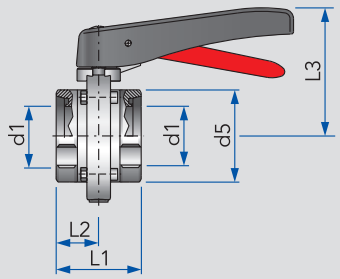

DN	d1	d5	L1	L2	L3		кг
10	10	Rd 28×⅛	90	45	78		0,56
15	16	Rd 34×⅛	68	34	78		0,79
20	20	Rd 44×⅙	68	34	83		1,05
25	26	Rd 52×⅙	68	34	95		1,21
32	32	Rd 58×⅙	68	34	98		1,33
40	38	Rd 65×⅙	68	34	101		1,44
50	50	Rd 78×⅙	72	36	109		1,97
65	66	Rd 95×⅙	76	38	121		2,86
80	81	Rd 110×¼	88	44	129		3,64
100	100	Rd 130×¼	88	44	139		4,32
125	125	Rd 160×¼	110	55	181		9,22
150	150	Rd 190×¼	130	65	199		14,45

Клапан бабочка резьба/резьба, пневматический привод

butterfly valve, pneumatic, male/male

4403
4503

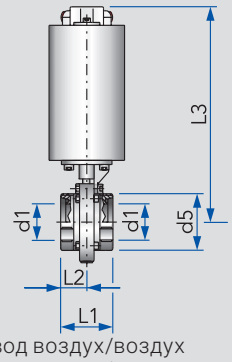

4403 = привод воздух/воздух
4503 = привод воздух/пружина
пожалуйста, учтите это при заказе

DN	d1	d5	L1	L2	L3		кг
10	10	Rd 28×⅛	90	45	232		2,89
15	16	Rd 34×⅛	68	34	232		3,34
20	20	Rd 44×⅙	68	34	237		3,63
25	26	Rd 52×⅙	68	34	285		5,80
32	32	Rd 58×⅙	68	34	288		6,00
40	38	Rd 65×⅙	68	34	291		6,11
50	50	Rd 78×⅙	72	36	300		6,57
65	66	Rd 95×⅙	76	38	311		7,51
80	81	Rd 110×¼	88	44	319		8,19
100	100	Rd 130×¼	88	44	329		8,83
125	125	Rd 160×¼	110	55	388		17,29
150	150	Rd 190×¼	130	65	407		20,97

Клапан бабочка гайка/сварка, ручной привод

butterfly valve, manual, liner + nut/welding

4305

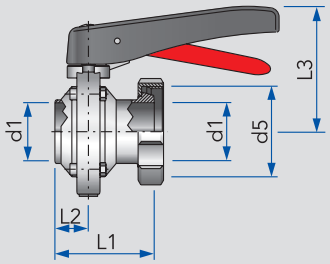

DN	d1	d5	L1	L2	L3		кг
15	16	Rd 34×⅛	65	24	78		0,78
20	20	Rd 44×⅙	66	24	83		1,02
25	26	Rd 52×⅙	76	27	95		1,26
32	32	Rd 58×⅙	79	27	98		1,37
40	38	Rd 65×⅙	80	27	101		1,54
50	50	Rd 78×⅙	86	29	109		2,05
65	66	Rd 95×⅙	92	30	121		3,19
80	81	Rd 110×¼	109	36	129		4,11
100	100	Rd 130×¼	112	34	139		4,99
125	125	Rd 160×¼	120	43	181		9,17
150	150	Rd 190×¼	141	52	199		14,34

Клапан бабочка гайка/сварка, пневматический привод

butterfly valve, pneumatic, liner + nut/welding

4405
4505

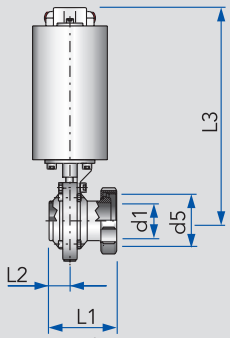

4405 = привод воздух/воздух
4505 = привод воздух/пружина
пожалуйста, учтите это при заказе

DN	d1	d5	L1	L2	L3		кг
15	16	Rd 34×⅛	65	24	232		3,34
20	20	Rd 44×⅙	66	24	237		3,58
25	26	Rd 52×⅙	76	27	285		5,90
32	32	Rd 58×⅙	79	27	288		5,95
40	38	Rd 65×⅙	80	27	291		6,06
50	50	Rd 78×⅙	86	29	300		6,69
65	66	Rd 95×⅙	92	30	311		7,82
80	81	Rd 110×¼	109	36	319		8,69
100	100	Rd 130×¼	112	34	329		9,59
125	125	Rd 160×¼	120	43	388		17,76
150	150	Rd 190×¼	141	52	407		22,88

ДОМФЫ

Клапан бабочка резьба/резьба, ручной привод

butterfly valve, manual, male/male

DN	AISI 304L - Силикон полированный		AISI 304L - EPDM полированный		AISI 316L - Силикон полированный		AISI 316L - EPDM полированный	
	Артикул	Цена €	Артикул	Цена €	Артикул	Цена €	Артикул	Цена €
10							4303010130-041	172,30
15							4303015130-041	105,00
20							4303020130-041	107,10
25	4303025000-021	83,10	4303025130-021	83,10	4303025000-041	99,70	4303025130-041	99,70
32	4303032000-021	83,50	4303032130-021	83,50	4303032000-041	100,20	4303032130-041	100,20
40	4303040000-021	84,30	4303040130-021	84,30	4303040000-041	101,10	4303040130-041	101,10
50	4303050000-021	92,20	4303050130-021	92,20	4303050000-041	110,60	4303050130-041	110,60
65	4303065000-021	117,40	4303065130-021	117,40	4303065000-041	141,00	4303065130-041	141,00
80	4303080000-021	167,10	4303080130-021	167,10	4303080000-041	200,60	4303080130-041	200,60
100	4303100000-021	198,30	4303100130-021	198,30	4303100000-041	238,00	4303100130-041	238,00
125	4303125000-021	488,00	4303125130-021	488,00	4303125000-041	575,80	4303125130-041	575,80
150	4303150000-021	714,00	4303150130-021	714,00	4303150000-041	842,40	4303150130-041	842,40

Клапан бабочка резьба/резьба, пневматический привод

butterfly valve, pneumatic, male/male

DN	AISI 304L - Силикон полированный, возд. откр./возд. закр.		AISI 304L - Силикон полированный, возд. откр./пруж. закр.		AISI 316L - Силикон полированный, возд. откр./возд. закр		AISI 316L - Силикон (DN 10, 15, 20 - EPDM) полированный, возд. откр./пруж. закр.	
	Артикул	Цена €	Артикул	Цена €	Артикул	Цена €	Артикул	Цена €
10							4503010130-041	340,70
15							4503015130-041	273,30
20							4503020130-041	275,00
25	4403025000-021	251,20	4503025000-021	251,20	4403025000-041	267,80	4503025000-041	267,80
32	4403032000-021	251,60	4503032000-021	251,60	4403032000-041	268,30	4503032000-041	268,30
40	4403040000-021	252,40	4503040000-021	252,40	4403040000-041	269,20	4503040000-041	269,20
50	4403050000-021	260,30	4503050000-021	260,30	4403050000-041	278,70	4503050000-041	278,70
65	4403065000-021	285,60	4503065000-021	285,60	4403065000-041	309,10	4503065000-041	309,10
80	4403080000-021	335,20	4503080000-021	335,20	4403080000-041	368,70	4503080000-041	368,70
100	4403100000-021	366,40	4503100000-021	366,40	4403100000-041	406,10	4503100000-041	406,10
125	4403125000-021	960,80	4503125000-021	960,80	4403125000-041	1 047,20	4503125000-041	1 047,20
150	4403150000-021	1 186,70	4503150000-021	1 186,70	4403150000-041	1 281,70	4503150000-041	1 281,70

Клапан бабочка гайка/сварка, ручной привод

butterfly valve, manual, liner + nut/welding

DN	AISI 304L - Силикон полированный		AISI 304L - EPDM полированный		AISI 316L - Силикон полированный		AISI 316L - EPDM полированный	
	Артикул	Цена €	Артикул	Цена €	Артикул	Цена €	Артикул	Цена €
15							4305015130-041	120,90
20							4305020130-041	123,80
25	4305025000-021	97,80	4305025130-021	97,80	4305025000-041	117,40	4305025130-041	117,40
32	4305032000-021	102,40	4305032130-021	102,40	4305032000-041	123,00	4305032130-041	123,00
40	4305040000-021	107,30	4305040130-021	107,30	4305040000-041	128,70	4305040130-041	128,70
50	4305050000-021	115,00	4305050130-021	115,00	4305050000-041	138,10	4305050130-041	138,10
65	4305065000-021	145,30	4305065130-021	145,30	4305065000-041	174,40	4305065130-041	174,40
80	4305080000-021	194,80	4305080130-021	194,80	4305080000-041	233,70	4305080130-041	233,70
100	4305100000-021	254,30	4305100130-021	254,30	4305100000-041	305,20	4305100130-041	305,20
125	4305125000-021	600,10	4305125130-021	600,10	4305125000-041	708,10	4305125130-041	708,10
150	4305150000-021	828,80	4305150130-021	828,80	4305150000-041	978,10	4305150130-041	978,10

Клапан бабочка гайка/сварка, пневматический привод

butterfly valve, pneumatic, liner + nut/welding

DN	AISI 304L - Силикон полированный, возд. откр./возд. закр.		AISI 304L - Силикон полированный, возд. откр./пруж. закр.		AISI 316L - Силикон полированный, возд. откр./возд. закр		AISI 316L - Силикон (DN 15, 20 - EPDM) полированный, возд. откр./пруж. закр.	
	Артикул	Цена €	Артикул	Цена €	Артикул	Цена €	Артикул	Цена €
15							4505015130-041	288,60
20							4505020130-041	291,70
25	4405025000-021	265,90	4505025000-021	265,90	4405025000-041	285,40	4505025000-041	285,40
32	4405032000-021	270,60	4505032000-021	270,60	4405032000-041	291,10	4505032000-041	291,10
40	4405040000-021	275,40	4505040000-021	275,40	4405040000-041	296,80	4505040000-041	296,80
50	4405050000-021	283,10	4505050000-021	283,10	4405050000-041	306,00	4505050000-041	306,00
65	4405065000-021	313,40	4505065000-021	313,40	4405065000-041	342,50	4505065000-041	342,50
80	4405080000-021	362,90	4505080000-021	362,90	4405080000-041	401,80	4505080000-041	401,80
100	4405100000-021	422,40	4505100000-021	422,40	4405100000-041	473,20	4505100000-041	473,20
125	4405125000-021	1 072,90	4505125000-021	1 072,90	4405125000-041	1 169,40	4505125000-041	1 169,40
150	4405150000-021	1 301,60	4505150000-021	1 301,60	4405150000-041	1 405,70	4505150000-041	1 405,70

Клапан бабочка гайка/резьба, ручной привод

butterfly valve, manual, liner + nut/male

4304

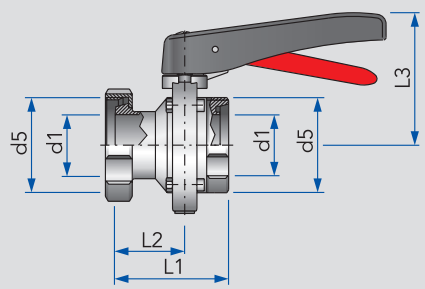

DN	d1	d5	L1	L2	L3		кг
15	16	Rd 34×⅛	75	41	78		0,84
20	20	Rd 44×⅙	76	42	83		1,11
25	26	Rd 52×⅙	83	49	95		1,30
32	32	Rd 58×⅙	86	52	98		1,47
40	38	Rd 65×⅙	87	53	101		1,69
50	50	Rd 78×⅙	93	57	109		2,26
65	66	Rd 95×⅙	100	62	121		3,43
80	81	Rd 110×¼	117	73	129		4,37
100	100	Rd 130×¼	122	78	139		5,50
125	125	Rd 160×¼	132	77	181		10,25
150	150	Rd 190×¼	154	89	199		15,98

Клапан бабочка гайка/резьба, пневматический привод

butterfly valve, pneumatic, liner + nut/male

4404
4504

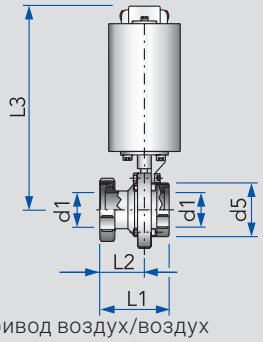

4404 = привод воздух/воздух
4504 = привод воздух/пружина
пожалуйста, учтите это при заказе

DN	d1	d5	L1	L2	L3		кг
15	16	Rd 34×⅛	75	41	232		3,38
20	20	Rd 44×⅙	76	42	285		4,17
25	26	Rd 52×⅙	83	49	285		5,92
32	32	Rd 58×⅙	86	52	288		6,07
40	38	Rd 65×⅙	87	53	291		6,23
50	50	Rd 78×⅙	93	57	300		6,90
65	66	Rd 95×⅙	100	62	311		8,07
80	81	Rd 110×¼	117	73	319		8,94
100	100	Rd 130×¼	122	78	329		10,13
125	125	Rd 160×¼	132	77	388		18,60
150	150	Rd 190×¼	154	89	407		24,19

Клапан бабочка фланец PN10/резьба, ручной привод

butterfly valve, manual, flange PN10/male

4307

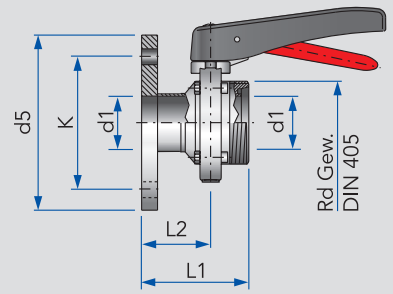

фланцы PN6
поставляются по запросу

DN	d1	d5	K	L1	L2		кг
25	26	115	85	100	66		2,00
32	32	140	100	100	66		2,64
40	38	150	110	94	60		2,95
50	50	165	125	102	66		3,99
65	66	185	145	111	73		5,26
80	81	200	160	114	70		6,25
100	100	220	180	121	77		7,32
125	125	250	210	136	82		12,91
150	150	285	240	155	91		18,74

Клапан бабочка фланец PN10/резьба, пневматический привод

butterfly valve, pneumatic, flange PN10/male

4407
4507

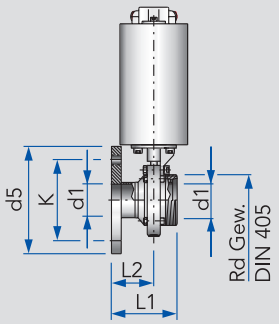

4407 = привод воздух/воздух
4507 = привод воздух/пружина
пожалуйста, учтите это при заказе

DN	d1	d5	K	L1	L2		кг
25	26	115	85	108	66		6,64
32	32	140	100	100	66		7,15
40	38	150	110	94	60		7,52
50	50	165	125	102	66		8,58
65	66	185	145	111	73		9,89
80	81	200	160	114	70		10,80
100	100	220	180	121	77		11,86
125	125	250	210	136	82		21,12
150	150	285	240	155	91		26,93

ДОМФЫ

Клапан бабочка гайка/резьба, ручной привод

butterfly valve, manual, liner + nut/male

DN	AISI 304L - Силикон полированный		AISI 304L - EPDM полированный		AISI 316L - Силикон полированный		AISI 316L - EPDM полированный	
	Артикул	Цена €	Артикул	Цена €	Артикул	Цена €	Артикул	Цена €
15							4304015130-041	120,90
20							4304020130-041	123,80
25	4304025000-021	99,70	4304025130-021	99,70	4304025000-041	119,70	4304025130-041	119,70
32	4304032000-021	103,20	4304032130-021	103,20	4304032000-041	123,80	4304032130-041	123,80
40	4304040000-021	108,20	4304040130-021	108,20	4304040000-041	129,80	4304040130-041	129,80
50	4304050000-021	117,50	4304050130-021	117,50	4304050000-041	141,00	4304050130-041	141,00
65	4304065000-021	149,70	4304065130-021	149,70	4304065000-041	179,70	4304065130-041	179,70
80	4304080000-021	202,30	4304080130-021	202,30	4304080000-041	242,80	4304080130-041	242,80
100	4304100000-021	257,50	4304100130-021	257,50	4304100000-041	309,00	4304100130-041	309,00
125	4304125000-021	603,60	4304125130-021	603,60	4304125000-041	712,20	4304125130-041	712,20
150	4304150000-021	848,00	4304150130-021	848,00	4304150000-041	1 000,60	4304150130-041	1 000,60

Клапан бабочка гайка/резьба, пневматический привод

butterfly valve, pneumatic, liner + nut/male

DN	AISI 304L - Силикон полированный, возд. откр./возд. закр.		AISI 304L - Силикон полированный, возд. откр./пруж. закр.		AISI 316L - Силикон полированный, возд. откр./возд. закр		AISI 316L - Силикон (DN 15, 20 - EPDM) полированный, возд. откр./пруж. закр.	
	Артикул	Цена €	Артикул	Цена €	Артикул	Цена €	Артикул	Цена €
15							4504015130-041	288,60
20							4504020130-041	291,90
25	4404025000-021	267,70	4504025000-021	267,70	4404025000-041	287,80	4504025000-041	287,80
32	4404032000-021	271,30	4504032000-021	271,30	4404032000-041	291,90	4504032000-041	291,90
40	4404040000-021	276,30	4504040000-021	276,30	4404040000-041	298,00	4504040000-041	298,00
50	4404050000-021	285,50	4504050000-021	285,50	4404050000-041	309,10	4504050000-041	309,10
65	4404065000-021	317,80	4504065000-021	317,80	4404065000-041	347,80	4504065000-041	347,80
80	4404080000-021	370,30	4504080000-021	370,30	4404080000-041	410,90	4504080000-041	410,90
100	4404100000-021	425,60	4504100000-021	425,60	4404100000-041	477,10	4504100000-041	477,10
125	4404125000-021	1 076,40	4504125000-021	1 076,40	4404125000-041	1 173,20	4504125000-041	1 173,20
150	4404150000-021	1 320,70	4504150000-021	1 320,70	4404150000-041	1 426,30	4504150000-041	1 426,30

Клапан бабочка фланец PN10/резьба, ручной привод

butterfly valve, manual, flange PN10/male

DN	AISI 304L - Силикон полированный		AISI 304L - EPDM полированный		AISI 316L - Силикон полированный		AISI 316L - EPDM полированный	
	Артикул	Цена €	Артикул	Цена €	Артикул	Цена €	Артикул	Цена €
25	4307025000-021	144,40	4307025130-021	144,40	4307025000-041	173,20	4307025130-041	173,20
32	4307032000-021	160,50	4307032130-021	160,50	4307032000-041	192,70	4307032130-041	192,70
40	4307040000-021	165,30	4307040130-021	165,30	4307040000-041	198,30	4307040130-041	198,30
50	4307050000-021	179,80	4307050130-021	179,80	4307050000-041	215,70	4307050130-041	215,70
65	4307065000-021	224,70	4307065130-021	224,70	4307065000-041	269,60	4307065130-041	269,60
80	4307080000-021	301,80	4307080130-021	301,80	4307080000-041	362,10	4307080130-041	362,10
100	4307100000-021	358,20	4307100130-021	358,20	4307100000-041	429,80	4307100130-041	429,80
125	4307125000-021	725,20	4307125130-021	725,20	4307125000-041	870,30	4307125130-041	870,30
150	4307150000-021	1 102,90	4307150130-021	1 102,90	4307150000-041	1 323,50	4307150130-041	1 323,50

Клапан бабочка фланец PN10/резьба, пневматический привод

butterfly valve, pneumatic, flange PN10/male

DN	AISI 304L - Силикон полированный, возд. откр./возд. закр.		AISI 304L - Силикон полированный, возд. откр./пруж. закр.		AISI 316L - Силикон полированный, возд. откр./возд. закр		AISI 316L - Силикон полированный, возд. откр./пруж. закр.	
	Артикул	Цена €	Артикул	Цена €	Артикул	Цена €	Артикул	Цена €
25	4407025000-021	312,50	4507025000-021	312,50	4407025000-041	341,30	4507025000-041	341,30
32	4407032000-021	328,60	4507032000-021	328,60	4407032000-041	360,70	4507032000-041	360,70
40	4407040000-021	333,40	4507040000-021	333,40	4407040000-041	366,40	4507040000-041	366,40
50	4407050000-021	347,90	4507050000-021	347,90	4407050000-041	383,80	4507050000-041	383,80
65	4407065000-021	392,90	4507065000-021	392,90	4407065000-041	437,70	4507065000-041	437,70
80	4407080000-021	469,90	4507080000-021	469,90	4407080000-041	530,10	4507080000-041	530,10
100	4407100000-021	526,30	4507100000-021	526,30	4407100000-041	597,90	4507100000-041	597,90
125	4407125000-021	1 198,00	4507125000-021	1 198,00	4407125000-041	1 343,10	4507125000-041	1 343,10
150	4407150000-021	1 575,60	4507150000-021	1 575,60	4407150000-041	1 859,30	4507150000-041	1 859,30

Межфланцевый клапан бабочка под сварку, в сборе с фланцами Арт. 2041, ручной привод

intermediate flunged butterfly valve, manual, welding/welding

4310

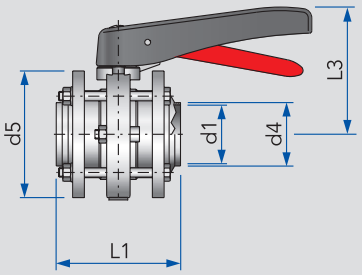

DN	d1	d4	d5	L1	L3		кг
15	16	19	62	106	78		1,29
20	20	23	72	106	83		1,68
25	26	29	80	102	95		2,06
32	32	35	86	102	98		2,27
40	38	41	92	102	101		2,44
50	50	53	108	106	109		3,25
65	66	70	130	108	121		4,56
80	81	85	146	120	129		5,95
100	100	104	166	116	139		7,02
125	125	129	205	132	181		13,95
150	150	154	240	150	200		21,11
200	200	204	320	150	250		25,03

Межфланцевый клапан бабочка под сварку, в сборе с фланцами Арт. 2041, пневматический привод

intermediate flunged butterfly valve, pneumatic, welding/welding

4410
4510

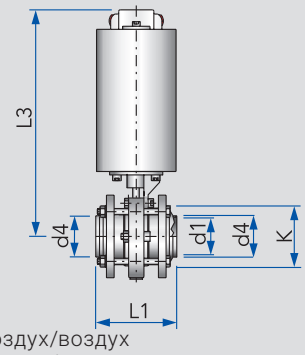

4410 = воздух/воздух
4510 = воздух/пружина
пожалуйста, учтите это при заказе

DN	d1	d4	K	L1	L3		кг
15	16	19	48	106	232		3,89
20	20	23	58	106	237		4,34
25	26	29	65	102	285		6,71
32	32	35	71	102	288		6,85
40	38	41	77	102	291		7,10
50	50	53	92	106	300		7,85
65	66	70	110	108	311		9,29
80	81	85	126	120	319		10,35
100	100	104	146	116	329		11,68
125	125	129	180	132	388		21,01
150	150	154	215	150	407		28,19
200							

Межфланцевый клапан бабочка под сварку, в сборе, для дюймовых трубопроводов, ручной привод

inch OD intermediate flunged butterfly valve, manual, welding/welding

4358

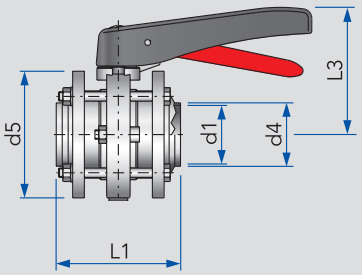

Дюйм	d1	d4	d5	L1	L3		кг
1"	22,9	25,4	80	102	95		2,10
1½"	35,1	38,1	92	102	101		2,30
2"	47,8	50,8	108	106	109		3,35
2½"	60,5	63,5	130	108	121		4,79
3"	72,1	76,1	146	120	129		6,32
4"	97,6	101,6	166	116	139		6,30

Межфланцевый клапан бабочка под сварку, в сборе, для дюймовых труб., пневматический привод

inch OD intermediate flunged butterfly valve, pneumatic, welding/welding

4458
4558

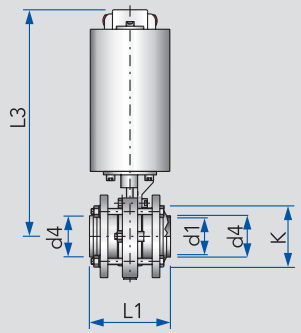

4458 = воздух/воздух
4558 = воздух/пружина
пожалуйста, учтите это при заказе

Дюйм	d1	d4	K	L1	L3		кг
1"	22,9	25,4	65	102	285		6,77
1½"	35,1	38,1	77	102	291		7,24
2"	47,8	50,8	92	106	300		8,60
2½"	60,5	63,5	110	108	311		9,84
3"	72,1	76,1	126	120	319		11,18
4"	97,6	101,6	146	116	348		12,40

ДОМСУИ

Межфланцевый клапан бабочка под сварку, в сборе с фланцами Арт. 2041, ручной привод

intermediate flunged butterfly valve, manual, welding/welding

DN	AISI 304L - Силикон полированный		AISI 304L - EPDM полированный		AISI 316L - Силикон полированный		AISI 316L - EPDM полированный	
	Артикул	Цена €	Артикул	Цена €	Артикул	Цена €	Артикул	Цена €
15							4310015130-041	148,80
20							4310020130-041	151,50
25	4310025000-021	121,00	4310025130-021	121,00	4310025000-041	145,30	4310025130-041	145,30
32	4310032000-021	130,50	4310032130-021	130,50	4310032000-041	156,50	4310032130-041	156,50
40	4310040000-021	133,30	4310040130-021	133,30	4310040000-041	160,00	4310040130-041	160,00
50	4310050000-021	138,10	4310050130-021	138,10	4310050000-041	165,70	4310050130-041	165,70
65	4310065000-021	175,70	4310065130-021	175,70	4310065000-041	210,90	4310065130-041	210,90
80	4310080000-021	237,80	4310080130-021	237,80	4310080000-041	285,30	4310080130-041	285,30
100	4310100000-021	297,60	4310100130-021	297,60	4310100000-041	357,30	4310100130-041	357,30
125	4310125000-021	785,90	4310125130-021	785,90	4310125000-041	943,00	4310125130-041	943,00
150	4310150000-021	1 134,90	4310150130-021	1 134,90	4310150000-041	1 475,40	4310150130-041	1 475,40
200							4310200130-041	2 860,00

Межфланцевый клапан бабочка под сварку, в сборе с фланцами Арт. 2041, пневматический привод

intermediate flunged butterfly valve, pneumatic, welding/welding

DN	AISI 304L - Силикон полированный, возд. откр./возд. закр.		AISI 304L - Силикон полированный, возд. откр./пруж. закр.		AISI 316L - Силикон полированный, возд. откр./возд. закр		AISI 316L - Силикон (DN 15, 20 - EPDM) полированный, возд. откр./пруж. закр.	
	Артикул	Цена €	Артикул	Цена €	Артикул	Цена €	Артикул	Цена €
15							4510015130-041	316,90
20							4510020130-041	319,60
25	4410025000-021	289,10	4510025000-021	289,10	4410025000-041	313,40	4510025000-041	313,40
32	4410032000-021	298,60	4510032000-021	298,60	4410032000-041	324,60	4510032000-041	324,60
40	4410040000-021	301,40	4510040000-021	301,40	4410040000-041	328,10	4510040000-041	328,10
50	4410050000-021	306,20	4510050000-021	306,20	4410050000-041	333,80	4510050000-041	333,80
65	4410065000-021	343,80	4510065000-021	343,80	4410065000-041	379,00	4510065000-041	379,00
80	4410080000-021	405,90	4510080000-021	405,90	4410080000-041	453,40	4510080000-041	453,40
100	4410100000-021	465,70	4510100000-021	465,70	4410100000-041	525,30	4510100000-041	525,30
125	4410125000-021	1 258,60	4510125000-021	1 258,60	4410125000-041	1 415,70	4510125000-041	1 415,70
150	4410150000-021	1 607,60	4510150000-021	1 607,60	4410150000-041	1 948,10	4510150000-041	1 948,10
200							4510200130-041	3 230,00

Межфланцевый клапан бабочка под сварку, в сборе, для дюймовых трубопроводов, ручной привод

inch OD intermediate flunged butterfly valve, manual, welding/welding

Дюйм					AISI 316L - EPDM полированный			
	Артикул	Цена €	Артикул	Цена €	Артикул	Цена €	Артикул	Цена €
1“					4358026130-041	158,50		
1½“					4358038130-041	173,20		
2“					4358051130-041	181,40		
2½“					4358064130-041	221,30		
3“					4358076130-041	311,90		
4“					4358101130-041	396,90		

Межфланцевый клапан бабочка под сварку, в сборе, для дюймовых труб., пневматический привод

inch OD intermediate flunged butterfly valve, pneumatic, welding/welding

Дюйм					AISI 316L - EPDM полированный, возд. откр./возд. закр.		AISI 316L - EPDM полированный, возд. откр./пруж. закр.	
	Артикул	Цена €	Артикул	Цена €	Артикул	Цена €	Артикул	Цена €
1“					4458026130-041	326,60	4558026130-041	326,60
1½“					4458038130-041	341,30	4558038130-041	341,30
2“					4458051130-041	349,50	4558051130-041	349,50
2½“					4458064130-041	389,40	4558064130-041	389,40
3“					4458076130-041	480,00	4558076130-041	480,00
4“					4458101130-041	565,00	4558101130-041	565,00

Клапан бабочка Clamp/Clamp, DIN 32676, ручной привод

butterfly valve, manual, tri clamp

4346

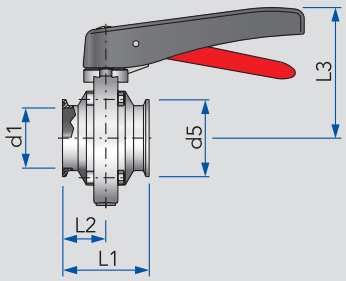

DN	d1	d5	L1	L2	L3		кг
15	16	34,0	68	34	78		0,72
20	20	34,0	68	34	83		0,88
25	26	50,5	68	34	95		1,14
32	32	50,5	68	34	98		1,17
40	38	50,5	68	34	98		1,23
50	50	64,0	72	36	109		1,67
65	66	91,0	76	38	121		2,49
80	81	106,0	88	44	129		3,23
100	100	119,0	88	44	139		3,77

Клапан бабочка Clamp/Clamp, DIN 32676, пневматический привод

butterfly valve, pneumatic, tri clamp

4446
4546

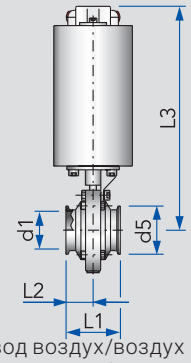

4446 = привод воздух/воздух
4546 = привод воздух/пружина
пожалуйста, учтите это при заказе

DN	d1	d5	L1	L2	L3		кг
15	16	34,0	68	34	232		3,21
20	20	34,0	68	34	237		3,45
25	26	50,5	68	34	285		5,72
32	32	50,5	68	34	288		5,75
40	38	50,5	68	34	291		5,80
50	50	64,0	72	36	300		6,22
65	66	91,0	76	38	311		7,08
80	81	106,0	88	44	338		7,93
100	100	119,0	88	44	348		8,52

Клапан бабочка Clamp/Clamp, DIN 32676, для дюймовых трубопроводов, ручной привод

Inch OD butterfly valve, manual, tri clamp

4347

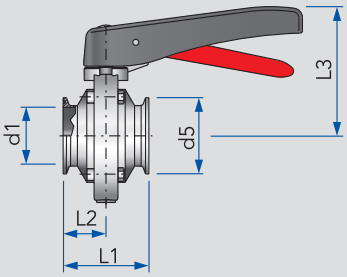

Дюйм	d1	d5	L1	L2	L3		кг
1"	22,9	50,5	68	34	95		1,21
1½"	35,1	50,5	68	34	101		1,29
2"	47,8	64,0	72	36	109		1,72
2½"	60,5	77,5	76	38	121		2,55
3"	72,1	91,0	88	44	129		3,41
4"	97,6	119,0	88	44	139		3,94

Клапан бабочка Clamp/Clamp, DIN 32676, для дюймовых трубопроводов, пневматический привод

Inch OD butterfly valve, pneumatic, tri clamp

4447
4547

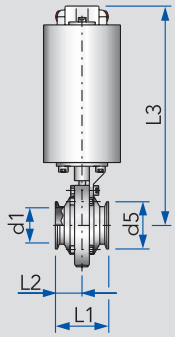

4447 = привод воздух/воздух
4547 = привод воздух/пружина
пожалуйста, учтите это при заказе

Дюйм	d1	d5	L1	L2	L3		кг
1"	22,9	50,5	68	34	285		5,94
1½"	35,1	50,5	68	34	291		6,02
2"	47,8	64,0	72	36	300		6,48
2½"	60,5	77,5	76	38	385		7,23
3"	72,1	91,0	88	44	316		8,80
4"	97,6	119,0	88	44	329		9,40

ДОМФЫ

Клапан бабочка Clamp/Clamp, DIN 32676, ручной привод

butterfly valve, manual, tri clamp

	AISI 304L - Силикон полированный		AISI 304L - EPDM полированный		AISI 316L - Силикон полированный		AISI 316L - EPDM полированный	
DN	Артикул	Цена €	Артикул	Цена €	Артикул	Цена €	Артикул	Цена €
15							4346015130-041	149,20
20							4346020130-041	152,30
25	4346025000-021	96,30	4346025130-021	96,30	4346025000-041	115,50	4346025130-041	115,50
32	4346032000-021	99,80	4346032130-021	99,80	4346032000-041	119,80	4346032130-041	119,80
40	4346040000-021	102,20	4346040130-021	102,20	4346040000-041	123,00	4346040130-041	123,00
50	4346050000-021	111,20	4346050130-021	111,20	4346050000-041	133,70	4346050130-041	133,70
65	4346065000-021	133,10	4346065130-021	133,10	4346065000-041	160,00	4346065130-041	160,00
80	4346080000-021	198,10	4346080130-021	198,10	4346080000-041	237,70	4346080130-041	237,70
100	4346100000-021	243,70	4346100130-021	243,70	4346100000-041	292,60	4346100130-041	292,60

Клапан бабочка Clamp/Clamp, DIN 32676, пневматический привод

butterfly valve, pneumatic, tri clamp

	AISI 304L - Силикон полированный, возд. откр./возд. закр.		AISI 304L - Силикон полированный, возд. откр./пруж. закр.		AISI 316L - Силикон полированный, возд. откр./возд. закр		AISI 316L - Силикон (DN 15, 20 - EPDM) полированный, возд. откр./пруж. закр.	
DN	Артикул	Цена €	Артикул	Цена €	Артикул	Цена €	Артикул	Цена €
15							4546015130-041	317,30
20							4546020130-041	320,40
25	4446025000-021	264,40	4546025000-021	264,40	4446025000-041	283,60	4546025000-041	283,60
32	4446032000-021	267,90	4546032000-021	267,90	4446032000-041	287,90	4546032000-041	287,90
40	4446040000-021	270,30	4546040000-021	270,30	4446040000-041	291,10	4546040000-041	291,10
50	4446050000-021	279,40	4546050000-021	279,40	4446050000-041	301,80	4546050000-041	301,80
65	4446065000-021	301,30	4546065000-021	301,30	4446065000-041	328,10	4546065000-041	328,10
80	4446080000-021	366,20	4546080000-021	366,20	4446080000-041	405,80	4546080000-041	405,80
100	4446100000-021	411,90	4546100000-021	411,90	4446100000-041	460,70	4546100000-041	460,70

Клапан бабочка Clamp/Clamp, DIN 32676, для дюймовых трубопроводов, ручной привод

Inch OD butterfly valve, manual, tri clamp

					AISI 316L - EPDM полированный			
Дюйм	Артикул	Цена €	Артикул	Цена €	Артикул	Цена €	Артикул	Цена €
1“					4347026130-041	115,50		
1½“					4347038130-041	123,00		
2“					4347051130-041	133,70		
2½“					4347064130-041	160,00		
3“					4347076130-041	237,70		
4“					4347101130-041	292,60		

Клапан бабочка Clamp/Clamp, DIN 32676, для дюймовых трубопроводов, пневматический привод

Inch OD butterfly valve, pneumatic, tri clamp

					AISI 316L - EPDM полированный, возд. откр./возд. закр.		AISI 316L - EPDM полированный, возд. откр./пруж. закр.	
Дюйм	Артикул	Цена €	Артикул	Цена €	Артикул	Цена €	Артикул	Цена €
1“					4447026130-041	283,60	4547026130-041	283,60
1½“					4447038130-041	290,70	4547038130-041	290,70
2“					4447051130-041	301,80	4547051130-041	301,80
2½“					4447064130-041	327,80	4547064130-041	327,80
3“					4447076130-041	405,80	4547076130-041	405,80
4“					4447101130-041	460,70	4547101130-041	460,70

Трехходовой клапан бабочка (2 клапана) резьба/резьба/резьба, ручной привод

three way butterfly valve, 2 valves, manual, male/male/male

4314

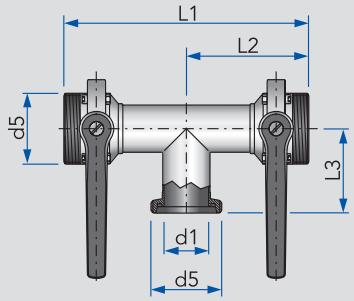

DN	d1	d5	L1	L2	L3		кг
25	26	Rd 52×⅙	222	111	72		2,38
32	32	Rd 58×⅙	232	116	77		4,22
40	38	Rd 65×⅙	242	121	82		3,00
50	50	Rd 78×⅙	270	135	93		3,97
65	66	Rd 95×⅙	296	148	105		6,16
80	81	Rd 110×¼	340	170	115		7,77
100	100	Rd 130×¼	356	178	130		9,41
125	125	Rd 160×¼	570	285	233		10,21
150	150	Rd 190×¼	684	342	275		11,10

Трехходовой клапан бабочка (2 клапана на штанге) резьба/резьба/резьба, ручной привод

three way butterfly valve, 2 linked valves, manual, male/male/male

4914

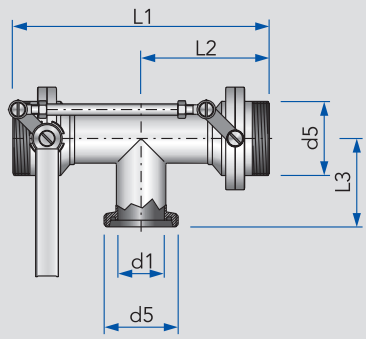

DN	d1	d5	L1	L2	L3		кг
25	26	Rd 52×⅙	222	111	72		2,27
32	32	Rd 58×⅙	232	116	77		2,66
40	38	Rd 65×⅙	242	121	82		3,27
50	50	Rd 78×⅙	270	135	93		4,01
65	66	Rd 95×⅙	296	148	105		6,17
80	81	Rd 110×¼	340	170	115		7,03
100	100	Rd 130×¼	356	178	130		8,10
125	125	Rd 160×¼	570	285	233		9,60
150	150	Rd 190×¼	684	342	275		10,21

Трехходовой клапан бабочка (2 клапана) резьба/резьба/резьба, пневматический привод

three way butterfly valve, 2 valves, pneumatic, male/male/male

4414
4514

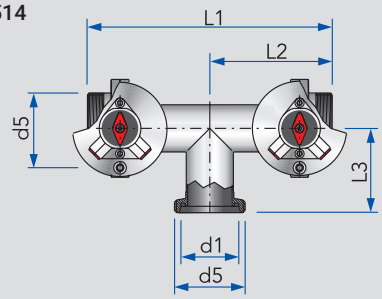

DN	d1	d5	L1	L2	L3		кг
25	26	Rd 52×⅙	222	111	72		10,20
32	32	Rd 58×⅙	232	116	77		11,42
40	38	Rd 65×⅙	242	121	82		12,15
50	50	Rd 78×⅙	270	135	93		13,89
65	66	Rd 95×⅙	296	148	105		15,17
80	81	Rd 110×¼	340	170	115		16,57
100	100	Rd 130×¼	356	178	130		17,85
125	125	Rd 160×¼	570	285	233		18,97
150	150	Rd 190×¼	684	342	275		20,32

4414 = привод воздух/воздух
4514 = привод воздух/пружина
пожалуйста, учтите это при заказе

ДОМФЭИ

Трехходовой клапан бабочка (2 клапана) резьба/резьба/резьба, ручной привод

three way butterfly valve, 2 valves, manual, male/male/male

DN	AISI 304L - Силикон полированный		AISI 304L - EPDM полированный		AISI 316L - Силикон полированный		AISI 316L - EPDM полированный	
	Артикул	Цена €	Артикул	Цена €	Артикул	Цена €	Артикул	Цена €
25	4314025000-021	220,70	4314025130-021	220,70	4314025000-041	275,90	4314025130-041	275,90
32	4314032000-021	227,10	4314032130-021	227,10	4314032000-041	283,90	4314032130-041	283,90
40	4314040000-021	235,40	4314040130-021	235,40	4314040000-041	294,10	4314040130-041	294,10
50	4314050000-021	257,50	4314050130-021	257,50	4314050000-041	321,90	4314050130-041	321,90
65	4314065000-021	339,80	4314065130-021	339,80	4314065000-041	424,90	4314065130-041	424,90
80	4314080000-021	433,20	4314080130-021	433,20	4314080000-041	541,60	4314080130-041	541,60
100	4314100000-021	541,90	4314100130-021	541,90	4314100000-041	677,40	4314100130-041	677,40
125	4314125000-021		4314125130-021		4314125000-041		4314125130-041	
150	4314150000-021		4314150130-021		4314150000-041		4314150130-041	

Трехходовой клапан бабочка (2 клапана на штанге) резьба/резьба/резьба, ручной привод

three way butterfly valve, 2 linked valves, manual, male/male/male

DN	AISI 304L - Силикон полированный		AISI 304L - EPDM полированный		AISI 316L - Силикон полированный		AISI 316L - EPDM полированный	
	Артикул	Цена €	Артикул	Цена €	Артикул	Цена €	Артикул	Цена €
25	4914025000-021	313,30	4914025130-021	313,30	4914025000-041	376,00	4914025130-041	376,00
32	4914032000-021	319,80	4914032130-021	319,80	4914032000-041	383,80	4914032130-041	383,80
40	4914040000-021	328,10	4914040130-021	328,10	4914040000-041	393,80	4914040130-041	393,80
50	4914050000-021	350,20	4914050130-021	350,20	4914050000-041	420,30	4914050130-041	420,30
65	4914065000-021	432,60	4914065130-021	432,60	4914065000-041	519,20	4914065130-041	519,20
80	4914080000-021	526,00	4914080130-021	526,00	4914080000-041	631,10	4914080130-041	631,10
100	4914100000-021	634,10	4914100130-021	634,10	4914100000-041	761,00	4914100130-041	761,00
125	4914125000-021		4914125130-021		4914125000-041		4914125130-041	
150	4914150000-021		4914150130-021		4914150000-041		4914150130-041	

Трехходовой клапан бабочка (2 клапана) резьба/резьба/резьба, пневматический привод

three way butterfly valve, 2 valves, pneumatic, male/male/male

DN	AISI 304L - Силикон полированный, возд. откр./возд. закр.		AISI 304L - Силикон полированный, возд. откр./пруж. закр.		AISI 316L - Силикон полированный, возд. откр./возд. закр		AISI 316L - Силикон полированный, возд. откр./пруж. закр.	
	Артикул	Цена €	Артикул	Цена €	Артикул	Цена €	Артикул	Цена €
25	4414025000-021	556,90	4514025000-021	556,90	4414025000-041	612,10	4514025000-041	612,10
32	4414032000-021	563,30	4514032000-021	563,30	4414032000-041	620,10	4514032000-041	620,10
40	4414040000-021	571,60	4514040000-021	571,60	4414040000-041	630,30	4514040000-041	630,30
50	4414050000-021	593,70	4514050000-021	593,70	4414050000-041	658,10	4514050000-041	658,10
65	4414065000-021	676,10	4514065000-021	676,10	4414065000-041	761,10	4514065000-041	761,10
80	4414080000-021	769,40	4514080000-021	769,40	4414080000-041	877,80	4514080000-041	877,80
100	4414100000-021	878,10	4514100000-021	878,10	4414100000-041	1 013,60	4514100000-041	1 013,60
125	4414125000-021		4514125000-021		4414125000-041		4514125000-041	
150	4414150000-021		4514150000-021		4414150000-041		4514150000-041	

Трехходовой клапан бабочка (2 клапана) резьба/резьба/резьба, ручной привод

three way butterfly valve, 2 valves, manual, male/male/male

4315

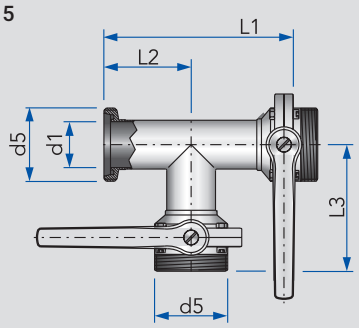

DN	d1	d5	L1	L2	L3		кг
25	26	Rd 52×⅙	183	72	111		2,36
32	32	Rd 58×⅙	193	77	116		2,65
40	38	Rd 65×⅙	203	82	121		2,97
50	50	Rd 78×⅙	228	93	135		4,00
65	66	Rd 95×⅙	253	105	148		6,15
80	81	Rd 110×¼	285	115	170		7,83
100	100	Rd 130×¼	308	130	178		9,40
125	125	Rd 160×¼	508	223	285		10,20
150	150	Rd 190×¼	617	275	342		11,65

Трехходовой клапан бабочка (2 клапана на штанге) резьба/резьба/резьба, ручной привод

three way butterfly valve, 2 linked valves, manual, male/male/male

4915

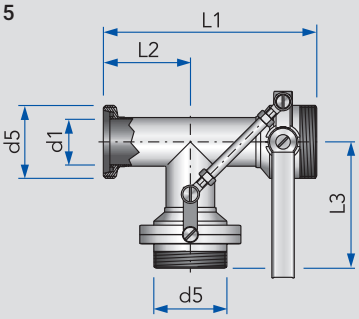

DN	d1	d5	L1	L2	L3		кг
25	26	Rd 52×⅙	183	72	111		2,65
32	32	Rd 58×⅙	193	77	116		2,98
40	38	Rd 65×⅙	203	82	121		3,24
50	50	Rd 78×⅙	228	93	135		4,25
65	66	Rd 95×⅙	253	105	148		6,44
80	81	Rd 110×¼	285	115	170		8,19
100	100	Rd 130×¼	308	130	178		10,05
125	125	Rd 160×¼	508	223	285		11,20
150	150	Rd 190×¼	617	275	342		12,56

Трехходовой клапан бабочка (2 клапана) резьба/резьба/резьба, пневматический привод

three way butterfly valve, 2 valves, pneumatic, male/male/male

4415
4515

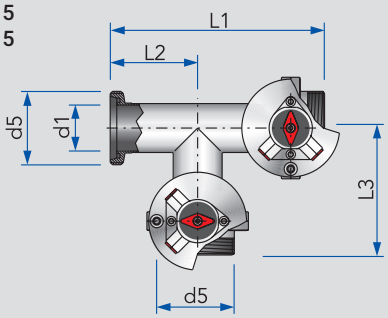

DN	d1	d5	L1	L2	L3		кг
25	26	Rd 52×⅙	183	72	111		9,44/11,52
32	32	Rd 58×⅙	193	77	116		11,91
40	38	Rd 65×⅙	203	82	121		10,03/12,1
50	50	Rd 78×⅙	228	93	135		10,99/13,2
65	66	Rd 95×⅙	253	105	148		15,15
80	81	Rd 110×¼	285	115	170		17,22
100	100	Rd 130×¼	308	130	178		18,89
125	125	Rd 160×¼	508	223	285		19,25
150	150	Rd 190×¼	617	275	342		20,23

4415 = привод воздух/воздух
4515 = привод воздух/пружина
пожалуйста, учтите это при заказе

ДОМСУИ

Трехходовой клапан бабочка (2 клапана) резьба/резьба/резьба, ручной привод

three way butterfly valve, 2 valves, manual, male/male/male

DN	AISI 304L - Силикон полированный		AISI 304L - EPDM полированный		AISI 316L - Силикон полированный		AISI 316L - EPDM полированный	
	Артикул	Цена €	Артикул	Цена €	Артикул	Цена €	Артикул	Цена €
25	4315025000-021	220,70	4315025130-021	220,70	4315025000-041	275,90	4315025130-041	275,90
32	4315032000-021	227,10	4315032130-021	227,10	4315032000-041	284,00	4315032130-041	284,00
40	4315040000-021	235,40	4315040130-021	235,40	4315040000-041	294,20	4315040130-041	294,20
50	4315050000-021	257,50	4315050130-021	257,50	4315050000-041	321,90	4315050130-041	321,90
65	4315065000-021	339,80	4315065130-021	339,80	4315065000-041	424,90	4315065130-041	424,90
80	4315080000-021	433,20	4315080130-021	433,20	4315080000-041	541,60	4315080130-041	541,60
100	4315100000-021	541,90	4315100130-021	541,90	4315100000-041	677,40	4315100130-041	677,40
125	4315125000-021		4315125130-021		4315125000-041		4315125130-041	
150	4315150000-021		4315150130-021		4315150000-041		4315150130-041	

Трехходовой клапан бабочка (2 клапана на штанге) резьба/резьба/резьба, ручной привод

three way butterfly valve, 2 linked valves, manual, male/male/male

DN	AISI 304L - Силикон полированный		AISI 304L - EPDM полированный		AISI 316L - Силикон полированный		AISI 316L - EPDM полированный	
	Артикул	Цена €	Артикул	Цена €	Артикул	Цена €	Артикул	Цена €
25	4915025000-021	313,40	4915025130-021	313,40	4915025000-041	376,00	4915025130-041	376,00
32	4915032000-021	319,80	4915032130-021	319,80	4915032000-041	383,80	4915032130-041	383,80
40	4915040000-021	328,10	4915040130-021	328,10	4915040000-041	393,80	4915040130-041	393,80
50	4915050000-021	350,20	4915050130-021	350,20	4915050000-041	420,30	4915050130-041	420,30
65	4915065000-021	432,60	4915065130-021	432,60	4915065000-041	519,20	4915065130-041	519,20
80	4915080000-021	526,00	4915080130-021	526,00	4915080000-041	631,10	4915080130-041	631,10
100	4915100000-021	634,20	4915100130-021	634,20	4915100000-041	761,00	4915100130-041	761,00
125	4915125000-021		4915125130-021		4915125000-041		4915125130-041	
150	4915150000-021		4915150130-021		4915150000-041		4915150130-041	

Трехходовой клапан бабочка (2 клапана) резьба/резьба/резьба, пневматический привод

three way butterfly valve, 2 valves, pneumatic, male/male/male

DN	AISI 304L - Силикон полированный, возд. откр./возд. закр.		AISI 304L - Силикон полированный, возд. откр./пруж. закр.		AISI 316L - Силикон полированный, возд. откр./возд. закр		AISI 316L - Силикон полированный, возд. откр./пруж. закр.	
	Артикул	Цена €	Артикул	Цена €	Артикул	Цена €	Артикул	Цена €
25	4415025000-021	556,90	4515025000-021	556,90	4415025000-041	612,10	4515025000-041	612,10
32	4415032000-021	563,30	4515032000-021	563,30	4415032000-041	620,20	4515032000-041	620,20
40	4415040000-021	571,50	4515040000-021	571,50	4415040000-041	630,30	4515040000-041	630,30
50	4415050000-021	593,70	4515050000-021	593,70	4415050000-041	658,10	4515050000-041	658,10
65	4415065000-021	676,10	4515065000-021	676,10	4415065000-041	761,10	4515065000-041	761,10
80	4415080000-021	769,40	4515080000-021	769,40	4415080000-041	877,80	4515080000-041	877,80
100	4415100000-021	878,10	4515100000-021	878,10	4415100000-041	1 013,60	4515100000-041	1 013,60
125	4415125000-021		4515125000-021		4415125000-041		4515125000-041	
150	4415150000-021		4515150000-021		4415150000-041		4515150000-041	

Трехходовой клапан бабочка (2 клапана) резьба/резьба/резьба, ручной привод

three way butterfly valve, 2 valves, manual, male/male/male

4316

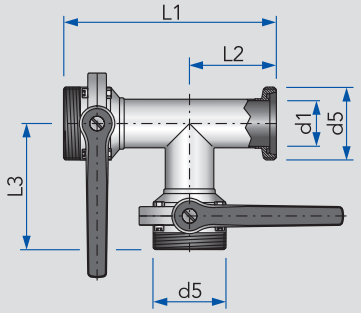

DN	d1	d5	L1	L2	L3		кг
25	26	Rd 52×⅙	183	72	111		2,38
32	32	Rd 58×⅙	193	77	116		2,64
40	38	Rd 65×⅙	203	82	121		3,03
50	50	Rd 78×⅙	228	93	135		4,01
65	66	Rd 95×⅙	253	105	148		6,17
80	81	Rd 110×¼	285	115	170		7,75
100	100	Rd 130×¼	308	130	178		9,35
125	125	Rd 160×¼	508	223	285		10,20
150	150	Rd 190×¼	617	275	342		11,56

Трехходовой клапан бабочка (2 клапана на штанге) резьба/резьба/резьба, ручной привод

three way butterfly valve, 2 linked valves, manual, male/male/male

4916

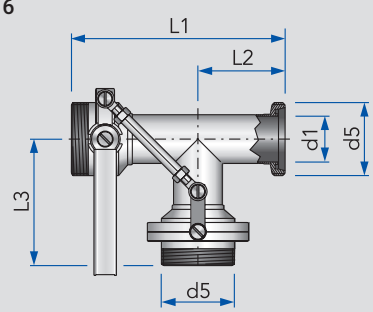

DN	d1	d5	L1	L2	L3		кг
25	26	Rd 52×⅙	183	72	111		2,66
32	32	Rd 58×⅙	193	77	116		2,95
40	38	Rd 65×⅙	203	82	121		3,25
50	50	Rd 78×⅙	228	93	135		4,25
65	66	Rd 95×⅙	253	105	148		6,40
80	81	Rd 110×¼	285	115	170		7,85
100	100	Rd 130×¼	308	130	178		8,20
125	125	Rd 160×¼	508	223	285		9,56
150	150	Rd 190×¼	617	275	342		10,20

Трехходовой клапан бабочка (2 клапана) резьба/резьба/резьба, пневматический привод

three way butterfly valve, 2 valves, pneumatic, male/male/male

4416
4516

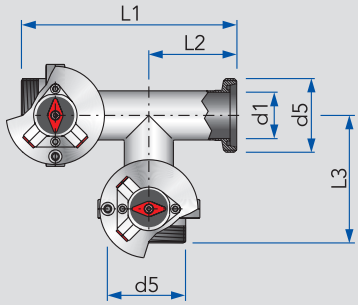

DN	d1	d5	L1	L2	L3		кг
25	26	Rd 52×⅙	183	72	111		11,53
32	32	Rd 58×⅙	193	77	116		11,95
40	38	Rd 65×⅙	203	82	121		12,08
50	50	Rd 78×⅙	228	93	135		13,11
65	66	Rd 95×⅙	253	105	148		15,20
80	81	Rd 110×¼	285	115	170		16,96
100	100	Rd 130×¼	308	130	178		17,21
125	125	Rd 160×¼	508	223	285		18,65
150	150	Rd 190×¼	617	275	342		19,34

4416 = привод воздух/воздух
4516 = привод воздух/пружина
пожалуйста, учтите это при заказе

ДОМФЫ

Трехходовой клапан бабочка (2 клапана) резьба/резьба/резьба, ручной привод

three way butterfly valve, 2 valves, manual, male/male/male

DN	AISI 304L - Силикон полированный		AISI 304L - EPDM полированный		AISI 316L - Силикон полированный		AISI 316L - EPDM полированный	
	Артикул	Цена €	Артикул	Цена €	Артикул	Цена €	Артикул	Цена €
25	4316025000-021	220,70	4316025130-021	220,70	4316025000-041	275,90	4316025130-041	275,90
32	4316032000-021	227,10	4316032130-021	227,10	4316032000-041	284,00	4316032130-041	284,00
40	4316040000-021	235,40	4316040130-021	235,40	4316040000-041	294,20	4316040130-041	294,20
50	4316050000-021	257,50	4316050130-021	257,50	4316050000-041	321,90	4316050130-041	321,90
65	4316065000-021	339,80	4316065130-021	339,80	4316065000-041	424,90	4316065130-041	424,90
80	4316080000-021	433,20	4316080130-021	433,20	4316080000-041	541,60	4316080130-041	541,60
100	4316100000-021	541,90	4316100130-021	541,90	4316100000-041	677,40	4316100130-041	677,40
125	4316125000-021		4316125130-021		4316125000-041		4316125130-041	
150	4316150000-021		4316150130-021		4316150000-041		4316150130-041	

Трехходовой клапан бабочка (2 клапана на штанге) резьба/резьба/резьба, ручной привод

three way butterfly valve, 2 linked valves, manual, male/male/male

DN	AISI 304L - Силикон полированнвй		AISI 304L - EPDM полированный		AISI 316L - Силикон полированный		AISI 316L - EPDM полированный	
	Артикул	Цена €	Артикул	Цена €	Артикул	Цена €	Артикул	Цена €
25	4916025000-021	313,40	4916025130-021	313,40	4916025000-041	376,00	4916025130-041	376,00
32	4916032000-021	319,80	4916032130-021	319,80	4916032000-041	383,70	4916032130-041	383,70
40	4916040000-021	328,10	4916040130-021	328,10	4916040000-041	393,70	4916040130-041	393,70
50	4916050000-021	350,30	4916050130-021	350,30	4916050000-041	420,30	4916050130-041	420,30
65	4916065000-021	432,60	4916065130-021	432,60	4916065000-041	519,20	4916065130-041	519,20
80	4916080000-021	526,00	4916080130-021	526,00	4916080000-041	631,00	4916080130-041	631,00
100	4916100000-021	634,20	4916100130-021	634,20	4916100000-041	760,90	4916100130-041	760,90
125	4916125000-021		4916125130-021		4916125000-041		4916125130-041	
150	4916150000-021		4916150130-021		4916150000-041		4916150130-041	

Трехходовой клапан бабочка (2 клапана) резьба/резьба/резьба, пневматический привод

three way butterfly valve, 2 valves, pneumatic, male/male/male

DN	AISI 304L - Силикон полированный, возд. откр./возд. закр.		AISI 304L - Силикон полированный, возд. откр./пруж. закр.		AISI 316L - Силикон полированный, возд. откр./возд. закр.		AISI 316L - Силикон полированный, возд. откр./пруж. закр.	
	Артикул	Цена €	Артикул	Цена €	Артикул	Цена €	Артикул	Цена €
25	4416025000-021	556,90	4516025000-021	556,90	4416025000-041	612,10	4516025000-041	612,10
32	4416032000-021	563,30	4516032000-021	563,30	4416032000-041	620,10	4516032000-041	620,10
40	4416040000-021	571,60	4516040000-021	571,60	4416040000-041	630,30	4516040000-041	630,30
50	4416050000-021	593,70	4516050000-021	593,70	4416050000-041	658,10	4516050000-041	658,10
65	4416065000-021	676,10	4516065000-021	676,10	4416065000-041	761,10	4516065000-041	761,10
80	4416080000-021	769,40	4516080000-021	769,40	4416080000-041	877,80	4516080000-041	877,80
100	4416100000-021	878,10	4516100000-021	878,10	4416100000-041	1 013,60	4516100000-041	1 013,60
125	4416125000-021		4516125000-021		4416125000-041		4516125000-041	
150	4416150000-021		4516150000-021		4416150000-041		4516150000-041	

Уплотнение для клапанов бабочек DIN

spare seal for DIN butterfly valves

4326
4327
4328

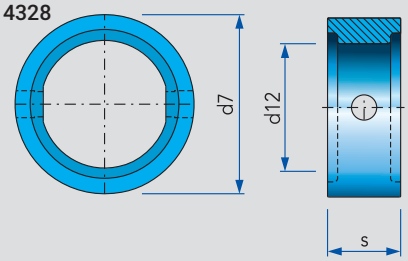

DN	Дюйм	d7	d12	s				кг
10/15		28	16	21				0,01
20		33	20	21				0,01
25		43	25	26				0,02
32		50	32	26				0,03
40		57	39	27				0,04
50		71	50	29				0,05
65		87	65	29				0,08
	3″	95	72	32				0,09
80		104	81	32				0,11
100		124	100	35				0,14
125		150	125	39				0,22
150		177	150	41				0,28
200		238	202	45				0,35

Уплотнение для клапанов бабочек для дюймовых трубопроводов

spare seal for inch OD butterfly valves

4328

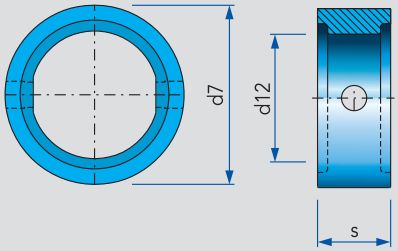

Дюйм	d7	d12	s				кг
1″	40	23	21				0,02
1½″	54	36	21				0,03
2″	67	50	22				0,04
2½″	85	62	23				0,08
3″	73	92	24				0,09
4″	115	98	26				0,11

Уплотнение *k-flex*, для межфланцевых клапанов бабочек

k-flex seal for intermediate flanged butterfly valves

2353

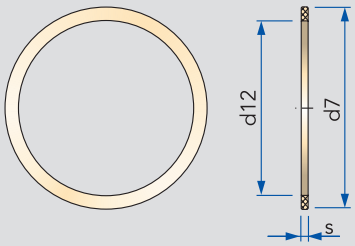

DN	d7	d12	s				кг
15	21	16	2,0				0,01
20	28	20	2,0				0,01
25	35	26	2,0				0,01
32	41	32	2,0				0,01
40	47	38	2,0				0,01
50	59	50	2,2				0,01
65	76	66	2,2				0,01
80	90	81	2,2				0,01
100	109	100	2,2				0,01
125	136	125	2,2				0,01
150	161	150	2,6				0,01
200	211	200	2,7				0,01

ДОМФЫ

Уплотнение для клапанов бабочек DIN

spare seal for DIN butterfly valves

		Силикон		EPDM		Витон / FKM		HNBR	
DN	Дюйм	Артикул	Цена €	Артикул	Цена €	Артикул	Цена €	Артикул	Цена €
10/15				4328015000-054	8,30			4326015000-050	18,40
20				4328020000-054	8,40			4326020000-050	18,70
25		4326025000-052	8,50	4328025000-054	8,50	4327025000-051	28,80	4326025000-050	18,90
32		4326032000-052	9,70	4328032000-054	9,70	4327032000-051	31,60	4326032000-050	19,80
40		4326040000-052	10,30	4328040000-054	10,30	4327040000-051	37,50	4326040000-050	21,20
50		4326050000-052	11,90	4328050000-054	11,90	4327050000-051	42,60	4326050000-050	21,80
65		4326065000-052	14,00	4328065000-054	14,00	4327065000-051	56,80	4326065000-050	28,60
	3“			4328076000-054	15,00	4327076000-051	82,50	4326076000-050	96,80
80		4326080000-052	16,10	4328080000-054	16,10	4327080000-051	75,00	4326080000-050	38,70
100		4326100000-052	18,70	4328100000-054	18,70	4327100000-051	90,30	4326100000-050	48,00
125		4326125000-052	40,30	4328125000-054	40,30	4327125000-051	124,00	4326125000-050	63,90
150		4326150000-052	47,10	4328150000-054	53,90			4326150000-050	82,30
200				4328200000-054	112,50				

Уплотнение для клапанов бабочек для дюймовых трубопроводов

spare seal for inch OD butterfly valves

	EPDM							
Дюйм	Артикул	Цена €	Артикул	Цена €	Артикул	Цена €	Артикул	Цена €
1“	4328026000-054	8,50						
1½“	4328038000-054	10,30						
2“	4328051000-054	11,90						
2½“	4328064000-054	14,00						
3“	4328076076-054	15,00						
4“	4328101000-054	18,70						

Уплотнение *k-flex*, для межфланцевых клапанов бабочек

k-flex seal for intermediate flanged butterfly valves

	k-flex							
DN	Артикул	Цена €	Артикул	Цена €	Артикул	Цена €	Артикул	Цена €
15	2353021016-114	5,30						
20	2353028020-114	5,50						
25	2353035026-114	3,70						
32	2353041032-114	4,40						
40	2353047038-114	4,50						
50	2353059050-114	4,90						
65	2353076066-114	6,00						
80	2353090081-114	7,90						
100	2353109100-114	10,70						
125	2353136125-114	13,40						
150	2353161150-114	22,40						
200	2353211200-114	33,00						

Ручка для клапанов бабочек, GFK-пластик

GFK manual lever for butterfly valves

4335

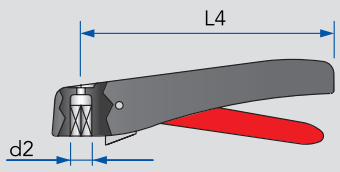

Другие цвета ручек из GFK-пластика поставляются по запросу

DN	d2	L4					кг
10-20	10	100					0,10
25-100	10	165					0,14

Ручка для клапанов бабочек, с кронштейном для монтажа датчиков положения

manual lever for butterfly valves with bracket for proximity switches Art. 8615

4321

GFK-пластик

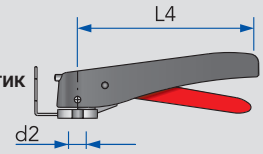

Нерж. сталь

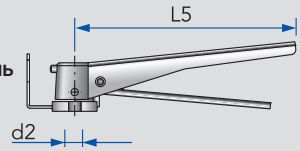

Комплект поставки:
Стопорный диск с кронштейном для монтажа датчиков положения, ручка с контактами

DN	d2	L4	L5				кг
10-50	10	100	101				0,24
25-50	10	165	146				0,21
65	10	165	180				0,21
80-100	10	165	180				0,21
125	14	285	285				0,90
150	14	285	285				0,88

Ручка для клапанов бабочек, нержавеющая сталь

stainless steel manual lever for butterfly valves

4318

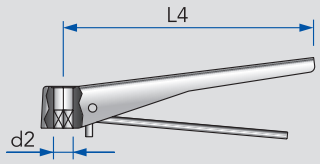

DN	d2	L4					кг
10-50	10	101					0,26
25-50	10	146					0,31
65-100	10	180					0,34
125-150	14	285					0,75
200	17	286					0,90

Регулирующая ручка для клапанов бабочек, с фиксатором

butterfly positioner lever with locking device

4600

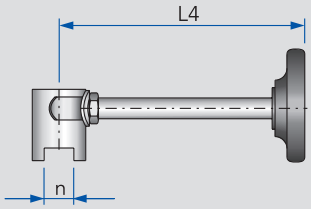

DN	n	L4					кг
10-20	20	165					0,46
25-50	20	165					0,46
65-100	24	230					0,56
125	30	320					1,33
150	34	320					1,26

ДОМФЫ

Ручка для клапанов бабочек, GFK-пластик

GFK manual lever for butterfly valves

DN	GFK - пластик черный/красный							
	Артикул	Цена €	Артикул	Цена €	Артикул	Цена €	Артикул	Цена €
10-20	4335050000-089	14,40						
25-100	4335100000-089	14,40						

Ручка для клапанов бабочек, с кронштейном для монтажа датчиков положения

manual lever for butterfly valves with bracket for proximity switches Art. 8615

DN	GFK - пластик черный/красный		Нержавеющая сталь					
	Артикул	Цена €	Артикул	Цена €	Артикул	Цена €	Артикул	Цена €
10-50	4321049000-021	53,40	4321049100-021	67,20				
25-50	4321050000-021	53,40	4321050100-021	67,20				
65	4321065000-021	53,40	4321065100-021	67,20				
80-100	4321100000-021	54,70	4321100100-021	67,20				
125			4321125000-021	126,40				
150			4321150000-021	126,40				

Ручка для клапанов бабочек, нержавеющая сталь

stainless steel manual lever for butterfly valves

DN	AISI 304L полированная							
	Артикул	Цена €	Артикул	Цена €	Артикул	Цена €	Артикул	Цена €
10-50	4318049300-021	27,80						
25-50	4318050300-021	27,80						
65-100	4318100300-021	27,80						
125-150	4318150000-021	69,50						
200	4318200000-021							

Регулирующая ручка для клапанов бабочек, с фиксатором

butterfly positioner lever with locking device

DN	AISI 304L полированная							
	Артикул	Цена €	Артикул	Цена €	Артикул	Цена €	Артикул	Цена €
10-20	4600020000-021	83,00						
25-50	4600050000-021	71,00						
65-100	4600100000-021	79,50						
125	4600125000-021	243,90						
150	4600150000-021	272,60						

Пневматический 90° поворотный привод с кронштейном, для клапанов бабочка

90° pneumatic actuator with bracket for butterfly valves

4400
4500

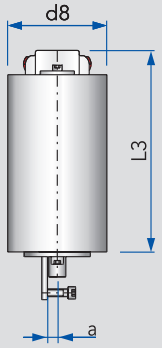

Пневматический привод в сборе
с кронштейном для монтажа на клапан,
винтами и квадратной втулкой

DN	d8	L3	a				кг
10-40	76	165	10				2,62
25-50	104	212	10				3,75/4,77
65-100	104	212	12				3,35/4,82
125	129	240	15				7,25/9,23
150	129	240	17				7,36/9,16
200	129	240	20				7,42/9,80

Ограничитель вращения, для 90° поворотных пневматических приводов

rotation limiter for 90° pneumatic actuators

4500

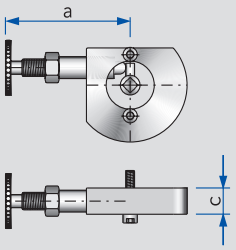

DN	a	c					кг
25-100	114	24					1,27

Датчик положения, нержавеющая сталь, класс защиты IP 67

stainless steel proximity switch IP67

8615

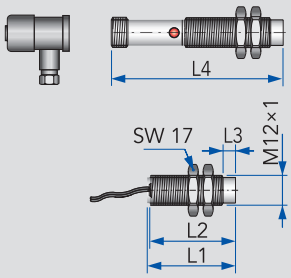

24 В DC
M12x1
Расстояние срабатывания 4 мм
Монтаж незаподлицо
PNP ЗАКР.
Кабель 3 м/Разъем M12

DN	L1	L2	L3	L4			кг
M12	36	35	5	70			0,14

ДОМСФЕРА

Пневматический 90° поворотный привод с кронштейном, для клапанов бабочка

90° pneumatic actuator with bracket for butterfly valves

	AISI 304L, полированный воздух откр./воздух закр.		AISI 304L, полированный воздух откр./пружина закр.					
DN	Артикул	Цена €	Артикул	Цена €	Артикул	Цена €	Артикул	Цена €
10-40			4500050075-022	183,90				
25-50	4400050100-022	183,90	4500050100-022	183,90				
65-100	4400100100-022	183,90	4500100100-022	183,90				
125	4400125125-022	504,20	4500125125-022	504,20				
150	4400150125-022	504,20	4500150125-022	504,20				
200	4400200125-022		4500200125-022					

Ограничитель вращения, для 90° поворотных пневматических приводов

rotation limiter for 90° pneumatic actuators

	AISI 304L матовая поверхность							
DN	Артикул	Цена €	Артикул	Цена €	Артикул	Цена €	Артикул	Цена €
25-100	4500100900-022	236,40						

Датчик положения, нержавеющая сталь, класс защиты IP 67

stainless steel proximity switch IP67

	Датчик положения с кабелем		Датчик положения с разъемом M12		Кабельный разъем M12			
DN	Артикул	Цена €	Артикул	Цена €	Артикул	Цена €	Артикул	Цена €
M12	8615150101-000	31,00	8615150168-000	31,00	8615150136-000	16,90		

Управляющая головка KI-TOP, для пневматических поворотных приводов

control head KI-TOP for pneumatic rotary actuators

5631

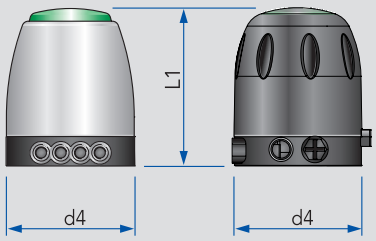

В сборе с соленоидными клапанами,
2 датчиками положения,
платой управления

DN	d4	L1					кг
Тонированная пластиковая крышка	105	129					
Крышка из нержавеющей стали со светодиодным кольцом индикации	105	129					

Электрический 90° поворотный привод с кронштейном, для клапанов бабочек

90° electric actuator with bracket for butterfly valves

4040

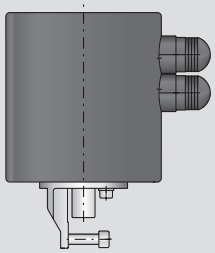

DN							кг
15-50 65-100							

Электропневматический позиционер, 4-20 мА, в сборе с кронштейном для монтажа

electropneumatic positioner 4-20 mA with mounting kit

8615

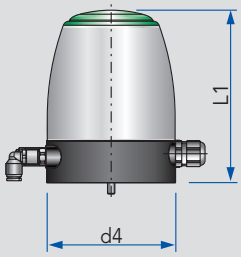

	d4	L1					кг
	104	166					1,48

ДОМФЫ

Управляющая головка KI-TOP, для пневматических поворотных приводов

control head KI-TOP for pneumatic rotary actuators

DN	1 соленоидный клапан, плата SPS 2 датчика положения, для прив. возд./пруж.		1 соленоидный клапан, плата ASIBUS 2 датчика положения, для прив. возд./пруж.		2 соленоидных клапана, плата SPS 2 датчика положения, для прив. возд./возд.		2 соленоидных клапана, плата ASIBUS 2 датчика положения, для прив. возд./возд.	
	Артикул	Цена €	Артикул	Цена €	Артикул	Цена €	Артикул	Цена €
Тонированная пластиковая крышка	5631601000-000	**321,00**	5631801000-000	**367,00**	5631602000-000	**394,00**	5631802000-000	**440,00**
Крышка из нержавеющей стали со светодиодным кольцом индикации	5631601100-000	**406,00**	5631801100-000	**453,00**	5631602100-000	**479,00**	5631802100-000	**525,00**

Электрический 90° поворотный привод с кронштейном, для клапанов бабочек

90° electric actuator with bracket for butterfly valves

DN								
	Артикул	Цена €	Артикул	Цена €	Артикул	Цена €	Артикул	Цена €
15-50	4040040010-000							
65-100	4040065010-000							

Электропневматический позиционер, 4-20 мА, в сборе с кронштейном для монтажа

electropneumatic positioner 4-20 mA with mounting kit

	Позиционер с подключением через кабельный ввод		Позиционер с подключением через разъем M12					
	Артикул	Цена €	Артикул	Цена €	Артикул	Цена €	Артикул	Цена €
	8615500220-000		8615500220-100					

Клапаны бабочки с контролем протечки

Leakage butterfly valves

L4

ДОМОЙ

Оглавление	Overview	Kurzübersicht	
Клапаны бабочки с контролем протечки без фланцев	Leakage butterfly valve	Leckage-Scheibenventil ohne Flansch	**4.23**
Клапаны бабочки с контролем протечки с фланц. PN10 Арт. 2069	Leakage butterfly valve S-S with flange PN 10, No. 2069	Leckage-Scheibenventil S-S mit Flansch PN 10, Nr. 2069	**4.23**
Клапаны бабочки с контролем протечки с фланц. PN10 Арт. 2041	Leakage butterfly valve S-S with flange PN 10, No. 2041	Leckage-Scheibenventil S-S mit Flansch PN 10, Nr. 2041	**4.24**
Клапаны бабочки с контролем протечки с фланц. PN10 Арт. 2041, для дюймовых трубопроводов	Leakage butterfly valve S-S with inch flange PN 10, No. 2041	Leckage-Scheibenventil S-S mit Flansch PN 10, Nr. 2041, Zoll	**4.24**
Клапаны бабочки с контролем протечки резьба/сварка	Leakage butterfly valve G-S	Leckage-Scheibenventil G-S	**4.25**
Клапаны бабочки с контролем протечки гайка/резьба	Leakage butterfly valve K/M-G	Leckage-Scheibenventil K/M-G	**4.25**
Уплотнения для клапанов бабочек с контролем протечки	Leakage butterfly valve seal	Spezial-Dichtung für Leckage-Scheibenventil	**4.26**
Штуцеры для подключения промывки	Cavity connections	Anschlussstutzen für Reinigungsanschluss	**4.26**
Ручка для клапанов бабочек с контролем протечки	Butterfly lever	Ersatz-Handhebel	**4.26**
Ручка с кронштейном для монтажа датчиков положения	Manual lever with proximity switch bracket	Handhebel mit Halter für Endlagerückmeldeschalter	**4.26**
Пневматические 90° поворотные приводы	90° pneumatic actuator kit	Pneumatik-Drehantrieb für nachträglichen Aufbau	**4.27**
Датчики положения	Proximity switch	Sensor induktiv	**4.27**
Управляющие головки KI-TOP	KI-TOP Control head	KI-TOP Elektronischer Steuerkopf	**4.27**

Клапан бабочка с контролем протечки, без фланцев, ручной привод

leakage butterfly valve, manual, without flanges

4365

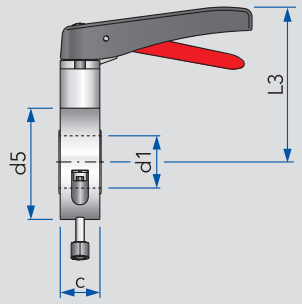

Штуцеры для промывки G¼"

DN	Дюйм	d1	d5	c	L3		кг
50		50,0	110	38	148		2,18
65		66,0	130	38	158		2,88
	3"	72,1	146	41	167		3,49
80		81,0	146	41	167		4,06
100		100,0	166	41	178		5,29
125		125,0	195	53	214		8,32

Клапан бабочка с контролем протечки, без фланцев, пневматический привод

leakage butterfly valve, pneumatic, without flanges

4865

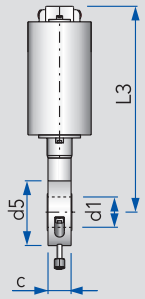

Привод воздух откр./пружина закр.
Штуцеры для промывки G¼"

DN	Дюйм	d1	d5	c	L3		кг
50		50,0	110	38	338		6,74
65		66,0	130	38	349		7,45
	3"	72,1	146	41	358		8,05
80		81,0	146	41	358		8,38
100		100,0	166	41	407		12,23
125		125,0	195	53	421		16,31

Клапан бабочка с контролем протечки сварка/сварка, с фланцами PN10 Арт. 2069, ручной привод

leakage butterfly valve, manual, with flanges PN10 Art. 2069, welding/welding

4366

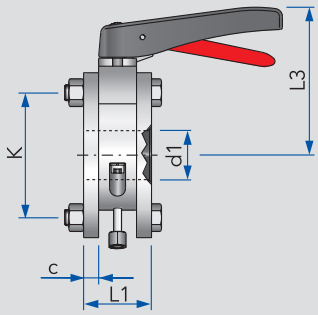

Штуцеры для промывки G¼"

DN	d1	c	K	L1	L3		кг
50	50	15	125	68	148		7,40
65	66	15	145	68	158		8,29
80	81	15	160	71	167		9,16
100	100	15	180	71	178		10,80
125	125	17	210	87	214		17,58

Клапан бабочка с контролем протечки сварка/сварка, с фланцами PN10 Арт. 2069, пневм. привод

leakage butterfly valve, pneumatic, with flanges PN10 Art. 2069, welding/welding

4866

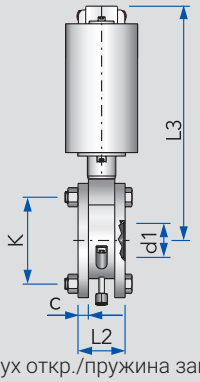

Привод воздух откр./пружина закр.
Штуцеры для промывки G¼"

DN	d1	c	K	L2	L3		кг
50	50	15	125	68	338		11,94
65	66	15	145	68	349		13,51
80	81	15	160	71	358		15,40
100	100	15	180	71	407		20,36
125	125	17	210	87	421		25,57

ДОМОЙ

Клапан бабочка с контролем протечки, без фланцев, ручной привод

leakage butterfly valve, manual, without flanges

DN	Дюйм	Артикул	Цена €	Артикул	Цена €	AISI 316L - EPDM Артикул	Цена €	AISI 316L - HNBR Артикул	Цена €
50						4365050130-041	438,40	4365050420-041	468,50
65						4365065130-041	481,40	4365065420-041	513,90
	3“					4365076130-041	524,20	4365076420-041	556,80
80						4365080130-041	523,00	4365080420-041	556,00
100						4365100130-041	618,30	4365100420-041	653,00
125						4365125130-041	1 016,00		

Клапан бабочка с контролем протечки, без фланцев, пневматический привод

leakage butterfly valve, pneumatic, without flanges

DN	Дюйм	Артикул	Цена €	Артикул	Цена €	AISI 316L - EPDM воздух откр./пружина закр. Артикул	Цена €	AISI 316L - HNBR воздух откр./пружина закр. Артикул	Цена €
50						4865050130-041	690,60	4865050420-041	720,70
65						4865065130-041	733,50	4865065420-041	766,10
	3“					4865076130-041	776,40	4865076420-041	808,90
80						4865080130-041	775,20	4865080420-041	808,10
100						4865100130-041	1 196,10	4865100420-041	1 231,00
125						4865125130-041	1 593,80		

Клапан бабочка с контролем протечки сварка/сварка, с фланцами PN10 Арт. 2069, ручной привод

leakage butterfly valve, manual, with flanges PN10 Art. 2069, welding/welding

DN	Артикул	Цена €	Артикул	Цена €	AISI 316L - EPDM Артикул	Цена €	AISI 316L - HNBR Артикул	Цена €
50					4366050130-041	548,80	4366050420-041	579,00
65					4366065130-041	611,50	4366065420-041	644,20
80					4366080130-041	663,50	4366080420-041	697,10
100					4366100130-041	786,90	4366100420-041	821,80
125					4366125130-041	1 216,80		

Клапан бабочка с контролем протечки сварка/сварка, с фланцами PN10 Арт. 2069, пневм. привод

leakage butterfly valve, pneumatic, with flanges PN10 Art. 2069, welding/welding

DN	Артикул	Цена €	Артикул	Цена €	AISI 316L - EPDM воздух откр./пружина закр. Артикул	Цена €	AISI 316L - HNBR воздух откр. пружина закр. Артикул	Цена €
50					4866050130-041	801,00	4866050420-041	831,10
65					4866065130-041	863,70	4866065420-041	896,30
80					4866080130-041	915,60	4866080420-041	949,30
100					4866100130-041	1 364,70	4866100420-041	1 399,60
125					4866125130-041	1 794,60		

Клапан бабочка с контролем протечки сварка/сварка, с фланцами Арт. 2041, ручной привод

leakage butterfly valve, manual, with flanges Art. 2041, welding/welding

4367

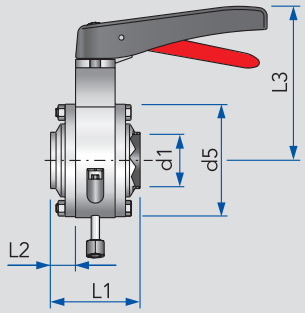

Штуцеры для промывки G¼"

DN	d1	d5	L1	L2	L3		кг
50	50	108	86	24	148		3,64
65	66	130	86	24	158		4,86
80	81	146	89	24	167		5,83
100	100	166	89	24	178		7,62
125	125	205	99	23	181		11,60
150	150	240	150	23	199		20,64

Клапан бабочка с контролем протечки сварка/сварка, с фланцами Арт. 2041, пневм. привод

leakage butterfly valve, pneumatic, with flanges Art. 2041, welding/welding

4867

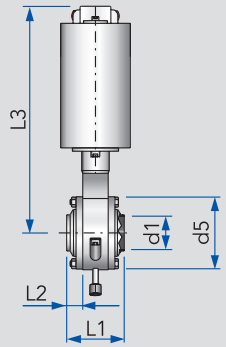

Привод воздух откр./пружина закр.
Штуцеры для промывки G¼"

DN	d1	d5	L1	L2	L3		кг
50	50	108	86	24	339		8,22
65	66	130	86	24	349		9,45
80	81	146	89	24	358		10,38
100	100	166	89	24	409		15,42
125	125	205	99	23	402		18,60
150	150	240	150	23	199		20,64

Клапан бабочка с контролем протечки под сварку, для дюймовых труб., с фл. Арт. 2041, ручн. прив.

Inch OD leakage butterfly valve, manual, with flanges Art. 2041, welding/welding

4367

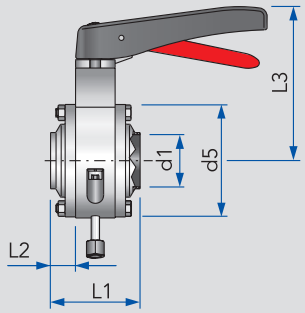

Штуцеры для промывки G¼"

Дюйм	d1	d5	L1	L2	L3		кг
2"	47,5	108	86	24	148		3,71
2½"	60,2	130	86	24	158		5,02
3"	72,1	146	89	24	167		6,41
4"	97,6	166	89	24	178		7,01

Клапан бабочка с контролем протечки под сварку, для дюйм. труб., с фл. Арт. 2041, пневм. прив.

Inch OD leakage butterfly valve, pneumatic, with flanges Art. 2041, welding/welding

4867

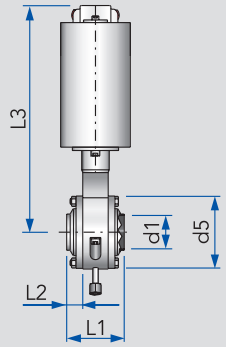

Привод воздух откр./пружина закр.
Штуцеры для промывки G¼"

Дюйм	d1	d5	L1	L2	L3		кг
2"	47,5	108	86	24	339		8,30
2½"	60,2	130	86	24	349		9,58
3"	72,1	146	89	24	358		10,95
4"	97,6	166	89	24	409		15,25

ДОМОЙ

Клапан бабочка с контролем протечки сварка/сварка, с фланцами Арт. 2041, ручной привод

leakage butterfly valve, manual, with flanges Art. 2041, welding/welding

					AISI 316L - EPDM		AISI 316L - HNBR	
DN	Артикул	Цена €	Артикул	Цена €	Артикул	Цена €	Артикул	Цена €
50					4367050130-041	**565,70**	4367050420-041	**595,90**
65					4367065130-041	**639,90**	4367065420-041	**672,30**
80					4367080130-041	**698,00**	4367080420-041	**731,00**
100					4367100130-041	**820,70**	4367100420-041	**855,60**
125					4367125130-041	**1 248,10**		
150					4367150130-041	**1 536,80**	4367150420-041	**1 570,10**

Клапан бабочка с контролем протечки сварка/сварка, с фланцами Арт. 2041, пневм. привод

leakage butterfly valve, pneumatic, with flanges Art. 2041, welding/welding

					AISI 316L - EPDM воздух откр./пружина закр.		AISI 316L - HNBR воздух откр./пружина закр.	
DN	Артикул	Цена €	Артикул	Цена €	Артикул	Цена €	Артикул	Цена €
50					4867050130-041	**817,90**	4867050420-041	**854,10**
65					4867065130-041	**892,00**	4867065420-041	**937,30**
80					4867080130-041	**950,20**	4867080420-041	**1 010,00**
100					4867100130-041	**1 398,60**	4867100420-041	**1 465,40**
125					4867125130-041	**1 826,00**		
150					4867150130-041	**2 086,80**	4867150420-041	**2 120,10**

Клапан бабочка с контролем протечки под сварку, для дюймовых труб., с фл. Арт. 2041, ручн. прив.

Inch OD leakage butterfly valve, manual, with flanges Art. 2041, welding/welding

					AISI 316L - EPDM		AISI 316L - HNBR	
Дюйм	Артикул	Цена €	Артикул	Цена €	Артикул	Цена €	Артикул	Цена €
2“					4367051130-041	**580,70**	4367051420-041	**610,90**
2½“					4367064130-041	**639,90**	4367064420-041	**672,30**
3“					4367076130-041	**684,80**	4367076420-041	**717,80**
4“					4367101130-041	**858,60**	4367101420-041	**893,50**

Клапан бабочка с контролем протечки под сварку, для дюйм. труб., с фл. Арт. 2041, пневм. прив.

Inch OD leakage butterfly valve, pneumatic, with flanges Art. 2041, welding/welding

					AISI 316L - EPDM воздух откр./пружина закр.		AISI 316L - HNBR воздух откр./пружина закр.	
Дюйм	Артикул	Цена €	Артикул	Цена €	Артикул	Цена €	Артикул	Цена €
2“					4867051130-041	**817,90**	4867051420-041	**848,10**
2½“					4867064130-041	**918,90**	4867064420-041	**951,40**
3“					4867076130-041	**936,90**	4867076420-041	**969,80**
4“					4867101130-041	**1 436,40**	4867101420-041	**1 471,30**

Клапан бабочка с контролем протечки резьба/сварка, ручной привод

leakage butterfly valve, manual, male/welding

4368

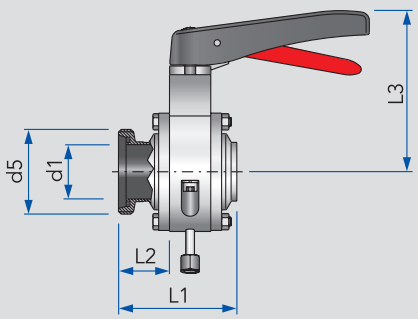

Штуцеры для промывки G¼"

DN	d1	d5	L1	L2	L3		кг
50	50	Rd 78×⅙	109	47	148		3,82
65	66	Rd 95×⅙	111	49	158		5,13
80	81	Rd 110×¼	114	49	167		5,96
100	100	Rd 130×¼	118	54	178		7,50
125	125	Rd 160×¼	145	69	214		13,54

Клапан бабочка с контролем протечки резьба/сварка, пневматический привод

leakage butterfly valve, pneumatic, male/welding

4867
4868

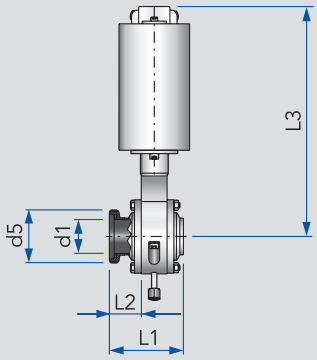

Привод воздух откр./пружина закр.
Штуцеры для промывки G¼"

DN	d1	d5	L1	L2	L3		кг
50	50	Rd 78×⅙	109	47	338		8,32
65	66	Rd 95×⅙	111	49	349		9,71
80	81	Rd 110×¼	114	49	358		10,69
100	100	Rd 130×¼	118	54	407		15,79
125	125	Rd 160×¼	145	69	421		21,18

Клапан бабочка с контролем протечки гайка/резьба, ручной привод

leakage butterfly valve, manual, liner + nut/male

4370

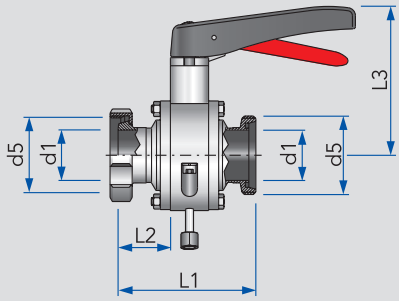

Штуцеры для промывки G¼"

DN	d1	d5	L1	L2	L3		кг
50	50	Rd 78×⅙	137	52	148		4,29
65	66	Rd 95×⅙	143	56	158		5,94
80	81	Rd 110×¼	151	61	167		7,05
100	100	Rd 130×¼	162	68	178		9,03
125	125	Rd 160×¼	179	57	214		15,85

Клапан бабочка с контролем протечки гайка/резьба, пневматический привод

leakage butterfly valve, pneumatic, liner + nut/male

4870

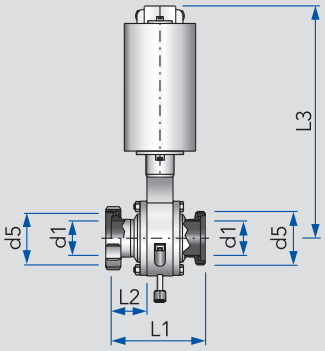

Привод воздух откр./пружина закр.
Штуцеры для промывки G¼"

DN	d1	d5	L1	L2	L3		кг
50	50	Rd 78×⅙	137	52	339		8,86
65	66	Rd 95×⅙	143	56	349		10,51
80	81	Rd 110×¼	151	61	358		11,59
100	100	Rd 130×¼	162	68	407		16,89
125	125	Rd 160×¼	179	57	421		23,73

ДОМОЙ

Клапан бабочка с контролем протечки резьба/сварка, ручной привод

leakage butterfly valve, manual, male/welding

DN					AISI 316L - EPDM		AISI 316L - HNBR	
	Артикул	Цена €	Артикул	Цена €	Артикул	Цена €	Артикул	Цена €
50					4368050130-041	**580,00**	4368050420-041	**609,30**
65					4368065130-041	**660,90**	4368065420-041	**692,50**
80					4368080130-041	**733,00**	4368080420-041	**765,10**
100					4368100130-041	**870,50**	4368100420-041	**904,40**
125					4368125130-041	**1 268,00**		

Клапан бабочка с контролем протечки резьба/сварка, пневматический привод

leakage butterfly valve, pneumatic, male/welding

DN					AISI 316L - EPDM воздух откр./пружина закр.		AISI 316L - HNBR воздух откр./пружина закр.	
	Артикул	Цена €	Артикул	Цена €	Артикул	Цена €	Артикул	Цена €
50					4868050130-041	**824,80**	4868050420-041	**854,10**
65					4868065130-041	**905,70**	4868065420-041	**937,30**
80					4868080130-041	**977,80**	4868080420-041	**1010,00**
100					4868100130-041	**1 431,50**	4868100420-041	**1 465,40**
125					4868125130-041	**1 829,00**		

Клапан бабочка с контролем протечки гайка/резьба, ручной привод

leakage butterfly valve, manual, liner + nut/male

DN					AISI 316L - EPDM		AISI 316L - HNBR	
	Артикул	Цена €	Артикул	Цена €	Артикул	Цена €	Артикул	Цена €
50					4370050130-041	**636,50**	4370050420-041	**666,70**
65					4370065130-041	**732,30**	4370065420-041	**764,80**
80					4370080130-041	**830,40**	4370080420-041	**863,40**
100					4370100130-041	**996,50**	4370100420-041	**1 031,40**
125					4370125130-041	**1 405,70**		

Клапан бабочка с контролем протечки гайка/резьба, пневматический привод

leakage butterfly valve, pneumatic, liner + nut/male

DN					AISI 316L - EPDM воздух откр./пружина закр		AISI 316L - HNBR воздух откр./пружина закр.	
	Артикул	Цена €	Артикул	Цена €	Артикул	Цена €	Артикул	Цена €
50					4870050130-041	**862,80**	4870050420-041	**892,00**
65					4870065130-041	**955,70**	4870065420-041	**987,30**
80					4870080130-041	**1 051,00**	4870080420-041	**1 083,00**
100					4870100130-041	**1 528,40**	4870100420-041	**1 562,30**
125					4870125130-041	**1 925,70**		

Уплотнение для клапанов бабочек с контролем протечки

spare seal for leakage butterfly valves

4377
4378

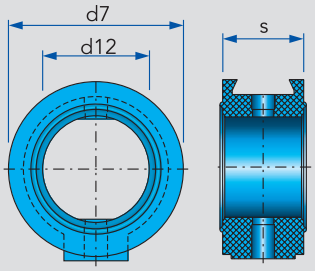

DN	Дюйм	d7	d12	s				кг
50		82,0	50	38				0,09/0,11
65		96,0	65	38				0,12/0,13
	3"	103,1	71	41				0,14/0,16
80		112,0	80	41				0,15/0,17
100		133,0	100	41				0,19/0,22
125		162,0	125	53				0,30
150		177,0	150	41				0,30

Штуцеры, для подключения промывки для клапанов бабочек с контролем протечки

cleaning connections for leakage butterfly valves

2354
4380
4381

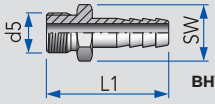

внутр. Ø шланга 9 мм

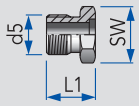

труба 10 x 1 мм

	Дюйм	d5	L1	SW				кг
	¼"	G ¼	40/18	17				0,02/0,01

Ручка для клапанов бабочек с контролем протечки

manual lever for leakage butterfly valves

4318
4335

GFK-пластик

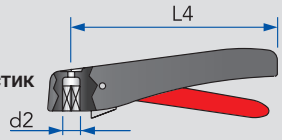

Нерж. сталь

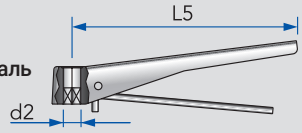

Другие цвета ручек из GFK-пластика поставляются по запросу

DN	d2	L4	L5				кг
50-80	10	165					0,14
100	12		180				0,33
125	14		285				0,75

Ручка для клапанов бабочек с контролем протечки, с кронштейном для датчиков положения

manual lever for leakge butterfly valves with bracket for proximity switches Art. 8615

4039

GFK-пластик

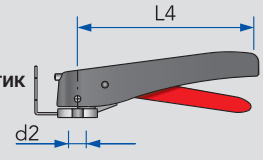

Нерж. сталь

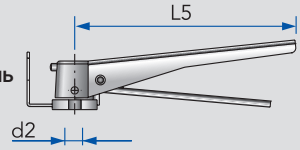

Комплект поставки:
Стопорный диск с кронштейном для монтажа датчиков положения, ручка с контактами

DN	Дюйм	d2	L4	L5				кг
50-65		10	165					0,21
80	3"	10	165					0,22
100		10		180				0,40
125		14		285				0,93

ДОМОЙ

Уплотнение для клапанов бабочек с контролем протечки

spare seal for leakage butterfly valves

		EPDM		HNBR					
DN	Дюйм	Артикул	Цена €	Артикул	Цена €	Артикул	Цена €	Артикул	Цена €
50		4377050000-054	40,40	4378050000-050	70,60				
65		4377065000-054	44,20	4378065000-050	76,80				
	3“	4377076000-054	49,10	4378076000-050	81,80				
80		4377080000-054	50,70	4378080000-050	83,70				
100		4377100000-054	58,40	4378100000-050	93,30				
125		4377125000-054	93,50						
150		4377150000-054							

Штуцеры, для подключения промывки для клапанов бабочек с контролем протечки

cleaning connections for leakage butterfly valves

	Штуцер для шланга		Штуцер под сварку				Уплотнение для штуцера	
Дюйм	Артикул	Цена €	Артикул	Цена €	Артикул	Цена €	Артикул	Цена €
¼“	4380006000-041	19,60	4381008000-041	18,10			2354012006-054	2,60

Ручка для клапанов бабочек с контролем протечки

manual lever for leakage butterfly valves

	GFK - пластик черный/красный		Нержавеющая сталь					
DN	Артикул	Цена €	Артикул	Цена €	Артикул	Цена €	Артикул	Цена €
50-80	4335100000-089	14,40						
100			4318100200-021	27,80				
125			4318150000-021	69,50				

Ручка для клапанов бабочек с контролем протечки, с кронштейном для датчиков положения

manual lever for leakge butterfly valves with bracket for proximity switches Art. 8615

		GFK - пластик черный/красный		Нержавеющая сталь					
DN	Дюйм	Артикул	Цена €	Артикул	Цена €	Артикул	Цена €	Артикул	Цена €
50-65		4039080000-021	66,30						
80	3“	4039080100-021	90,20						
100				4039100100-021	97,40				
125				4039100000-021	100,40				

Пневматический 90° привод с кронштейном, для клапанов бабочек с контролем протечки

90° pneumatic actuator with bracket for leakage butterfly valves

4100
4200

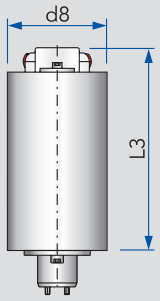

Пневматический привод в сборе
с кронштейном для монтажа на клапан,
винтами и квадратной втулкой

DN	d8	L3					кг
50-80	104	212					3,66
100	129	240					7,15
125	129	240					7,15

Датчик положения, нержавеющая сталь, класс защиты IP 67

stainless steel proximity switch IP67

8615

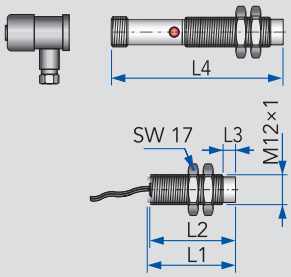

24 В DC
M12x1
Расстояние срабатывания 4 мм
Монтаж незаподлицо
PNP ЗАКР.
Кабель 3 м/Разъем M12

DN	L1	L2	L3	L4			кг
M12	36	35	5	70			0,14

Управляющая головка KI-TOP, для пневматических поворотных приводов

control head KI-TOP for pneumatic rotary actuators

5631

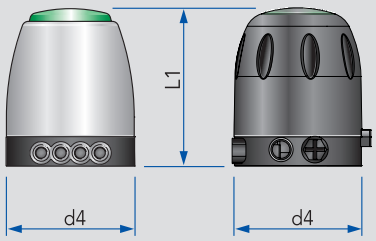

В сборе с соленоидными клапанами,
2 датчиками положения,
платой управления

DN	d4	L1					кг
Тонированная пластиковая крышка	105	129					
Крышка из нержавеющей стали со светодиодным кольцом индикации	105	129					

ДОМОЙ

Пневматический 90° привод с кронштейном, для клапанов бабочек с контролем протечки

90° pneumatic actuator with bracket for leakage butterfly valves

DN	AISI 304L полированный возд. откр./возд. закр.		AISI 304L полированный возд. откр./пруж. закр.					
	Артикул	Цена €	Артикул	Цена €	Артикул	Цена €	Артикул	Цена €
50-80	4100080100-022	**294,10**	4200080100-022	**294,10**				
100	4700100125-022	**577,80**	4800100125-022	**577,80**				
125	4100100125-022	**577,80**	4200100125-022	**577,80**				

Датчик положения, нержавеющая сталь, класс защиты IP 67

stainless steel proximity switch IP67

DN	Датчик положения с кабелем		Датчик положения с разъемом M12		Кабельный разъем M12			
	Артикул	Цена €	Артикул	Цена €	Артикул	Цена €	Артикул	Цена €
M12	8615150101-000	**31,00**	8615150168-000	**31,00**	8615150136-000	**16,90**		

Управляющая головка KI-TOP, для пневматических поворотных приводов

control head KI-TOP for pneumatic rotary actuators

DN	1 соленоидный клапан, плата SPS 2 датчика положения, для прив. возд./пруж.		1 соленоидный клапан, плата ASIBUS 2 датчика положения, для прив. возд./пруж.		2 соленоидных клапана, плата SPS 2 датчика положения, для прив. возд./возд.		2 соленоидных клапана, плата ASIBUS 2 датчика положения, для прив. возд./возд.	
	Артикул	Цена €	Артикул	Цена €	Артикул	Цена €	Артикул	Цена €
Тонированная пластиковая крышка	5631601000-000	**321,00**	5631801000-000	**367,00**	5631602000-000	**394,00**	5631802000-000	**440,00**
Крышка из нержавеющей стали со светодиодным кольцом индикации	5631601100-000	**406,00**	5631801100-000	**453,00**	5631602100-000	**479,00**	5631802100-000	**525,00**

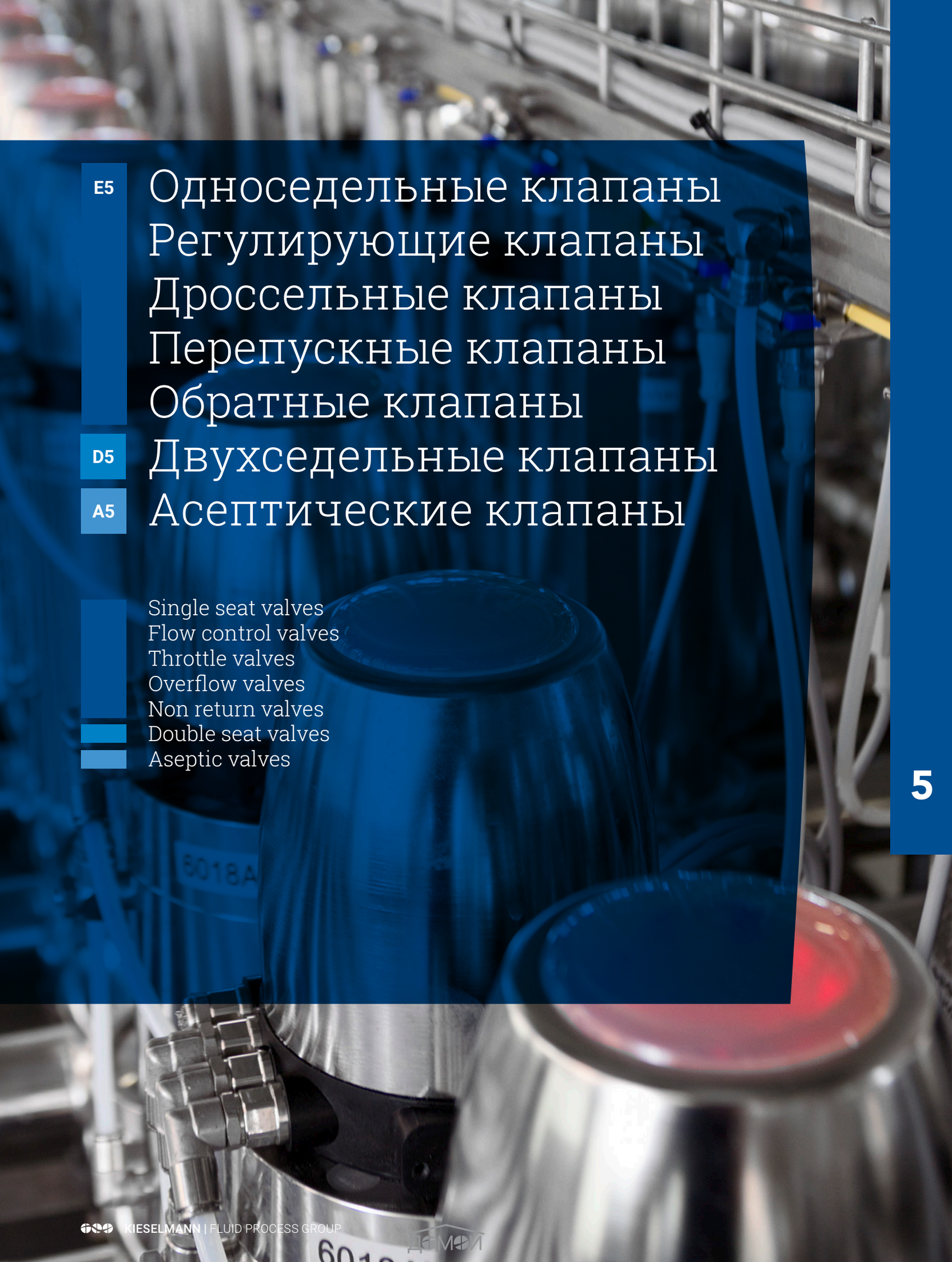

E5 Односедельные клапаны
Регулирующие клапаны
Дроссельные клапаны
Перепускные клапаны
Обратные клапаны

D5 Двухседельные клапаны

A5 Асептические клапаны

Single seat valves
Flow control valves
Throttle valves
Overflow valves
Non return valves
Double seat valves
Aseptic valves

5

ПРОГРАММА ПОСТАВОК КИЗЕЛЬМАНН

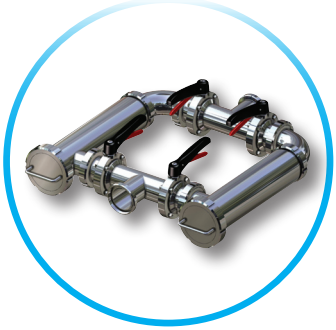

Фильтрующие элементы

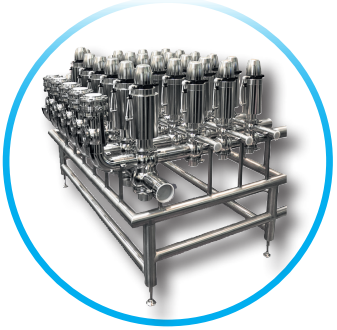

Клапанные гребенки

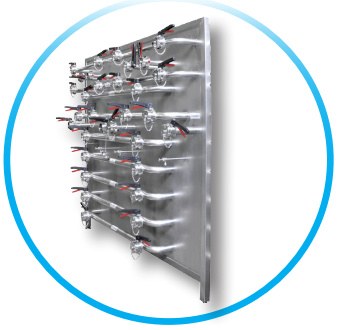

Панели переключения потоков

Верхушечная арматура

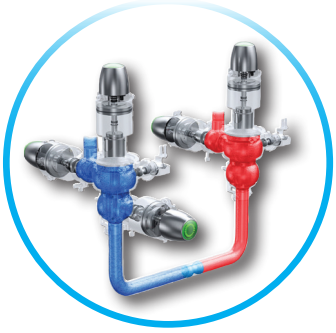

Системы вытеснения

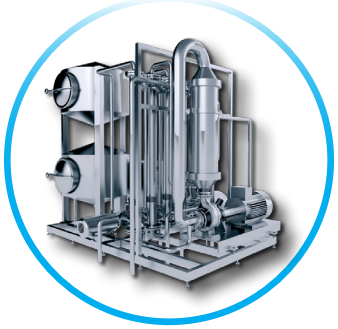

Установки мембранной фильтрации

Оборудование для мойки емкостей

Пробоотборные клапаны

Смотровые стекла

Клапаны бабочки/ Шаровые клапаны

Одно- и двухседельные клапаны

Предохранительные клапаны

KIESELMANN
FLUID PROCESS GROUP

ООО "Кизельманн Рус", РФ, 125476, г. Москва, ул. Василия Петушкова, д. 3, стр. 1
Тел.: +7 495 258 92 30 • Факс: +7 495 258 92 31
www.kieselmann.ru • sales@kieselmann.org

ООО "Кизельманн Бел", РБ, 220118, г. Гомель, ул. Гагарина, д. 46, офис 4
Тел.: +375 232 75 06 61 • http://кизельманн.бел • sales@kieselmannbel.by

ООО "Кизельманн Рус Юг", РФ, 249950, Калужская обл., г. Медынь, ул. Кирова, д.107
Тел./факс: +7 484 332 15 88 • www.kieselmann.su • sales@kieselmann.org

Односедельные клапаны
Регулирующие клапаны
Дроссельные клапаны
Перепускные клапаны
Обратные клапаны

Single seat valves
Flow control valves
Throttle valves
Overflow valves
Non return valves

E5

ДОМОЙ

Оглавление	Overview	Kurzübersicht	
Наклонные односедельные клапаны	Inclined seat valve	Vollstrom-Schrägsitzventil	**5.01**
Наклонные односедельные клапаны KI-DS	KI-DS inclined seat valve	KI-DS Bogen-Schrägsitzventil	**5.02**
Односедельные клапаны KI-DS L-тип	KI-DS single seat right angle valve	KI-DS Eckventil	**5.02**
Односедельные клапаны KI-DS T-тип	KI-DS 3 port single seat T-valve	KI-DS T-Ventil SS-S	**5.03**
Односедельные клапаны KI-DS TT-тип	KI-DS 4 port single seat cross valve	KI-DS Kreuzventil SS-SS	**5.03**
Односедельные клапаны KI-DS LT-тип	KI-DS 3 port single seat loop valve	KI-DS Ringleitungsventil S-SS	**5.04**
Набор уплотнений для односедельных клапанов KI-DS L-, T-, LT- и TT-типов	KI-DS seal kit for single seat right angle, tee, cross, incl. single seat loop valve	KI-DS Verschleißteilsatz für Eck-, T-, Kreuz-, Bogen, Ringleitungsventil	**5.04**
Односедельные клапаны KI-DS LL-тип	KI-DS 3 port single seat changeover valve	KI-DS Zweiwege-Umstellventil S-S-S	**5.05**
Выпускные односедельные клапаны KI-DS для емкостей	KI-DS single seat tank outlet valve S	KI-DS Tankauslaufventil S	**5.06**
Вварной фланец для выпускных односедельный клапанов KI-DS	KI-DS welding flange	KI-DS Blockflansch	**5.06**
Набор уплотнений для выпускных односедельных клапанов KI-DS	KI-DS seal kit for single seat tank outlet valve	KI-DS Verschleißteilsatz	**5.07**
Кронштейны для монтажа датчиков положения	Sensor mounting for KI-DS valves	Sensorhalter für KI-DS Ventile	**5.07**
Датчики положения	Proximity switch	Sensor Induktiv	**5.07**
Управляющие головки KI-TOP	KI-TOP Control head	KI-TOP Elektronischer Steuerkopf	**5.07**
Регулирующие клапаны KI-DS	KI-DS Right angle flow control valve	KI-DS Eckregulierventil	**5.08**
Регулирующие клапаны KI-DS с диафрагменным приводом	KI-DS Right angle flow control valve with diaphragm actuator	KI-DS Eckregelventil mit Membrankolbenantrieb	**5.09**
Электропневматический позиционер	Electropneumatic positioner	Elektropneumatischer Stellungsregler	**5.09**
Дроссельные клапаны	Flow throttle valve	Drosselventil	**5.10**
Перепускные клапаны	Pressure relief valve	Ecküberströmventil	**5.11-5.13**
Дисковые обратные клапаны с пружинным механизмом резьба/сварка, гайка резьба	Disc-type non return valve spring loaded G-S, K/M-G	Tellerrückschlagventil G-S, K/M-G	**5.14**
Подъемный механизм для дисковых обратных клапанов резьба/сварка	Lifting device for disc-type non return valve G-S	Anlüftvorrichtung für Tellerrückschlagventil G-S	**5.14**
Межфланцевые дисковые обратные клапаны под сварку	Disc-type non return valve S-S, intermediate flanged	Tellerrückschlagventil S-S Zwischenflansch-Ausführung	**5.15**
Шаровые обратные клапаны	Ball-type non return valve	Kugelrückschlagventil	**5.15**
Деаэрационный клапан	Deaeration valve	Entlüftungs-Kugelventil	**5.15**

Компактные и универсальные клапаны в модульном исполнении

Новую линейку односедельных клапанов серии KI-DS, в первую очередь, отличает компактность их конструкции. В зависимости от стоящих перед вами задач, вы всегда можете подобрать к одному клапану один из четырех стандартных пневматических приводов. Установка большего по размеру привода не требует никаких дополнительных действий.

Также, вы можете изменить тип работы пневматического привода (с воздух откр./пружина закр. на воздух закр./ пружина откр.) просто перевернув его. Все пневматические приводы имеют одинаковую габаритную высоту, что снимает все проблемы при их монтаже и подключении.

Конечно же, эти клапаны полностью соответствуют высоким гигиеническим стандартам КИЗЕЛЬМАНН.

Клапаны выпускаются L-, T-, TT-, LT-, LL и TL-типа, регулирующие клапаны, а также в исполнении выпускного клапана для емкости.

- Корпуса без непромываемых зон
- 4 типоразмера пневматических приводов для практически любой области применения
- Необслуживаемый пневматический привод с пятилетней гарантией
- Модульная конструкция клапана

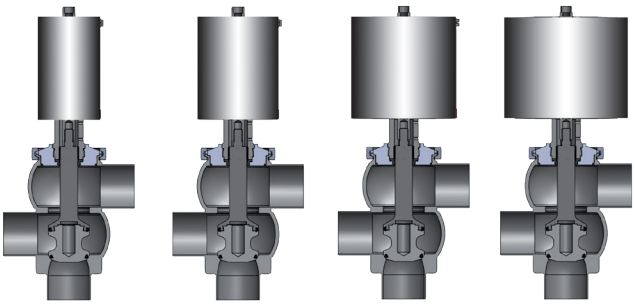

Четыре типоразмера пневмоприводов для различных областей применения (рабочих давлений)

Универсальный пневматический привод с возможностью изменения типа его работы

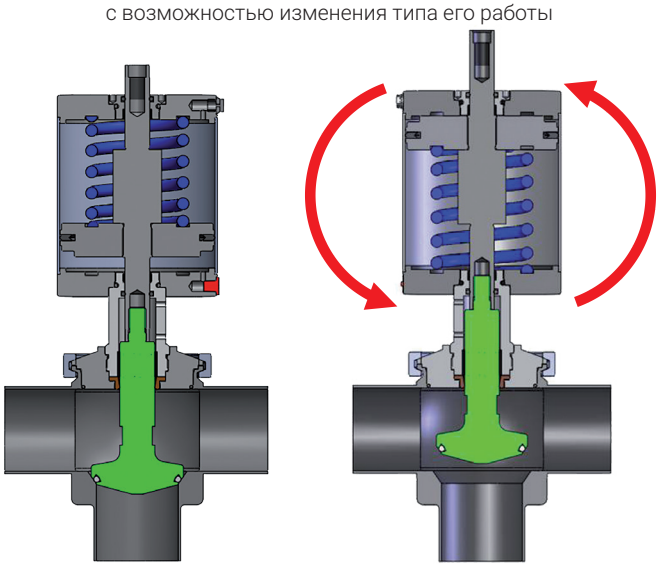

воздух откр. - пружина закр.

пружина откр. - воздух закр.

ТЕХНИЧЕСКИЕ ХАРАКТЕРИСТИКИ

Размеры:	DN 25 – 100, 1" – 4"
Материалы контактирующие с продуктом: **не контакт. с продуктом:**	1.4404 / AISI 316L 1.4301 / AISI 304 1.4307 / AISI 304L
Уплотнения:	EPDM (стерилизация 140 °C, 30 мин), FDA сертификат HNBR (стерилизация 130 °C, 30 мин), FDA сертификат
Поверхности:	Ra ≤ 0,8 мкм, электрополир.
Рабочее давление:	Зависит от размера клапана и типа установленного на него привода (по запросу)
Управляющий воздух: DN 25 – 65 DN 80 – 100	 мин. 5,5 бар мин. 6,0 бар

Собирается так, как нужно

МОДУЛЬНАЯ КОНСТРУКЦИЯ

Управляющая головка KI-TOP

Крышка из нержавеющей стали для сложных условий эксплуатации

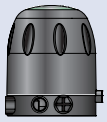

Прозрачная крышка из кислотоупорного пластика

Датчики положения

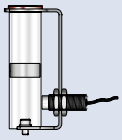

Датчики для индикации положения клапана

Приводы

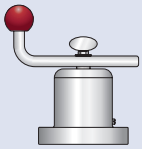

Ручной привод

Ø 104 мм

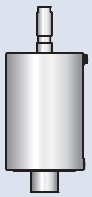

Ø 129 мм

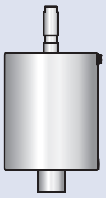

Ø 167 мм

Ø 230 мм

Четыре типоразмера пневмоприводов для различных областей применения

Шток клапана

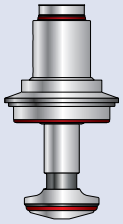

Корпуса клапанов

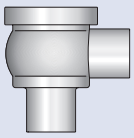

L-тип

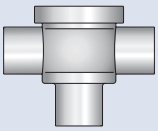

T-тип

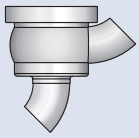

Наклонный клапан

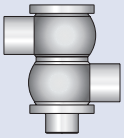

LL-тип

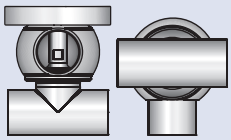

LT-тип

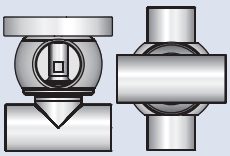

TT-тип

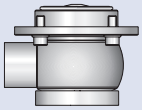

Выпускной клапан для емкости

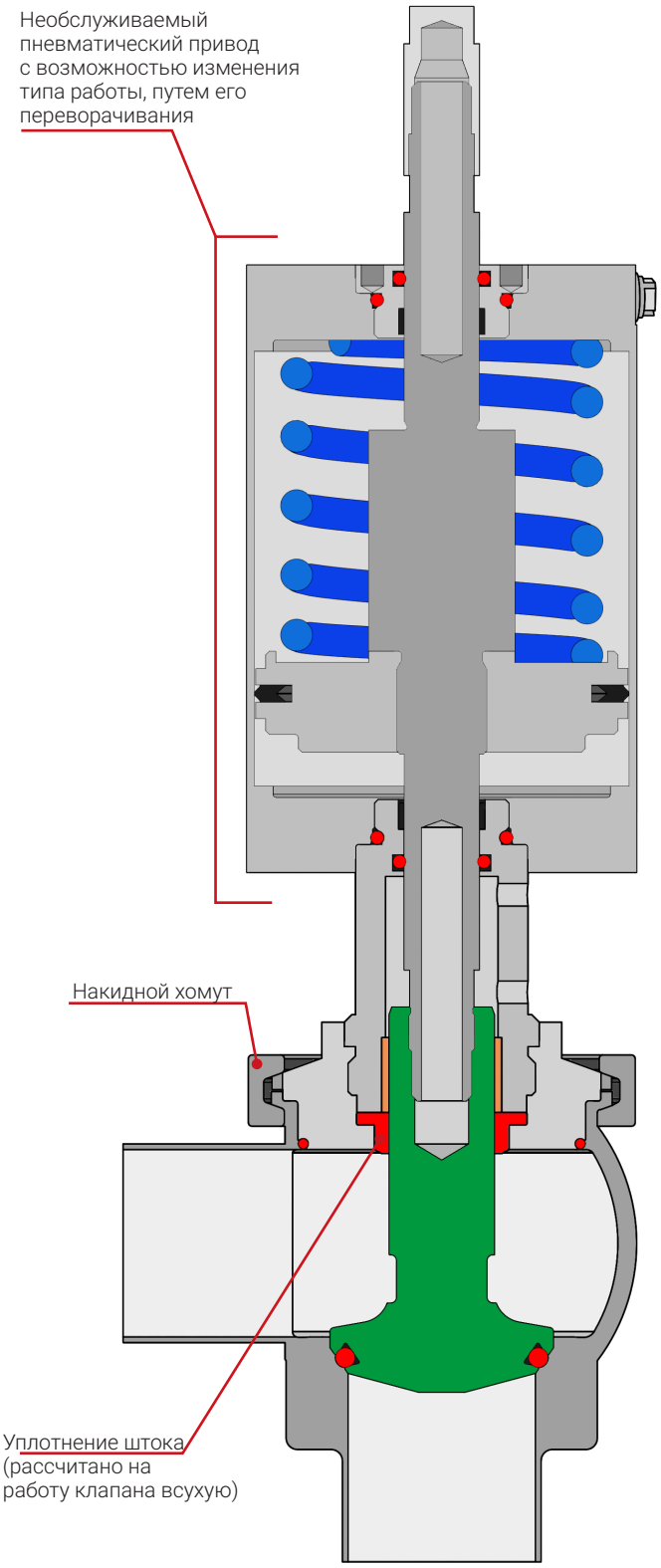

Compact and universal Single seat valves in modular design

The new compact valve series KI-DS stands out particularly due to their compact design. According to your specific application, you can choose the specific actuator from a modular system of four depending on what capacity is required. Retrofitting to an actuator with a higher capacity is possible without adaptation.

The actuators can be changed over either to air to open/ spring to close or to spring to open/air to close, simply by turning them upside down. All actuators have the same overall height which allows a trouble-free connection and optimizes considerably the joint connection.

Of course, this compact series meets KIESELMANN's high hygienic standards.

The valves are available as inclined seat, angle, T-, cross, loop, change-over and tank outlet valves as well as flow control valve.

- Dead space-free housing in hygienic design
- 4 actuation sizes for the most different applications
- Maintenance-free universal actuations with 5 years warranty
- Modular principle

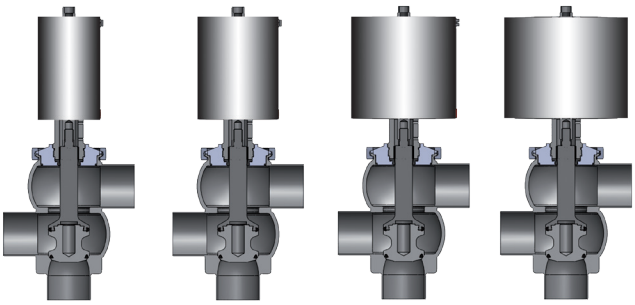

Four sizes of actuators for different applications (Operating pressure)

Universal actuator with changeable function

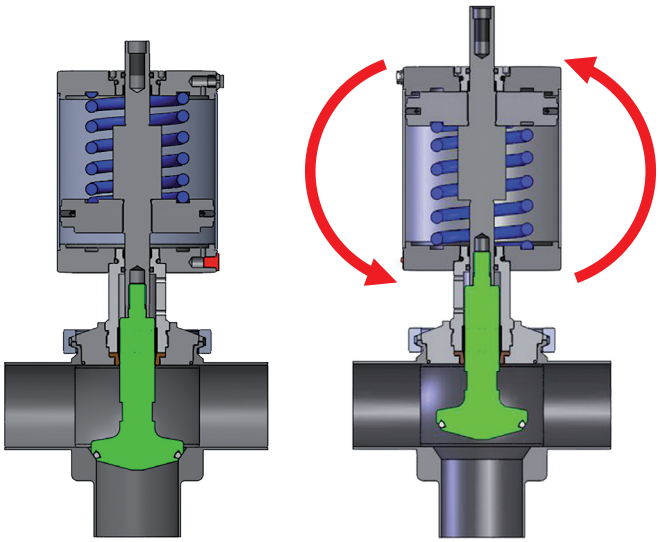

Air to open - Spring to close

Spring to open - Air to close

TECHNICAL DATA	
Installation sizes:	DN 25 – 100, 1" – 4"
Materials **Product wetted:** **not product wetted:**	 1.4404 / AISI 316L 1.4301 / AISI 304 1.4307 / AISI 304L
Seal materials:	EPDM (SIP 140 °C, 30 min) FDA compliant HNBR (SIP 130 °C, 30 min) FDA compliant
Surfaces product wetted:	Ra ≤ 0,8 µm e-polished
Operating pressure	Depending on nominal width and size of the actuator (on request)
Control air: DN 25 – 65 DN 80 – 100	 min. 5.5 bar min. 6.0 bar

Combine as you need

THE MODULAR PRINCIPLE

KI-TOP Control head

Stainless steel hood for rugged operating conditions

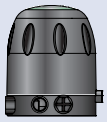

Transparent, acid-proof hood to see the valve position display

Proximity switch

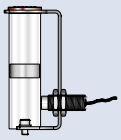

Proximity switch for function monitoring

Actuators

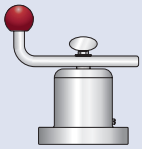

manual actuator

Ø 104 mm

Ø 129 mm

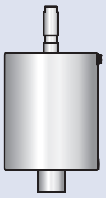

Ø 167 mm

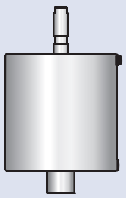

Ø 230 mm

Four sizes of pneumatic actuators for different applications

Valve insert

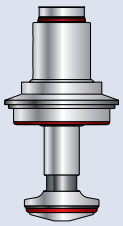

Valve housings

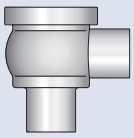

Angle valve

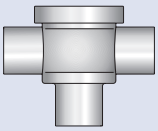

T-valve

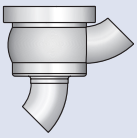

Inclined seat valve

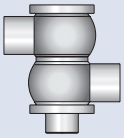

Change-over valve

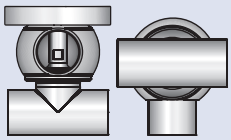

Loop valve

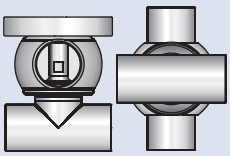

Cross valve

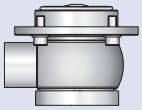

Tank outlet valve

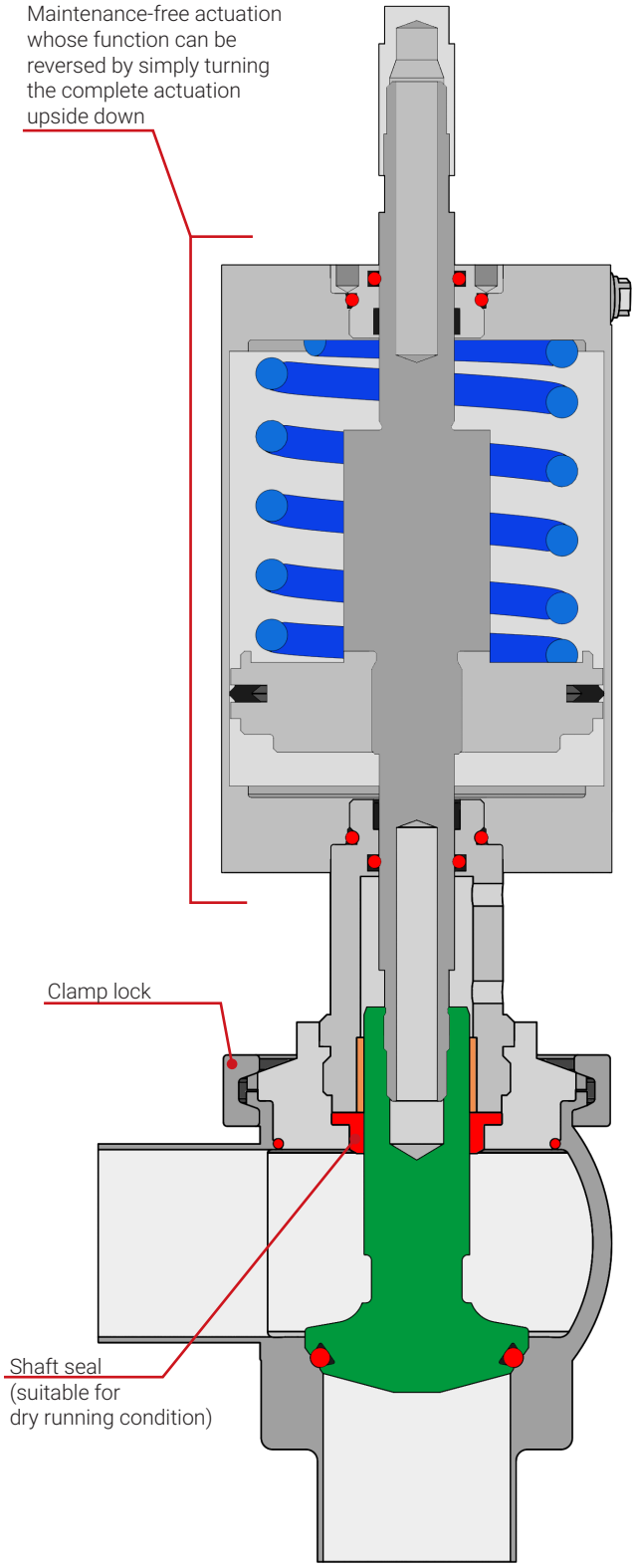

Точная регулировка потока

Односедельные регулирующие клапаны КИЗЕЛЬМАНН, как с линейной, так и с равнопроцентной характеристикой регулирования, обладают одной из самых широких областей применения. Эти клапаны расширяют программу выпуска гигиенических односедельных клапанов КИЗЕЛЬМАНН серии KI-DS, что делает их востребованными там, где особо ценятся точность и гигиеничность — в пищевой промышленности, пивоварении и производстве напитков.

Модульность конструкции, широкий размерный ряд клапанов (от DN 25 до DN 125), а также специально подобранные наборы потоковых коэффициентов, обеспечивают максимальную гибкость при подборе необходимого именно вам клапана.

Конечно же, стандартные варианты исполнения клапана не являются сдерживающим фактором для вашего выбора. Вне зависимости от сделанного выбора, линейного или равнопроцентного типа регулирования, металлического или уплотнения из эластомера, регулирующие клапаны КИЗЕЛЬМАНН гарантируют высокую гигиеничность, безопасность и точность работы в любое время.

Ключевые преимущества:

- Благодаря системе с накидным хомутом обеспечивается быстрота смены седел
- Линейная или равнопроцентная характеристика регулирования
- Простота адаптации

Сменные седла — гибкость выбора

Одной из отличительных особенностей этой серии клапанов являются сменные гигиенические седла. Это позволяет, быстро и просто адаптировать уже существующий клапан под изменившиеся требования технологического процесса. Поршень и седло клапана могут быть заменены в кратчайшее время, а также существует возможность использования на одном и том же клапане седел не только с уплотнениями из эластомера, но с металлическими уплотнениями.

Металлическое уплотнение

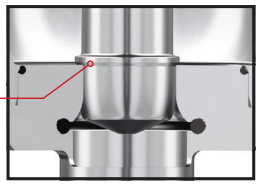

Уплотнение с эластомером

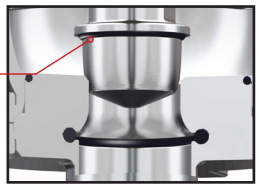

ТЕХНИЧЕСКИЕ ХАРАКТЕРИСТИКИ

Тип клапанов:	5506	
Размеры:	DN 25 – 125	
Рабочее давление:	PN 16	
Температура продукта:	0 – 100 °C	
Хар-ка регулирования:	линейная, равнопроцентная	
Соотношение:	50:1	
Материалы корпуса:	1.4404 / AISI 316L (UNS 31603)	
Типы подсоединений:	под сварку	EN 10357, ряд B DIN 11866, ряд C
	фланцы	DIN 11853-2 DIN 11864-2
	штуцеры Clamp	DIN 11853-3 DIN 11864-3
	(другие поставляются по запросу)	
Типы трубопроводов:	метрический DN, OD	
Поверхности:	контакт. с продуктом: Ra ≤ 0,8 мкм внешние: элетрополировка	
Форма поршня:	параболическая	
Материал поршня:	1.4404, 1.4462, 1.4542	
Материал седла:	1.4404, 1.4462, 1.4542	
Уплотнения седла:	мягкое, металлическое (без серт. 3A)	
Материалы уплотнений:	EPDM, HNBR, сертификат FDA	
Опции:	Поршневой или диафрагмен. привод	

Exact process control

The multi-purpose applicable single-seat control valves made by KIESELMANN are available both in linear and equal-percentage version. The fittings are based upon the hygienic and proven concept of the KIESELMANN KI-DS valves and that's why they are suitable for sensitive production fields of the food and beverage industry.

The modular design with the large nominal width range of between DN 25 and DN 125 and the functionally graded flow coefficients offers a maximum degree of flexibility and the right valve for each application.

Of course, all usual connection variants can be adapted. Whether the control characteristic is linear or of equal percentage, whether the seal is soft or metallic, KIESELMANN control valves guarantee a safe and exact process control at any time.

Advantages for your plant:

- Flexible replaceable seat concept thanks to clamp connection
- Linear or equal-percentage control
- Easy adaptation

Flexible owing to replaceable seat concept

The essential function feature of this valve series is the hygienically designed replaceable seat concept. It allows in a very simple way the adaptation to changing process conditions, without having to carry out complex modification measures. The plug and seat can be replaced and reassembled with very little effort. Thus it is possible, for instance, to retrofit the soft or metallic sealing variants without any problems.

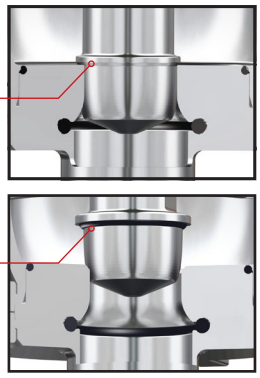

TECHNICAL DATA

Series:	5506	
Installation sizes:	DN 25 – 125	
Pressure range:	PN 16	
Product temperature:	0 – 100 °C	
Characteristic shape:	linear, equal percentage	
Position ratio:	50:1	
Housing material:	1.4404 / AISI 316L (UNS 31603)	
Housing connections:	Welding end	EN 10357, Series B DIN 11866, Series C
	Flange connection	DIN 11853-2 DIN 11864-2
	Clamp-connection	DIN 11853-3 DIN 11864-3 (further on request)
Pipe classes:	metric DN, OD	
Surfaces:	Product wetted: Ra ≤ 0.8 µm External surface: electro-polished	
Shape of plug:	Parabolic plug	
Plug material:	1.4404, 1.4462, 1.4542	
Seat material:	1.4404, 1.4462, 1.4542	
Seat sealing:	soft, metallic (not conform with 3A)	
Spindle sealing:	EPDM, HNBR, FDA conform	
Options:	Lifting pistion or diaphragm actuator	

Регулировка и/или сброс избыточного давления для линий, насосов или емкостей

Перепускные клапаны расширяют программу выпуска гигиенических односедельных клапанов КИЗЕЛЬМАНН серии KI-DS и выпускаются с корпусами L-, T-, TL- и TT-типов. Они полностью соответствуют гигиеническим требованиям пищевых производств. Геометрия диска клапана была оптимизирована для обеспечения точного срабатывания и увеличения его пропускной способности. Благодаря пневматическому приводу, клапан может быть принудительно полностью открыт. Регулировочная головка, которая отвечает за настройку давления срабатывания надежно защищена от непреднамеренного изменения. На привод возможна установка или управляющей головки, или кронштейна с датчиком положения. Благодаря использованию привода другого типоразмера, возможно изменение рабочего диапазона срабатывания клапана.

В качестве опции, возможно использование полностью пневматического привода. В данном случае давление закрытия привода определяется давлением управляющего воздуха в приводе, которое настраивается при помощи внешнего фильтра-регулятора.

Ключевые преимущества:

- Простая настройка и блокировка давления срабатывания клапана
- 4 взаимозаменяемых типоразмера приводов
- Простой монтаж кронштейна для монтажа датчиков положения (заказывается отдельно)
- Стандартное исполнение с пневмоприводом
- Все подвижные части клапана закрыты — травмобезопасное исполнение

ТЕХНИЧЕСКИЕ ХАРАКТЕРИСТИКИ

Размеры:	DN 25 – DN 100 1" – 4"
Рабочее давление:	PN 16
Рабочие давления: DN 25 – DN 80, 1" - 3" DN 100, 4"	 0,5 - 12 бар 0,5 – 10 бар
Допустимые температуры: Продукт Безразборная мойка (СИП) Стерилизация	 0°- 100° C 85° C 140° C
Типы корпусов:	L-, T-тип
Типы подсоединений: Под сварку Накидная гайка Резьбовой штуцер	 EN 10357, ряд B DIN 11866, ряд C DIN 11851 DIN11851
Типы трубопроводов:	метрические по EN 10357 дюймовые по DIN 11866, ряд C
Материалы: Контактирующие с продуктом: Не контактирующие с продуктом:	 1.4404 / AISI 316L 1.4301 / AISI 304
Обработка поверхностей: Контактирующие с продуктом: Наружные:	 Ra ≤ 0,8 мкм электрополировка
Уплотнения:	EPDM, HNBR, FKM, сертификат FDA
Приводы:	Пружинное закрытие, регулир. опция: датчик положения
Управляющий воздух:	5,5 – 8 бар

Pressure control and/or pressure relief by means of bypass to plants, pumps and vessels

In analogy to the single-seat valves, the overflow valve program is available as a corner, T and ring circuit valve in modular design of the KI-DS valve series. It meets all needs of the hygienic design. A disk geometry with an optimised flow provides an exact opening/closing behaviour and a high flow capacity. Owing to the pneumatic lifting, these valves can be opened until they reach their full stroke. The hexagon head, which serves for the setting of the opening pressure, is secured against unintended settings. An end position feedback or control heads can be mounted directly onto the actuator. Should the setting range of the actuator not be sufficient, it can be extended by retrofitting it with a larger actuator.

As an option, a purely pneumatic design is available. Here the closing pressure of the overflow valve is defined by a pressure superposition of the double-acting actuator. The setting of the superposition pressure and/or response pressure is made over an external filter pressure controller.

Product Highlights:

- Easy setting and locking of the opening pressure
- Four exchangeable actuator sizes
- Easy mounting of the end position feedback (retrofittable)
- Standard version is with pneumatic lifting function
- No external movable components – no risk of injury

TECHNISCHE DATEN	
Installation sizes:	DN 25 – DN 100 1“ – 4“
Nominal pressure:	PN 16
Adjustable pressure ranges: DN 25 – DN 80, 1“ - 3“ DN 100, 4“	 0,5 - 12 bar 0,5 – 10 bar
Permissible temperatures: Product Cleaning(CIP) Sterilisation (SIP)	 0°- 100° C 85° C 140° C
Body design:	Angle-, T-type
Housing connections: welding end conical coupling threaded coupling	 EN 10357, Series B DIN 11866, Series C DIN 11851 DIN11851
Pipe classes:	metric according to EN 10357 OD according DIN 11866, Series C
Material: Product contact: Non-product contact:	 1.4404 / AISI 316L 1.4301 / AISI 304
Surface: Product contact: Non-product contact:	 Ra ≤ 0,8 µm elektropolished
Sealing:	EPDM, HNBR, FKM,FDA-conform
Actuation:	spring retur, adjustable optional final position indication
Control air:	5,5 – 8 bar

Наклонный односедельный клапан сварка/сварка, ручной привод

inclined single seat valve, manual, welding/welding

5009

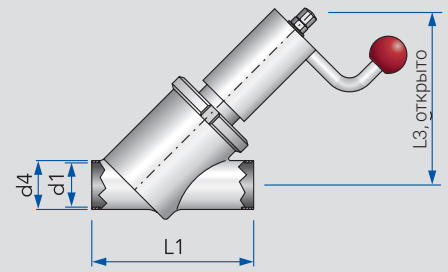

Рабочее давление 10 бар. макс.

DN	d1	d4	L1	L3			кг
25	26	30	106	140			1,77
40	38	41	139	155			2,78
50	50	54	161	220			4,30
65	66	70	210	270			7,50

Наклонный односедельный клапан резьба/резьба, ручной привод

inclined single seat valve, manual, male/male

5010

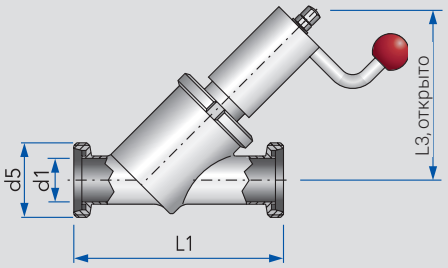

Рабочее давление 10 бар. макс.

DN	d1	d5	L1	L3			кг
25	26	Rd 52×⅙	150	140			1,95
40	38	Rd 65×⅙	183	155			3,06
50	50	Rd 78×⅙	207	220			4,67
65	66	Rd 95×⅙	260	270			7,73

Наклонный односедельный клапан гайка/резьба, ручной привод

inclined single seat valve, manual, liner + nut/male

5011

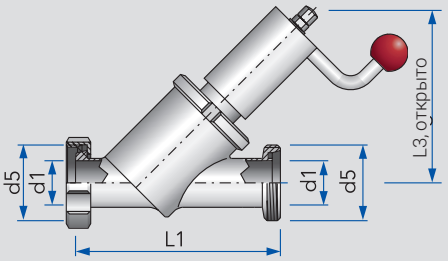

Рабочее давление 10 бар. макс.

DN	d1	d5	L1	L3			кг
25	26	Rd 52×⅙	150	140			2,11
40	38	Rd 65×⅙	183	155			3,28
50	50	Rd 78×⅙	207	220			4,95
65	66	Rd 95×⅙	260	270			8,53

Набор уплотнений, для наклонных односедельных клапанов с ручным приводом

spare seal kit for inclined single seat valves

5042

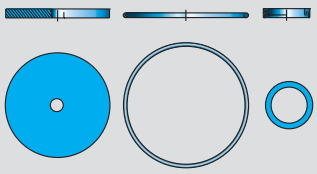

DN							кг
25							0,03
40							0,03
50							0,03
65							0,08

ДОМОЙ

Наклонный односедельный клапан сварка/сварка, ручной привод

inclined single seat valve, manual, welding/welding

DN	AISI 304L Полированный Артикул	Цена €	Артикул	Цена €	Артикул	Цена €	Артикул	Цена €
25	5009025500-021	275,80						
40	5009040500-021	335,80						
50	5009050500-021	415,00						
65	5009065500-021	587,10						

Наклонный односедельный клапан резьба/резьба, ручной привод

inclined single seat valve, manual, male/male

DN	AISI 304L Полированный Артикул	Цена €	Артикул	Цена €	Артикул	Цена €	Артикул	Цена €
25	5010025500-021	341,60						
40	5010040500-021	413,70						
50	5010050500-021	493,80						
65	5010065500-021	678,40						

Наклонный односедельный клапан гайка/резьба, ручной привод

inclined single seat valve, manual, liner + nut/male

DN	AISI 304/304L Полированный Артикул	Цена €	Артикул	Цена €	Артикул	Цена €	Артикул	Цена €
25	5011025500-021	346,30						
40	5011040500-021	419,60						
50	5011050500-021	500,10						
65	5011065500-021	687,50						

Набор уплотнений, для наклонных односедельных клапанов с ручным приводом

spare seal kit for inclined single seat valves

DN	EPDM Артикул	Цена €	Артикул	Цена €	Артикул	Цена €	Артикул	Цена €
25	5042025500-054	12,10						
40	5042040500-054	14,30						
50	5042050500-054	18,50						
65	5042065500-054	22,20						

Наклонный односедельный клапан KI-DS под сварку, ручной привод

inclined KI-DS single seat valve, manual, welding

5501

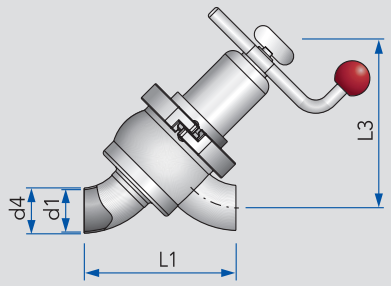

DN	d1	d4	L1	L3			кг
25	26	29	126	147			3,81
40	38	41	138	153			3,95
50	50	53	150	160			4,02
65	66	70	185	177			6,53
80	81	85	219	193			10,76
100	100	104	247	212			15,90

Наклонный односедельный клапан KI-DS под сварку, пневматический привод

inclined KI-DS single seat valve, pneumatic, welding

5502

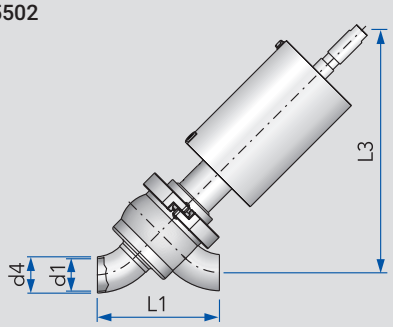

Пожалуйста, при заказе
обратите внимание на тип привода

DN	d1	d4	L1	L3			кг
25	26	29	126	277			9,01
40	38	41	138	275			9,58
50	50	53	150	282			9,70
65	66	70	185	298			11,89
80	81	85	219	311			28,13
100	100	104	247	330			31,40

Односедельный клапан KI-DS под сварку, L-тип, ручной привод

right angle KI-DS single seat valve, manual, welding

5505

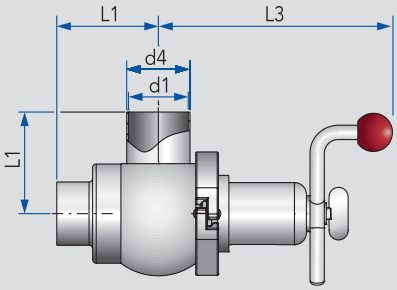

DN	Дюйм	d1	d4	L1	L3			кг
25		26	29	75	184			3,80
40		38	41	85	190			3,96
50		50	53	85	196			4,45
65		66	70	105	204			6,68
80		81	85	115	211			10,79
100		100	104	130	221			20,38
	1“	22,1	25,4	75	184			3,80
	1½“	34,8	38,1	85	190			3,96
	2“	47,5	50,8	85	196			4,45
	2½“	60,2	63,5	105	204			6,68
	3“	72,1	76,1	115	211			10,79
	4“	97,6	101,6	130	221			20,38

Односедельный клапан KI-DS под сварку, L-тип, пневматический привод

right angle KI-DS single seat valve, pneumatic, welding

5506

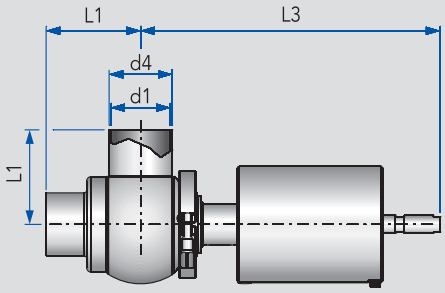

Пожалуйста, при заказе
обратите внимание на тип привода

DN	Дюйм	d1	d4	L1	L3			кг
25		26	29	75	330			9,46
40		38	41	85	324			9,75
50		50	53	85	330			10,13
65		66	70	105	338			13,33
80		81	85	115	341			15,43
100		100	104	130	350,5			18,60
	1“	22,1	25,4	75	333			9,46
	1½“	34,8	38,1	85	326			9,75
	2“	47,5	50,8	85	322			10,13
	2½“	60,2	63,5	105	341			13,33
	3“	72,1	76,1	115	337			15,43
	4“	97,6	101,6	130	357			18,60

ДОМОЙ

Наклонный односедельный клапан KI-DS под сварку, ручной привод

inclined KI-DS single seat valve, manual, welding

DN				AISI 316L - EPDM Полированный		AISI 316L - HNBR Полированный	
	Артикул	Цена €	Артикул	Цена €	Артикул	Цена €	Артикул	Цена €
25					5501025030-041	**532,00**	5501025035-041	**541,00**
40					5501040030-041	**556,00**	5501040035-041	**564,00**
50					5501050030-041	**594,00**	5501050035-041	**602,00**
65					5501065030-041	**724,00**	5501065035-041	**735,00**
80					5501080030-041	**1 118,00**	5501080035-041	**1 130,00**
100					5501100030-041	**1 400,00**	5501100035-041	**1 416,00**

Наклонный односедельный клапан KI-DS под сварку, пневматический привод

inclined KI-DS single seat valve, pneumatic, welding

DN	AISI 316L - EPDM Полированный, возд. откр./пруж. закр.		AISI 316L - HNBR Полированный, возд. откр./пруж. закр.		AISI 316L - EPDM Полированный, возд. закр./пруж. откр.		AISI 316L - HNBR Полированный, возд. закр./пруж. откр.	
	Артикул	Цена €	Артикул	Цена €	Артикул	Цена €	Артикул	Цена €
25	5502025030-041	**601,00**	5502025035-041	**610,00**	5502025130-041	**601,00**	5502025135-041	**610,00**
40	5502040030-041	**628,00**	5502040035-041	**636,00**	5502040130-041	**628,00**	5502040135-041	**636,00**
50	5502050030-041	**670,00**	5502050035-041	**678,00**	5502050130-041	**670,00**	5502050135-041	**678,00**
65	5502065030-041	**882,00**	5502065035-041	**893,00**	5502065130-041	**882,00**	5502065135-041	**893,00**
80	5502080030-041	**1 308,00**	5502080035-041	**1 320,00**	5502080130-041	**1 308,00**	5502080135-041	**1 320,00**
100	5502100030-041	**1 590,00**	5502100035-041	**1 606,00**	5502100130-041	**1 590,00**	5502100135-041	**1 606,00**

Односедельный клапан KI-DS под сварку, L-тип, ручной привод

right angle KI-DS single seat valve, manual, welding

DN	Дюйм					AISI 316L - EPDM Полированный		AISI 316L - HNBR Полированный	
		Артикул	Цена €	Артикул	Цена €	Артикул	Цена €	Артикул	Цена €
25						5505025030-041	**516,00**	5505025035-041	**525,00**
40						5505040030-041	**537,00**	5505040035-041	**545,00**
50						5505050030-041	**572,00**	5505050035-041	**580,00**
65						5505065030-041	**697,00**	5505065035-041	**706,00**
80						5505080030-041	**1 068,00**	5505080035-041	**1 080,00**
100						5505100030-041	**1 328,00**	5505100035-041	**1 344,00**
	1“					5505026030-041			
	1½“					5505038030-041			
	2“					5505051030-041			
	2½“					5505064030-041			
	3“					5505076030-041			
	4“					5505101030-041			

Односедельный клапан KI-DS под сварку, L-тип, пневматический привод

right angle KI-DS single seat valve, pneumatic, welding

DN	Дюйм	AISI 316L - EPDM Полированный, возд. откр./пруж. закр.		AISI 316L - HNBR Полированный, возд. откр./пруж. закр.		AISI 316L - EPDM Полированный, возд. закр./пруж. откр.		AISI 316L - HNBR Полированный, возд. закр./пруж. откр.	
		Артикул	Цена €	Артикул	Цена €	Артикул	Цена €	Артикул	Цена €
25		5506025030-041	**585,00**	5506025035-041	**594,00**	5506025130-041	**585,00**	5506025135-041	**594,00**
40		5506040030-041	**609,00**	5506040035-041	**617,00**	5506040130-041	**609,00**	5506040135-041	**617,00**
50		5506050030-041	**648,00**	5506050035-041	**656,00**	5506050130-041	**648,00**	5506050135-041	**656,00**
65		5506065030-041	**855,00**	5506065035-041	**866,00**	5506065130-041	**855,00**	5506065135-041	**866,00**
80		5506080030-041	**1 258,00**	5506080035-041	**1 270,00**	5506080130-041	**1 258,00**	5506080135-041	**1 270,00**
100		5506100030-041	**1 518,00**	5506100035-041	**1 534,00**	5506100130-041	**1 518,00**	5506100135-041	**1 534,00**
	1“	5506026030-041				5506026130-041			
	1½“	5506038030-041				5506038130-041			
	2“	5506051030-041				5506051130-041			
	2½“	5506064030-041				5506064130-041			
	3“	5506076030-041				5506076130-041			
	4“	5506101030-041				5506101130-041			

Односедельный клапан KI-DS под сварку, Т-тип, ручной привод

T-type KI-DS single seat valve, manual, welding

5507

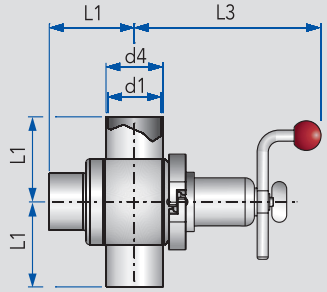

DN	Дюйм	d1	d4	L1	L3			кг
25		26	29	75	184			3,83
40		38	41	85	190			3,97
50		50	53	85	196			4,05
65		66	70	105	204			6,70
80		81	85	115	211			11,79
100		100	104	130	221			21,16
	1“	22,1	25,4	75	184			3,83
	1½“	34,8	38,1	85	190			3,97
	2“	47,5	50,8	85	196			4,05
	2½“	60,2	63,5	105	204			6,70
	3“	72,1	76,1	115	211			11,79
	4“	97,6	101,6	130	221			21,16

Односедельный клапан KI-DS под сварку, Т-тип, пневматический привод

T-type KI-DS single seat valve, pneumatic, welding

5508

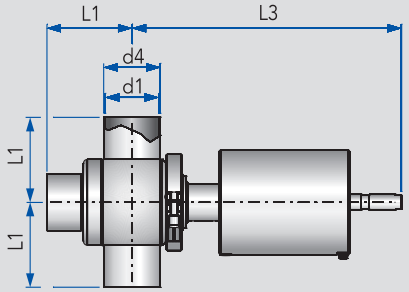

Пожалуйста, при заказе
обратите внимание на тип привода

DN	Дюйм	d1	d4	L1	L3			кг
25		26	29	75	330			7,93
40		38	41	85	324			9,67
50		50	53	85	330			10,17
65		66	70	105	338			13,31
80		81	85	115	341			20,32
100		100	104	130	350,5			27,44
	1“	22,1	25,4	75	333			7,93
	1½“	34,8	38,1	85	326			9,67
	2“	47,5	50,8	85	322			10,17
	2½“	60,2	63,5	105	341			13,31
	3“	72,1	76,1	115	337			20,32
	4“	97,6	101,6	130	357			27,44

Односедельный клапан KI-DS под сварку, ТТ-тип, ручной привод

cross KI-DS single seat valve, manual, welding

5511

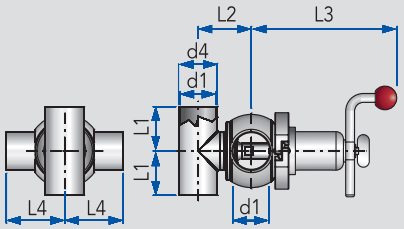

DN	Дюйм	d1	d4	L1	L2	L3	L4	кг
25		26	29	50	57	184	75	
40		38	41	60	66	190	85	
50		50	53	70	75	195	85	
65		66	70	80	96	204	105	
80		81	85	90	122	211	115	
100		100	104	100	144	221	130	
	1“	22,1	25,4	50	57	184	75	
	1½“	34,8	38,1	60	66	190	85	
	2“	47,8	50,8	70	75	195	85	
	2½“	60,2	63,5	80	96	204	105	
	3“	72,1	76,1	90	122	211	115	
	4“	97,6	101,6	100	144	221	130	

Односедельный клапан KI-DS под сварку, ТТ-тип, пневматический привод

cross KI-DS single seat valve, pneumatic, welding

5512

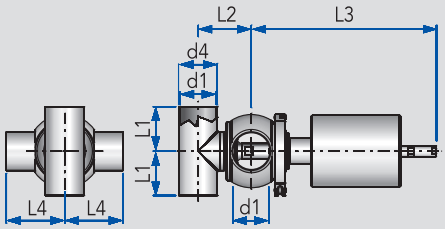

Пожалуйста, при заказе
обратите внимание на тип привода

DN	Дюйм	d1	d4	L1	L2	L3	L4	кг
25		26	29	50	57	330	75	3,22
40		38	41	60	66	324	85	5,57
50		50	53	70	75	330	85	8,69
65		66	70	80	96	338	105	13,03
80		81	85	90	112	341	115	28,06
100		100	104	100	144	350,5	130	36,80
	1“	22,1	25,4	50	57	333	75	3,22
	1½“	34,8	38,1	60	66	326	85	5,57
	2“	47,5	50,8	70	75	322	85	8,69
	2½“	60,2	63,5	80	96	341	105	13,03
	3“	72,1	76,1	90	112	337	115	28,06
	4“	97,6	101,6	100	144	357	130	36,80

ДОМОЙ

Односедельный клапан KI-DS под сварку, Т-тип, ручной привод

T-type KI-DS single seat valve, manual, welding

DN	Дюйм					AISI 316L - EPDM Полированный		AISI 316L - HNBR Полированный	
		Артикул	Цена €	Артикул	Цена €	Артикул	Цена €	Артикул	Цена €
25						5507025030-041	584,00	5507025035-041	593,00
40						5507040030-041	616,00	5507040035-041	624,00
50						5507050030-041	652,00	5507050035-041	660,00
65						5507065030-041	786,00	5507065035-041	797,00
80						5507080030-041	1 160,00	5507080035-041	1 172,00
100						5507100030-041	1 416,00	5507100035-041	1 432,00
	1“					5507026030-041			
	1½“					5507038030-041			
	2“					5507051030-041			
	2½“					5507064030-041			
	3“					5507076030-041			
	4“					5507101030-041			

Односедельный клапан KI-DS под сварку, Т-тип, пневматический привод

T-type KI-DS single seat valve, pneumatic, welding

DN	Дюйм	AISI 316L - EPDM Полированный, возд. откр./пруж. закр.		AISI 316L - HNBR Полированный, возд. откр./пруж. закр.		AISI 316L - EPDM Полированный, возд. закр./пруж. откр.		AISI 316L - HNBR Полированный, возд. закр./пруж. откр.	
		Артикул	Цена €	Артикул	Цена €	Артикул	Цена €	Артикул	Цена €
25		5508025030-041	662,00	5508025035-041	671,00	5508025130-041	662,00	5508025135-041	671,00
40		5508040030-041	699,00	5508040035-041	707,00	5508040130-041	699,00	5508040135-041	707,00
50		5508050030-041	739,00	5508050035-041	747,00	5508050130-041	739,00	5508050135-041	747,00
65		5508065030-041	964,00	5508065035-041	975,00	5508065130-041	964,00	5508065135-041	975,00
80		5508080030-041	1 350,00	5508080035-041	1 362,00	5508080130-041	1 350,00	5508080135-041	1 362,00
100		5508100030-041	1 606,00	5508100035-041	1 622,00	5508100130-041	1 606,00	5508100135-041	1 622,00
	1“	5508026030-041				5508026130-041			
	1½“	5508038030-041				5508038130-041			
	2“	5508051030-041				5508051130-041			
	2½“	5508064030-041				5508064130-041			
	3“	5508076030-041				5508076130-041			
	4“	5508101030-041				5508101130-041			

Односедельный клапан KI-DS под сварку, ТТ-тип, ручной привод

cross KI-DS single seat valve, manual, welding

DN	Дюйм					AISI 316L - EPDM Полированный		AISI 316L - HNBR Полированный	
		Артикул	Цена €	Артикул	Цена €	Артикул	Цена €	Артикул	Цена €
25						5511025030-041	642,00	5511025035-041	651,00
40						5511040030-041	696,00	5511040035-041	704,00
50						5511050030-041	733,00	5511050035-041	741,00
65						5511065030-041	876,00	5511065035-041	887,00
80						5511080030-041	1 285,00	5511080035-041	1 297,00
100						5511100030-041	1 563,00	5511100035-041	1 579,00
	1“					5511026030-041			
	1½“					5511038030-041			
	2“					5511051030-041			
	2½“					5511064030-041			
	3“					5511076030-041			
	4“					5511101030-041			

Односедельный клапан KI-DS под сварку, ТТ-тип, пневматический привод

cross KI-DS single seat valve, pneumatic, welding

DN	Дюйм	AISI 316L - EPDM Полированный, возд. откр./пруж. закр.		AISI 316L - HNBR Полированный, возд. откр./пруж. закр.		AISI 316L - EPDM Полированный, возд. закр./пруж. откр.		AISI 316L - HNBR Полированный, возд. закр./пруж. откр.	
		Артикул	Цена €	Артикул	Цена €	Артикул	Цена €	Артикул	Цена €
25		5512025030-041	727,00	5512025035-041	736,00	5512025130-041	727,00	5512025135-041	736,00
40		5512040030-041	788,00	5512040035-041	796,00	5512040130-041	788,00	5512040135-041	796,00
50		5512050030-041	831,00	5512050035-041	839,00	5512050130-041	831,00	5512050135-041	839,00
65		5512065030-041	1 075,00	5512065035-041	1 086,00	5512065130-041	1 075,00	5512065135-041	1 086,00
80		5512080030-041	1 507,00	5512080035-041	1 519,00	5512080130-041	1 507,00	5512080135-041	1 519,00
100		5512100030-041	1 786,00	5512100035-041	1 802,00	5512100130-041	1 786,00	5512100135-041	1 802,00
	1“	5512026030-041				5512026130-041			
	1½“	5512038030-041				5512038130-041			
	2“	5512051030-041				5512051130-041			
	2½“	5512064030-041				5512064130-041			
	3“	5512076030-041				5512076130-041			
	4“	5512101030-041				5512101130-041			

Односедельный клапан KI-DS под сварку, LT-тип, ручной привод

loop KI-DS single seat valve, manual, welding

5517

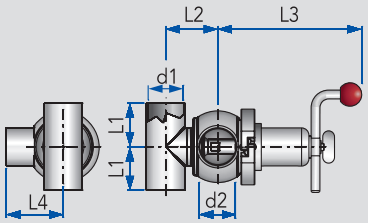

DN	d1	d2	L1	L2	L3	L4	кг
25/25	26	26	50	57	184	75	2,23
25/40	38	26	60	64	184	75	2,23
25/50	50	26	70	71	184	75	2,23
40/40	38	38	60	66	190	85	3,21
40/50	50	38	70	73	190	85	3,21
40/65	66	38	80	80	190	85	3,21
50/50	50	50	70	75	195	85	3,80
50/65	66	50	80	83	195	85	3,80
50/80	81	50	90	90	195	85	3,80
65/65	66	66	80	96	204	105	4,31
80/80	81	81	90	122	211	115	4,31
100/100	100	100	100	144	221	130	4,31

Односедельный клапан KI-DS под сварку, LT-тип, пневматический привод

loop KI-DS single seat valve, pneumatic, welding

5518

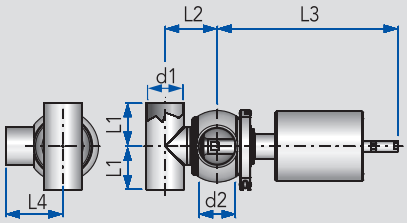

DN	d1	d2	L1	L2	L3	L4	кг
25/25	26	26	50	57	331	75	5,86
25/40	38	26	60	64	331	75	5,86
25/50	50	26	70	71	331	75	5,86
40/40	38	38	60	66	325	85	7,93
40/50	50	38	70	73	325	85	7,93
40/65	66	38	80	80	325	85	7,93
50/50	50	50	70	75	330	85	9,74
50/65	66	50	80	83	330	85	9,74
50/80	81	50	90	90	330	85	9,74
65/65	66	66	80	96	338	105	13,06
80/80	81	81	90	122	341	115	17,51
100/100	100	100	100	144	350	130	20,25

Пожалуйста, при заказе
обратите внимание на тип привода

Набор уплотнений для односедельных клапанов KI-DS, наклонных, L-, T-, TT-, LT-типов

spare seal kit for KI-DS single seat valves inlined, angle-, T-, Cross- and Loop-Types

5506

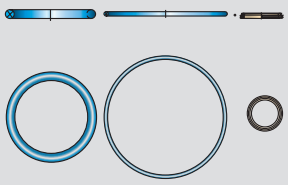

DN							кг
25							0,03
40							0,03
50							0,04
65							0,04
80							0,05
100							0,06

ДОМОЙ

Односедельный клапан KI-DS под сварку, LT-тип, ручной привод

loop KI-DS single seat valve, manual, welding

DN					AISI 316L - EPDM Полированный		AISI 316L - HNBR Полированный	
	Артикул	Цена €	Артикул	Цена €	Артикул	Цена €	Артикул	Цена €
25/25					5517025030-041	618,00	5517025035-041	627,00
25/40					5517025510-041	621,00	5517025515-041	630,00
25/50					5517025520-041	626,00	5517025525-041	635,00
40/40					5517040030-041	658,00	5517040035-041	666,00
40/50					5517040520-041	663,00	5517040525-041	671,00
40/65					5517040530-041	669,00	5517040535-041	677,00
50/50					5517050030-041	696,00	5517050035-041	704,00
50/65					5517050530-041	701,00	5517050535-041	709,00
50/80					5517050540-041	712,00	5517050545-041	720,00
65/65					5517065030-041	886,00	5517065035-041	897,00
80/80					5517080030-041		5517080035-041	
100/100					5517100030-041		5517100035-041	

Односедельный клапан KI-DS под сварку, LT-тип, пневматический привод

loop KI-DS single seat valve, pneumatic, welding

DN	AISI 316L - EPDM Полированный, возд. откр./пруж. закр.		AISI 316L - HNBR Полированный, возд. откр./пруж. закр.		AISI 316L - EPDM Полированный, возд. закр./пруж. откр.		AISI 316L - HNBR Полированный, возд. закр./пруж. откр.	
	Артикул	Цена €	Артикул	Цена €	Артикул	Цена €	Артикул	Цена €
25/25	5518025030-041	721,00	5518025035-041	730,00	5518025130-041	721,00	5518025135-041	730,00
25/40	5518025510-041	724,00	5518025515-041	733,00	5518025516-041	724,00	5518025518-041	733,00
25/50	5518025520-041	729,00	5518025525-041	738,00	5518025526-041	729,00	5518025528-041	738,00
40/40	5518040030-041	770,00	5518040035-041	778,00	5518040130-041	770,00	5518040135-041	778,00
40/50	5518040520-041	775,00	5518040525-041	783,00	5518040526-041	775,00	5518040528-041	783,00
40/65	5518040530-041	781,00	5518040535-041	789,00	5518040536-041	781,00	5518040538-041	789,00
50/50	5518050030-041	814,00	5518050035-041	822,00	5518050130-041	814,00	5518050135-041	822,00
50/65	5518050530-041	819,00	5518050535-041	827,00	5518050536-041	819,00	5518050538-041	827,00
50/80	5518050540-041	830,00	5518050545-041	838,00	5518050546-041	830,00	5518050548-041	838,00
65/65	5518065030-041	1 107,00	5518065035-041	1 118,00	5518065130-041	1 107,00	5518065135-041	1 118,00
80/80	5518080030-041	1 500,00	5518080035-041	1 512,00	5518080130-041	1 500,00	5518080135-041	1 512,00
100/100	5518100030-041	1 790,00	5518100035-041	1 806,00	5518100130-041	1 790,00	5518100135-041	1 806,00

Набор уплотнений для односедельных клапанов KI-DS, наклонных, L-, T-, TT-, LT-типов

spare seal kit for KI-DS single seat valves inlined, angle-, T-, Cross- and Loop-Types

DN	EPDM		HNBR					
	Артикул	Цена €	Артикул	Цена €	Артикул	Цена €	Артикул	Цена €
25	5506025990-054	24,00	5506025990-050	33,00				
40	5506040990-054	26,00	5506040990-050	34,00				
50	5506050990-054	27,00	5506050990-050	35,00				
65	5506065990-054	32,00	5506065990-050	43,00				
80	5506080990-054	39,00	5506080990-050	51,00				
100	5506100990-054	50,00	5506100990-050	66,00				

Односедельный клапан KI-DS под сварку, LL-тип, ручной привод

change-over KI-DS single seat valve, manual, welding

5513

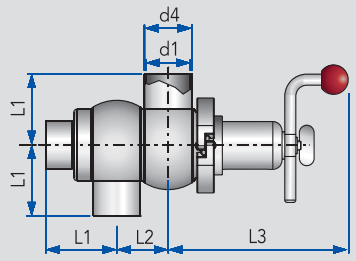

DN	Дюйм	d1	d4	L1	L2	L3		кг
25		26	29	75	36	184		4,70
40		38	41	85	48	190		4,93
50		50	53	85	60	196		5,15
65		66	70	105	76	204		9,02
80		81	85	115	91	211		15,99
100		100	104	130	110	221		15,99
	1“	22,1	25,4	75	36	184		4,70
	1½“	34,8	38,1	85	48	190		4,93
	2“	47,5	50,8	85	60	196		5,15
	2½“	60,2	63,5	105	76	188		9,02
	3“	72,8	76,1	115	91	211		15,99
	4“	97,4	101,6	130	110	205		15,99

Односедельный клапан KI-DS под сварку, LL-тип, пневматический привод

change-over KI-DS single seat valve, pneumatic, welding

5514

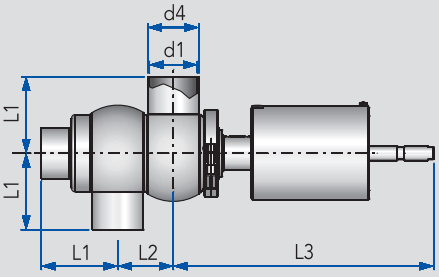

Пожалуйста, при заказе обратите внимание на тип привода

DN	Дюйм	d1	d4	L1	L2	L3		кг
25		26	29	75	36	330		10,48
40		38	41	85	48	324		10,75
50		50	53	85	60	330		10,88
65		66	70	105	76	338		14,80
80		81	85	115	91	341		27,90
100		100	104	130	110	350,5		42,85
	1“	22,1	25,4	75	36	333		10,48
	1½“	34,8	38,1	85	48	326		10,75
	2“	47,5	50,8	85	60	322		10,88
	2½“	60,2	63,5	105	76	341		14,80
	3“	72,8	76,1	115	91	337		27,90
	4“	97,4	101,6	130	110	357		42,85

Односедельный клапан KI-DS под сварку, TL-тип, пневматический привод

change-over KI-DS single seat valve, pneumatic, welding

5516

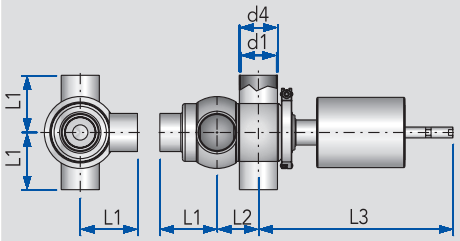

Пожалуйста, при заказе обратите внимание на тип привода

DN	Дюйм	d1	d4	L1	L2	L3		кг
25		26	29	75	36	330		10,35
40		38	41	85	48	324		11,05
50		50	53	85	60	330		12,56
65		66	70	105	76	338		14,27
80		81	85	115	91	341		16,10
100		100	104	130	110	350,5		18,51
	1“	22,1	25,4	75	36	333		10,35
	1½“	34,8	38,1	85	48	326		11,05
	2“	47,5	50,8	85	60	322		12,56
	2½“	60,2	63,5	105	76	341		14,27
	3“	72,8	76,1	115	91	337		16,10
	4“	97,4	101,6	130	110	357		18,51

Набор уплотнений для односедельных клапанов KI-DS, LL- и TL-типов

spare seal kit for KI-DS single seat change-over valves

5514

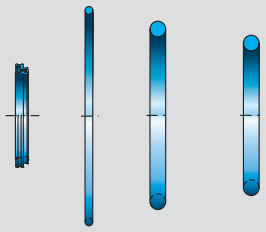

DN							кг
25							0,04
40							0,04
50							0,04
65							0,05
80							0,06
100							0,09

ДОМОЙ

Односедельный клапан KI-DS под сварку, LL-тип, ручной привод

change-over KI-DS single seat valve, manual, welding

DN	Дюйм					AISI 316L - EPDM Полированный		AISI 316L - HNBR Полированный	
		Артикул	Цена €	Артикул	Цена €	Артикул	Цена €	Артикул	Цена €
25						5513025030-041	722,00	5513025035-041	731,00
40						5513040030-041	764,00	5513040035-041	772,00
50						5513050030-041	813,00	5513050035-041	821,00
65						5513065030-041	1 079,00	5513065035-041	1 090,00
80						5513080030-041		5513080035-041	
100						5513100030-041		5513100035-041	
	1“					5513026030-041			
	1½“					5513038030-041			
	2“					5513051030-041			
	2½“					5513064030-041			
	3“					5513076030-041			
	4“					5513101030-041			

Односедельный клапан KI-DS под сварку, LL-тип, пневматический привод

change-over KI-DS single seat valve, pneumatic, welding

DN	Дюйм	AISI 316L - EPDM Полированный, возд. откр./пруж. закр.		AISI 316L - HNBR Полированный, возд. откр./пруж. закр.		AISI 316L - EPDM Полированный, возд. закр./пруж. откр.		AISI 316L - HNBR Полированный, возд. закр./пруж. откр.	
		Артикул	Цена €	Артикул	Цена €	Артикул	Цена €	Артикул	Цена €
25		5514025030-041	818,00	5514025035-041	827,00	5514025130-041	818,00	5514025135-041	827,00
40		5514040030-041	866,00	5514040035-041	875,00	5514040130-041	866,00	5514040135-041	875,00
50		5514050030-041	920,00	5514050035-041	930,00	5514050130-041	920,00	5514050135-041	930,00
65		5514065030-041	1 223,00	5514065035-041	1 233,00	5514065130-041	1 223,00	5514065135-041	1 233,00
80		5514080030-041	1 778,00	5514080035-041	1 793,00	5514080130-041	1 778,00	5514080135-041	1 793,00
100		5514100030-041	2 624,00	5514100035-041	2 644,00	5514100130-041	2 624,00	5514100135-041	2 644,00
	1“	5514026030-041				5514026130-041			
	1½“	5514038030-041				5514038130-041			
	2“	5514051030-041				5514051130-041			
	2½“	5514064030-041				5514064130-041			
	3“	5514076030-041				5514076130-041			
	4“	5514101030-041				5514101130-041			

Односедельный клапан KI-DS под сварку, TL-тип, пневматический привод

change-over KI-DS single seat valve, pneumatic, welding

DN	Дюйм	AISI 316L - EPDM Полированный, возд. откр./пруж. закр.		AISI 316L - HNBR Полированный, возд. откр./пруж. закр.		AISI 316L - EPDM Полированный, возд. закр./пруж. откр.		AISI 316L - HNBR Полированный, возд. закр./пруж. откр.	
		Артикул	Цена €	Артикул	Цена €	Артикул	Цена €	Артикул	Цена €
25		5516025030-041	935,00	5516025035-041	944,00	5516025130-041	935,00	5516025135-041	944,00
40		5516040030-041	951,00	5516040035-041	960,00	5516040130-041	951,00	5516040135-041	960,00
50		5516050030-041	977,00	5516050035-041	987,00	5516050130-041	977,00	5516050135-041	987,00
65		5516065030-041	1 302,00	5516065035-041	1 312,00	5516065130-041	1 302,00	5516065135-041	1 312,00
80		5516080030-041	1 865,00	5516080035-041	1 880,00	5516080130-041	1 865,00	5516080135-041	1 880,00
100		5516100030-041	2 718,00	5516100035-041	2 738,00	5516100130-041	2 718,00	5516100135-041	2 738,00
	1“	5516026030-041				5516026130-041			
	1½“	5516038030-041				5516038130-041			
	2“	5516051030-041				5516051130-041			
	2½“	5516064030-041				5516064130-041			
	3“	5516076030-041				5516076130-041			
	4“	5516101030-041				5516101130-041			

Набор уплотнений для односедельных клапанов KI-DS, LL- и TL-типов

spare seal kit for KI-DS single seat change-over valves

DN	EPDM		HNBR					
	Артикул	Цена €	Артикул	Цена €	Артикул	Цена €	Артикул	Цена €
25	5514050990-054	30,00	5514050990-050	40,00				
40	5514050990-054	30,00	5514050990-050	40,00				
50	5514050990-054	30,00	5514050990-050	40,00				
65	5514065990-054	36,00	5514065990-050	46,00				
80	5514080990-054	48,00	5514080990-050	63,00				
100	5514100990-054	60,00	5514100990-050	80,00				

Односедельный выпускной клапан KI-DS для емкости под сварку, L- и T-тип, ручной привод

tank outlet KI-DS single seat valve, manual, welding

5527

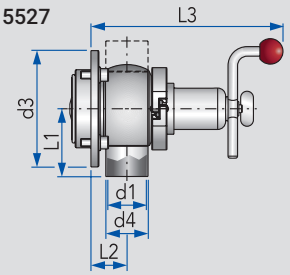

В сборе с винтами и уплотнением
Без вварного фланца для емкости

DN	d1	d4	d3	L1	L2	L3	кг
25	26	29	108	75	52	235	4,33
40	38	41	133	85	47	236	4,88
50	50	53	146	85	43	241	5,42
65	66	70	173	105	55	259	9,71
80	81	85	186	115	74	285	13,99
100	100	104	219	130	92	312	21,51

Односедельный выпускной клапан KI-DS для емкости под сварку, L- тип, пневматический привод

tank outlet KI-DS single seat valve, pneumatic, welding

5528

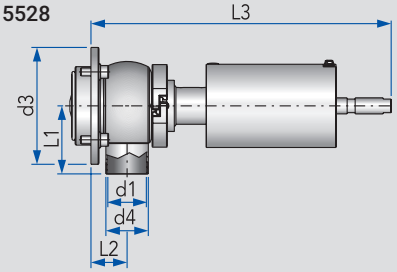

В сборе с винтами и уплотнением
Без вварного фланца для емкости

Пожалуйста, при заказе
обратите внимание на тип привода

DN	d1	d4	d3	L1	L2	L3	кг
25	26	29	108	75	52	368	10,01
40	38	41	133	85	47	370	10,55
50	50	53	146	85	43	375	11,08
65	66	70	173	105	55	393	14,00
80	81	85	186	115	74	419	29,85
100	100	104	219	130	92	446	30,20

Односедельный выпускной клапан KI-DS для емкости под сварку, T- тип, пневматический привод

tank outlet KI-DS single seat valve, pneumatic, welding

5528

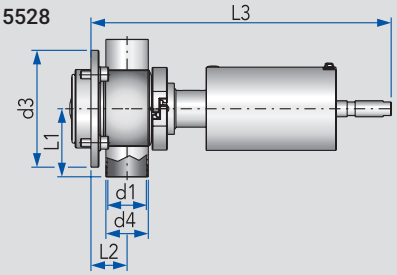

В сборе с винтами и уплотнением
Без вварного фланца для емкости

Пожалуйста, при заказе
обратите внимание на тип привода

DN	d1	d4	d3	L1	L2	L3	кг
25	26	29	108	75	52	368	10,01
40	38	41	133	85	47	370	10,55
50	50	53	146	85	43	375	11,08
65	66	70	173	105	55	393	14,00
80	81	85	186	115	74	419	29,85
100	100	104	219	130	92	446	30,20

Вварной фланец для односедельных выпускных клапанов KI-DS, для монтажа на емкость

welding flange for tank outlet KI-DS single seat valves

5527

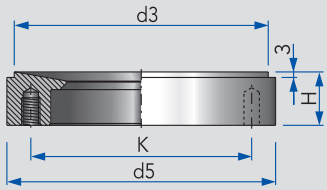

DN	d3	d5	H	K			кг
25	100	108	23	88			0,89
40	125	133	29	107			1,83
50	138	146	29	120			2,01
65	165	173	29	146			2,72
80	176	186	33	160			3,09
100	209	219	36	191			4,36

ДОМОЙ

Односедельный выпускной клапан KI-DS для емкости под сварку, L- и T-тип, ручной привод

tank outlet KI-DS single seat valve, manual, welding

DN	AISI 316L - EPDM Полированный, L-тип. под сварку		AISI 316L - HNBR Полированный, L-тип. под сварку		AISI 316L - EPDM Полированный, T-тип. под сварку		AISI 316 - HNBR Полированный, T-тип. под сварку	
	Артикул	Цена €	Артикул	Цена €	Артикул	Цена €	Артикул	Цена €
25	5527025030-041	699,00	5527025035-041	709,00	5527025230-041	790,00	5527025235-041	800,00
40	5527040030-041	723,00	5527040035-041	733,00	5527040230-041	829,00	5527040235-041	839,00
50	5527050030-041	775,00	5527050035-041	785,00	5527050230-041	882,00	5527050235-041	892,00
65	5527065030-041	963,00	5527065035-041	975,00	5527065230-041	1 082,00	5527065235-041	1 094,00
80	5527080030-041	1 482,00	5527080035-041	1 497,00	5527080230-041	1 601,00	5527080235-041	1 616,00
100	5527100030-041	2 043,00	5527100035-041	2 063,00	5527100230-041	2 162,00	5527100235-041	2 182,00

Односедельный выпускной клапан KI-DS для емкости под сварку, L- тип, пневматический привод

tank outlet KI-DS single seat valve, pneumatic, welding

DN	AISI 316L - EPDM Полированный, возд. откр./пруж. закр.		AISI 316L - HNBR Полированный, возд. откр./пруж. закр.		AISI 316L - EPDM Полированный, возд. закр./пруж. откр.		AISI 316L - HNBR Полированный, возд. закр./пруж. откр.	
	Артикул	Цена €	Артикул	Цена €	Артикул	Цена €	Артикул	Цена €
25	5528025030-041	932,00	5528025035-041	942,00	5528025130-041	932,00	5528025135-041	942,00
40	5528040030-041	965,00	5528040035-041	975,00	5528040130-041	965,00	5528040135-041	975,00
50	5528050030-041	1 033,00	5528050035-041	1 043,00	5528050130-041	1 033,00	5528050135-041	1 043,00
65	5528065030-041	1 285,00	5528065035-041	1 297,00	5528065130-041	1 285,00	5528065135-041	1 297,00
80	5528080030-041	1 955,00	5528080035-041	1 970,00	5528080130-041	1 955,00	5528080135-041	1 970,00
100	5528100030-041	2 514,00	5528100035-041	2 534,00	5528100130-041	2 514,00	5528100135-041	2 534,00

Односедельный выпускной клапан KI-DS для емкости под сварку, T- тип, пневматический привод

tank outlet KI-DS single seat valve, pneumatic, welding

DN	AISI 316L - EPDM Полированный, возд. откр./пруж. закр.		AISI 316L - HNBR Полированный, возд. откр./пруж. закр.		AISI 316L - EPDM Полированный, возд. закр./пруж. откр.		AISI 316L - HNBR Полированный, возд. закр./пруж. откр.	
	Артикул	Цена €	Артикул	Цена €	Артикул	Цена €	Артикул	Цена €
25	5528025230-041	1 023,00	5528025235-041	1 033,00	5528025330-041	1 023,00	5528025335-041	1 033,00
40	5528040230-041	1 071,00	5528040235-041	1 081,00	5528040330-041	1 071,00	5528040335-041	1 081,00
50	5528050230-041	1 140,00	5528050235-041	1 150,00	5528050330-041	1 140,00	5528050335-041	1 150,00
65	5528065230-041	1 404,00	5528065235-041	1 416,00	5528065330-041	1 404,00	5528065335-041	1 416,00
80	5528080230-041	2 074,00	5528080235-041	2 089,00	5528080330-041	2 074,00	5528080335-041	2 089,00
100	5528100230-041	2 633,00	5528100235-041	2 653,00	5528100330-041	2 633,00	5528100335-041	2 653,00

Вварной фланец для односедельных выпускных клапанов KI-DS, для монтажа на емкость

welding flange for tank outlet KI-DS single seat valves

DN					AISI 316L Матовый			
	Артикул	Цена €	Артикул	Цена €	Артикул	Цена €	Артикул	Цена €
25					5527025001-040	132,30		
40					5527040001-040	138,60		
50					5527050001-040	152,30		
65					5527065001-040	193,20		
80					5527080001-040	257,30		
100					5527100001-040	300,30		

Набор уплотнений для односедельных выпускных клапанов KI-DS, L- и T-типов

spare seal kit for tank outlet KI-DS single seat valves

5528

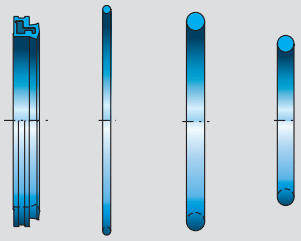

DN							кг
25							0,04
40							0,04
50							0,04
65							0,05
80							0,06
100							0,08

Кронштейн для монтажа датчиков положения, для односедельных клапанов KI-DS

sensor mounting for KI-DS single seat valves

5630

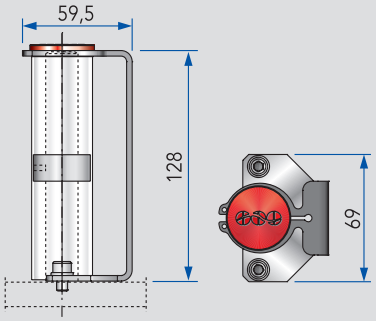

DN							кг
25-150							0,28

Датчик положения, нержавеющая сталь, класс защиты IP67

stainless steel proximity switch IP67

8615

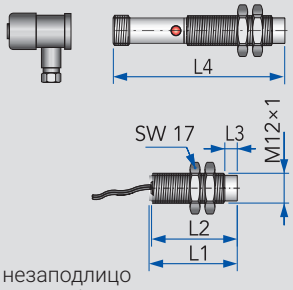

24 В DC
M12x1
Монтаж незаподлицо
Расстояние срабатывания 4 мм
PNP ЗАКР.
Кабель 3 м/Разъем M12

DN	L1	L2	L3	L4			кг
M12	36	35	5	70			0,14

Управляющая головка KI-TOP, для односедельных клапанов KI-DS

control head KI-TOP for KI-DS single seat valves

5631

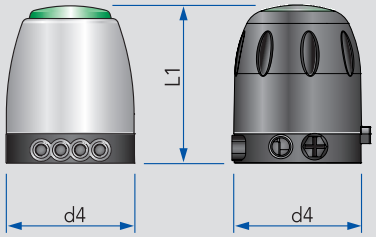

В сборе с соленоидными клапанами,
датчиками положения,
платой управления

DN	d4	L1					кг
Тонированная крышка из пластика	105	129					
Крышка из нержавеющей стали со светодиодным кольцом индикации	105	129					

ДОМОЙ

Набор уплотнений для односедельных выпускных клапанов KI-DS, L- и T-типов

spare seal kit for tank outlet KI-DS single seat valves

	EPDM		HNBR					
DN	Артикул	Цена €	Артикул	Цена €	Артикул	Цена €	Артикул	Цена €
25	5528025990-054	36,00	5528025990-050	46,00				
40	5528040990-054	38,00	5528040990-050	48,00				
50	5528050990-054	39,00	5528050990-050	49,00				
65	5528065990-054	54,00	5528065990-050	66,00				
80	5528080990-054	73,00	5528080990-050	88,00				
100	5528100990-054	77,00	5528100990-050	97,00				

Кронштейн для монтажа датчиков положения, для односедельных клапанов KI-DS

sensor mounting for KI-DS single seat valves

	AISI 304L Матовый							
DN	Артикул	Цена €	Артикул	Цена €	Артикул	Цена €	Артикул	Цена €
25-150	5630005025-020	45,20						

Датчик положения, нержавеющая сталь, класс защиты IP67

stainless steel proximity switch IP67

	Датчик положения с кабелем		Датчик положения с разъемом M12		Кабельный разъем M12			
DN	Артикул	Цена €	Артикул	Цена €	Артикул	Цена €	Артикул	Цена €
M12	8615150101-000	31,00	8615150168-000	31,00	8615150136-000	16,90		

Управляющая головка KI-TOP, для односедельных клапанов KI-DS

control head KI-TOP for KI-DS single seat valves

	1 соленоидный клапан, плата SPS 2 датчика положения		1 соленоидный клапан, плата ASI-BUS 2 датчика положения. разъем VAMP		2 соленоидных клапана, плата SPS 2 датчика положения		2 соленоидных клапана, плата ASI-BUS 2 датчика положения, разъем VAMP	
DN	Артикул	Цена €	Артикул	Цена €	Артикул	Цена €	Артикул	Цена €
Тонированная крышка из пластика	5631301000-000	321,00	5631501000-000	367,00	5631302000-000	394,00	5631502000-000	440,00
Крышка из нержавеющей стали со светодиодным кольцом индикации	5631301100-000	406,00	5631501100-000	453,00	5631302100-000	479,00	5631502100-000	525,00

Регулирующий клапан под сварку KI-DS, L-тип, ручной привод

KI-DS right angle flow control valve, manual, welding

511X

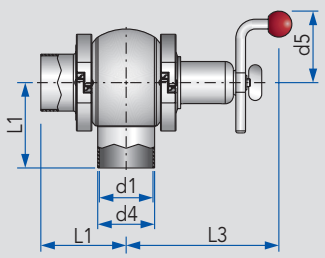

DN	Дюйм	d1	d4	d5	L1	L3		кг
25		26	29	88	75	184		11,32
40		38	41	88	85	190		11,57
50		50	53	88	85	196		12,15
65		66	70	88	105	204		15,45
80		81	85	88	115	211		30,22
100		100	104	88	130	221		38,30
125		125	129	88	160	234		40,21
	1"	22,1	25,4	88	75	184		11,32
	1½"	34,8	38,1	88	85	190		11,57
	2"	47,5	50,8	88	85	196		12,15
	2½"	60,2	63,5	88	105	204		15,45
	3"	72,1	76,1	88	115	211		30,22
	4"	97,6	101,6	88	130	221		38,30
	5"	123,0	127,0	88	160	234		40,21

Пожалуйста, при заказе
укажите характеристики регулирования

Регулирующий клапан под сварку KI-DS, L-тип, пневматический поршневой привод

KI-DS right angle flow control valve, pneumatic piston actuator, welding

511X

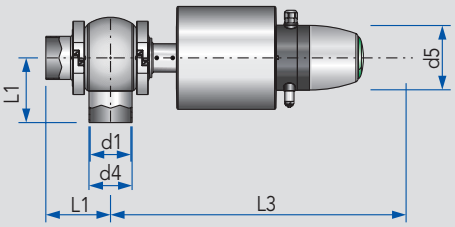

DN	Дюйм	d1	d4	d5	L1	L3		кг
25		26	29	75	75	104		11,32
40		38	41	85	85	104		11,57
50		50	53	85	85	129		12,15
65		66	70	105	105	129		15,45
80		81	85	115	115	167		30,22
100		100	104	130	130	230		38,30
125		125	129	160	160	230		40,21
	1"	22,1	25,4	75	75	104		11,32
	1½"	34,8	38,1	85	85	104		11,57
	2"	47,5	50,8	85	85	129		12,15
	2½"	60,2	63,5	105	105	129		15,45
	3"	72,1	76,1	115	115	167		30,22
	4"	97,6	101,6	130	130	230		38,30
	5"	123,0	127,0	160	160	230		40,21

Пожалуйста, при заказе
укажите характеристики регулирования

Набор уплотнений для односедельных регулирующих клапанов KI-DS, L-типов

spare seal kit for KI-DS control single seat valves

5119

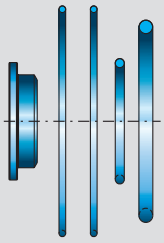

DN	Дюйм	KV-A	KV-B	KV-C				кг
25	**1"**	0,4-1,0	1,6-4,0	7,0-10,0				
40	**1½"**	4,0	7,0-10,0	18,0				
50	**2"**	10,0	18,0	26,0-40,0				
65	**2½"**	18,0	26,0-40,0	52,0-68,0				
80	**3"**	26,0-40,0	68,0	85,0-100,0				
100	**4"**	100,0	120,0					
125	**5"**	100,0	160,0					

ДОМОЙ

Регулирующий клапан под сварку KI-DS, L-тип, ручной привод

Ki-DS right angle flow control valve, manual, welding

		AISI 316L - EPDM		AISI 316L - HNBR		AISI 316L - Витон		AISI 316L - Металл/EPDM	
DN	Дюйм	Артикул	Цена €	Артикул	Цена €	Артикул	Цена €	Артикул	Цена €
25		511X1XX001-K000	896,00	511X1XX001-O000	911,00	511X1XX001-S000	916,00	511X1XX001-M000	916,00
40		511X2XX001-K000	942,00	511X2XX001-O000	957,00	511X2XX001-S000	962,00	511X2XX001-M000	962,00
50		511X3XX001-K000	956,00	511X3XX001-O000	971,00	511X3XX001-S000	976,00	511X3XX001-M000	976,00
65		511X4XX001-K000	1324,00	511X4XX001-O000	1339,00	511X4XX001-S000	1344,00	511X4XX001-M000	1344,00
80		511X5XX001-K000	1607,00	511X5XX001-O000	1622,00	511X5XX001-S000	1628,00	511X5XX001-M000	1628,00
100		511X6XX001-K000	1939,00	511X6XX001-O000	1954,00	511X6XX001-S000	1959,00	511X6XX001-M000	1959,00
125		511X7XX001-K000	2733,00	511X7XX001-O000	2749,00	511X7XX001-S000	2754,00	511X7XX001-M000	2754,00
	1“	511X1XX001-K000	916,00	511X1XX001-O000	917,00	511X1XX001-S000	936,00	511X1XX001-M000	936,00
	1½“	511X2XX001-K000	963,00	511X2XX001-O000	963,00	511X2XX001-S000	983,00	511X2XX001-M000	983,00
	2“	511X3XX001-K000	976,00	511X3XX001-O000	976,00	511X3XX001-S000	996,00	511X3XX001-M000	996,00
	2½“	511X4XX001-K000	1344,00	511X4XX001-O000	1345,00	511X4XX001-S000	1364,00	511X4XX001-M000	1364,00
	3“	511X5XX001-K000	1628,00	511X5XX001-O000	1627,00	511X5XX001-S000	1648,00	511X5XX001-M000	1648,00
	4“	511X6XX001-K000	1959,00	511X6XX001-O000	1659,00	511X6XX001-S000	1979,00	511X6XX001-M000	1979,00
	5“	511X7XX001-K000	2754,00	511X7XX001-O000	2754,00	511X7XX001-S000	2774,00	511X7XX001-M000	2774,00

Регулирующий клапан под сварку KI-DS, L-тип, пневматический поршневой привод

KI-DS right angle flow control valve, pneumatic piston actuator, welding

		AISI 316L - EPDM возд. откр./пруж. закр.		AISI 316L - HNBR возд. откр./пруж. закр.		AISI 316L - Витон возд. откр./пруж. закр.		AISI 316L - Металл/EPDM возд. откр./пруж. закр.	
DN	Дюйм	Артикул	Цена €	Артикул	Цена €	Артикул	Цена €	Артикул	Цена €
25		511X1XX001-K100	2634,00	511X1XX001-O100	2649,00	511X1XX001-S100	2654,00	511X1XX001-M100	2654,00
40		511X2XX001-K100	2680,00	511X2XX001-O100	2695,00	511X2XX001-S100	2700,00	511X2XX001-M100	2700,00
50		511X3XX001-K200	2797,00	511X3XX001-O200	2812,00	511X3XX001-S200	2817,00	511X3XX001-M200	2817,00
65		511X4XX001-K200	3403,00	511X4XX001-O200	3818,00	511X4XX001-S200	3423,00	511X4XX001-M200	3423,00
80		511X5XX001-K300	3687,00	511X5XX001-O300	3702,00	511X5XX001-S300	3707,00	511X5XX001-M300	3707,00
100		511X6XX001-K400	4668,00	511X6XX001-O400	4663,00	511X6XX001-S400	4688,00	511X6XX001-M400	4688,00
125		511X7XX001-K400	5442,00	511X7XX001-O400	5457,00	511X7XX001-S400	5462,00	511X7XX001-M400	5462,00
	1“	511X1XX001-K100	2654,00	511X1XX001-O100	2669,00	511X1XX001-S100	2674,00	511X1XX001-M100	2674,00
	1½“	511X2XX001-K100	2700,00	511X2XX001-O100	2715,00	511X2XX001-S100	2720,00	511X2XX001-M100	2720,00
	2“	511X3XX001-K200	2818,00	511X3XX001-O200	2833,00	511X3XX001-S200	2838,00	511X3XX001-M200	2838,00
	2½“	511X4XX001-K200	3423,00	511X4XX001-O200	3438,00	511X4XX001-S200	3443,00	511X4XX001-M200	3443,00
	3“	511X5XX001-K300	3707,00	511X5XX001-O300	3722,00	511X5XX001-S300	3727,00	511X5XX001-M300	3727,00
	4“	511X6XX001-K400	4668,00	511X6XX001-O400	4683,00	511X6XX001-S400	4688,00	511X6XX001-M400	4688,00
	5“	511X7XX001-K400	5462,00	511X7XX001-O400	5477,00	511X7XX001-S400	5482,00	511X7XX001-M400	5482,00

Набор уплотнений для односедельных регулирующих клапанов KI-DS, L-типов

spare seal kit for KI-DS control single seat valves

		EPDM		HNBR		Витон		Металл/EPDM	
DN	Дюйм	Артикул	Цена €	Артикул	Цена €	Артикул	Цена €	Артикул	Цена €
25	1“	5119XXX000-K000	39,00	5119XXX000-O000	55,00	5119XXX000-S000	64,00	5119XXX000-M000	39,00
40	1½“	5119XXX000-K000	42,00	5119XXX000-O000	59,00	5119XXX000-S000	68,00	5119XXX000-M000	42,00
50	2“	5119XXX000-K000	45,00	5119XXX000-O000	65,00	5119XXX000-S000	74,00	5119XXX000-M000	45,00
65	2½“	5119XXX000-K000	58,00	5119XXX000-O000	81,00	5119XXX000-S000	91,00	5119XXX000-M000	58,00
80	3“	5119XXX000-K000	63,00	5119XXX000-O000	92,00	5119XXX000-S000	102,00	5119XXX000-M000	63,00
100	4“	5119XXX000-K000	70,00	5119XXX000-O000	112,00	5119XXX000-S000	122,00	5119XXX000-M000	70,00
125	5“	5119XXX000-K000	75,00	5119XXX000-O000	125,00	5119XXX000-S000	135,00	5119XXX000-M000	75,00

Регулирующий клапан под сварку KI-DS, L-тип, пневматический диафрагменный привод

KI-DS right angle flow control valve, pneumatic diaphragm actuator, welding

511X

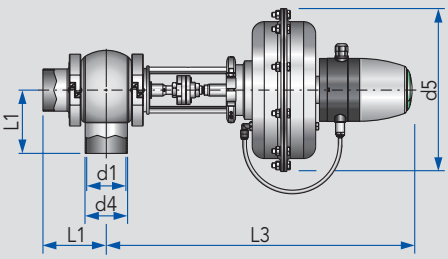

DN	Дюйм	d1	d4	d5	L1	L3		кг
25		26	29	165	75	442		11,32
40		38	41	270	85	504		11,57
50		50	53	270	85	510		12,15
65		66	70	270	105	521		15,45
80		81	85	270	115	528		30,22
100		100	104	400	130	542		38,30
125		125	129	400	160	556		40,21
	1"	22,1	25,4	165	75	440		11,32
	1½"	34,8	38,1	270	85	502		11,57
	2"	47,5	50,8	270	85	508		12,15
	2½"	60,2	63,5	270	105	520		15,45
	3"	72,1	76,1	270	115	526		30,22
	4"	97,6	101,6	400	130	540		38,30
	5"	123,0	127,0	400	160	555		40,21

Диафрагменный привод, для односедельных регулирующих клапанов KI-DS

diaphragm actuator for KI-DS flow control valves

5200

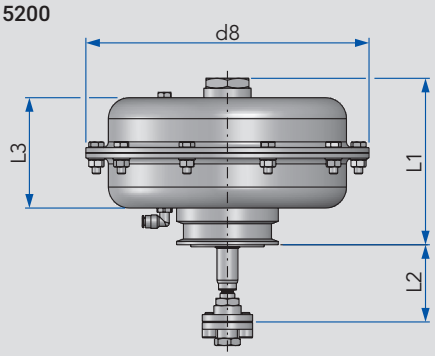

DN	d8	L1	L2	L3	h		кг
M02	165	102,8	71	60,3	20		
M2	270	158,7	73	105,2	20		
M4	270	158,7	73	105,2	30		
M10	400	175,0	100	106,0	60		

Набор запасных частей, для диафрагменного привода

spare kit for diaphragm actuator

5200

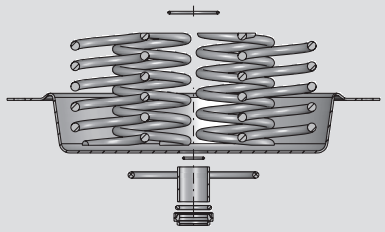

DN							кг
M02							
M2							
M4							

Электропневматический позиционер, для регулирующих односедельных клапанов KI-DS

electropneumatic positioner for KI-DS flow control valves

8615

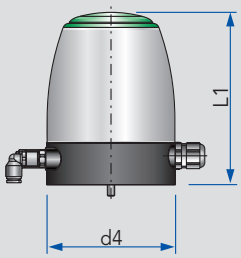

DN	d4	L1					кг
	105	166					

ДОМОЙ

Регулирующий клапан под сварку KI-DS, L-тип, пневматический диафрагменный привод

KI-DS right angle flow control valve, pneumatic diaphragm actuator, welding

		AISI 316L - EPDM воздух. откр./пруж. закр.		AISI 316L - HNBR воздух. откр./пруж. закр.		AISI 316L - Витон воздух. откр./пруж. закр.		AISI 316L - Металл/EPDM воздух. откр./пруж. закр.	
DN	Дюйм	Артикул	Цена €	Артикул	Цена €	Артикул	Цена €	Артикул	Цена €
25		511X1XX002-K000	**3447,00**	511X1XX002-O000	**3462,00**	511X1XX002-S000	**3467,00**	511X1XX002-M000	**3467,00**
40		511X2XX002-K000	**3853,00**	511X2XX002-O000	**3868,00**	511X2XX002-S000	**3873,00**	511X2XX002-M000	**3873,00**
50		511X3XX002-K200	**3866,00**	511X3XX002-O200	**3881,00**	511X3XX002-S200	**3886,00**	511X3XX002-M200	**3886,00**
65		511X4XX002-K200	**4291,00**	511X4XX002-O200	**4306,00**	511X4XX002-S200	**4311,00**	511X4XX002-M200	**4311,00**
80		511X5XX002-K400	**4596,00**	511X5XX002-O400	**4611,00**	511X5XX002-S400	**4616,00**	511X5XX002-M400	**4616,00**
100		511X6XX002-K600	**8451,00**	511X6XX002-O600	**8466,00**	511X6XX002-S600	**8471,00**	511X6XX002-M600	**8471,00**
125		511X7XX002-K600	**9263,00**	511X7XX002-O600	**9278,00**	511X7XX002-S600	**9283,00**	511X7XX002-M600	**9283,00**
	1"	511X1XX002-K000	**3467,00**	511X1XX002-O000	**3482,00**	511X1XX002-S000	**3487,00**	511X1XX002-M000	**3487,00**
	1½"	511X2XX002-K000	**3873,00**	511X2XX002-O000	**3888,00**	511X2XX002-S000	**3893,00**	511X2XX002-M000	**3893,00**
	2"	511X3XX002-K200	**3886,00**	511X3XX002-O200	**3901,00**	511X3XX002-S200	**3906,00**	511X3XX002-M200	**3906,00**
	2½"	511X4XX002-K200	**4311,00**	511X4XX002-O200	**4326,00**	511X4XX002-S200	**4331,00**	511X4XX002-M200	**4331,00**
	3"	511X5XX002-K400	**4616,00**	511X5XX002-O400	**4631,00**	511X5XX002-S400	**4636,00**	511X5XX002-M400	**4636,00**
	4"	511X6XX002-K600	**8471,00**	511X6XX002-O600	**8486,00**	511X6XX002-S600	**8491,00**	511X6XX002-M600	**8491,00**
	5"	511X7XX002-K600	**9283,00**	511X7XX002-O600	**9298,00**	511X7XX002-S600	**9303,00**	511X7XX002-M600	**9303,00**

Диафрагменный привод, для односедельных регулирующих клапанов KI-DS

diaphragm actuator for KI-DS flow control valves

DN	Артикул	Цена €	Артикул	Цена €	Артикул	Цена €	Артикул	Цена €
M02	5200165000-G000	**570,00**						
M2	5200270020-G000	**870,00**						
M4	5200270030-G000	**920,00**						
M10	5200720060-G000							

Набор запасных частей, для диафрагменного привода

spare kit for diaphragm actuator

DN	Артикул	Цена €	Артикул	Цена €	Артикул	Цена €	Артикул	Цена €
M02	5200165500-G000	**266,00**						
M2	5200270500-G000	**306,00**						
M4	5200270500-G000	**306,00**						

Электропневматический позиционер, для регулирующих односедельных клапанов KI-DS

electropneumatic positioner for KI-DS flow control valves

	Позиционер с электроподключением через кабельный ввод		Позиционер с электроподключением через разъем M12					
DN	Артикул	Цена €	Артикул	Цена €	Артикул	Цена €	Артикул	Цена €
	8615500220-000		8615500220-100					

Дроссельный клапан сварка/сварка, с фиксатором

flow throttle valve with fixing device, welding/welding

5061

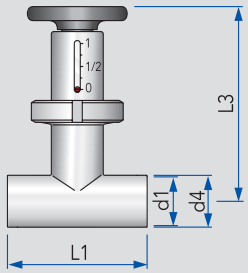

Пожалуйста, обратите внимание, что этот клапан не является отсечным
Начиная с DN 80 на клапан устанавливается кривошипная ручка

DN	d1	d4	L1	L3			кг
25	26	29	100	153			0,99
32	32	35	110	177			1,34
40	38	41	120	172			1,90
50	50	53	140	198			3,27
65	66	70	160	225			4,98
80	81	85	180	270			5,23
100	100	104	200	310			11,27

Дроссельный клапан резьба/резьба, с фиксатором

flow throttle valve with fixing device, male/male

5062

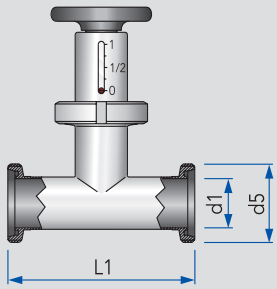

Пожалуйста, обратите внимание, что этот клапан не является отсечным

DN	d1	d5	L1				кг
25	26	Rd 52×⅙	144				1,21
32	32	Rd 58×⅙	154				1,58
40	38	Rd 65×⅙	164				2,20
50	50	Rd 78×⅙	186				3,64
65	66	Rd 95×⅙	210				5,57
80	81	Rd 110×¼	230				5,96
100	100	Rd 130×¼	260				12,41

Дроссельный клапан гайка/резьба, с фиксатором

flow throttle valve with fixing device, liner + nut/male

5063

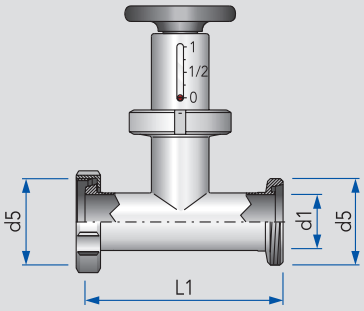

Пожалуйста, обратите внимание, что этот клапан не является отсечным

DN	d1	d5	L1				кг
25	26	Rd 52×⅙	137				1,31
32	32	Rd 58×⅙	147				1,73
40	38	Rd 65×⅙	157				2,32
50	50	Rd 78×⅙	179				3,93
65	66	Rd 95×⅙	202				6,04
80	81	Rd 110×¼	222				6,51
100	100	Rd 130×¼	250				13,19

Набор уплотнений для дроссельных клапанов

spare seal kit for flow throttle valves

5064

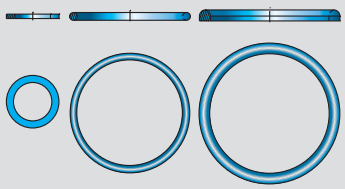

DN							кг
25							0,01
32							0,01
40							0,01
50							0,02
65							0,03
80							0,03
100							0,04

ДОМОЙ

Дроссельный клапан сварка/сварка, с фиксатором
flow throttle valve with fixing device, welding/welding

DN					AISI 316L Полированный			
	Артикул	Цена €	Артикул	Цена €	Артикул	Цена €	Артикул	Цена €
25					5061025000-041	200,20		
32					5061032000-041	212,20		
40					5061040000-041	235,80		
50					5061050000-041	241,60		
65					5061065000-041	331,20		
80					5061080000-041	460,20		
100					5061100000-041	688,40		

Дроссельный клапан сварка/сварка, с фиксатором
flow throttle valve with fixing device, male/male

DN					AISI 316L Полированный			
	Артикул	Цена €	Артикул	Цена €	Артикул	Цена €	Артикул	Цена €
25					5062025000-041	224,10		
32					5062032000-041	237,80		
40					5062040000-041	262,60		
50					5062050000-041	272,10		
65					5062065000-041	375,60		
80					5062080000-041	525,00		
100					5062100000-041	808,50		

Дроссельный клапан гайка/резьба, с фиксатором
flow throttle valve with fixing device, liner + nut/male

DN					AISI 316L Полированный			
	Артикул	Цена €	Артикул	Цена €	Артикул	Цена €	Артикул	Цена €
25					5063025000-041	230,20		
32					5063032000-041	242,70		
40					5063040000-041	269,80		
50					5063050000-041	281,20		
65					5063065000-041	390,20		
80					5063080000-041	565,20		
100					5063100000-041	834,20		

Набор уплотнений для дроссельных клапанов
spare seal kit for flow throttle valves

DN	NBR		EPDM					
	Артикул	Цена €	Артикул	Цена €	Артикул	Цена €	Артикул	Цена €
25	5064025000-060	13,50	5064025000-054	13,50				
32	5064032000-060	14,70	5064032000-054	14,70				
40	5064040000-060	15,50	5064040000-054	15,50				
50	5064050000-060	18,70	5064050000-054	18,70				
65	5064065000-060	21,10	5064065000-054	21,10				
80	5064080000-060	25,30	5064080000-054	25,30				
100	5064100000-060	29,00	5064100000-054	29,00				

Перепускной клапан KI-DS сварка/сварка, с пневматическим приводом, пружинный механизм

pressure relief valve KI-DS, spring loaded with pneumatic actuator, welding/welding

5571

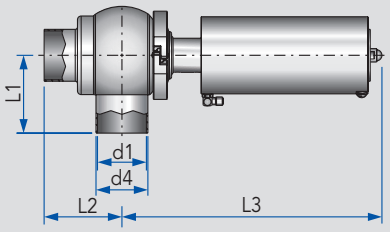

E = рабочий диапазон давлений срабатывания клапана

DN	d1	d4	L1	L2	L3	E, бар	кг
25	26	29	75	75	322	0,5-12,0	9,6
32	38	41	85	85	328	0,5-12,0	9,9
40	50	53	85	85	335	0,5-12,0	10,3
50	66	70	105	105	344	0,5-6,0	13,5
65	66	70	105	105	344	2,0-12,0	13,5
	81	85	115	115	375	0,5-4,0	15,6
80	81	85	115	115	375	3,0-12,0	15,6
	100	104	130	130	385	0,5-3,0	18,8
100	100	104	130	130	385	2,5-10,0	18,8

Перепускной клапан KI-DS сварка/сварка, для дюйм. трубопроводов, с пневм. приводом, пруж. мех.

pressure relief valve KI-DS, spring loaded with pneumatic actuator, for inch tubes, welding/welding

5571

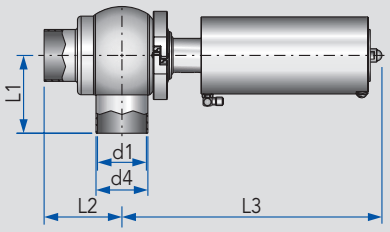

E = рабочий диапазон давлений срабатывания клапана

Дюйм	d1	d4	L1	L2	L3	E, бар	кг
1"	22,1	25,4	75	75	320	0,5-12,0	9,6
1½"	34,8	383,1	85	85	326	0,5-12,0	9,9
2"	47,5	50,8	85	85	334	0,5-12,0	10,3
2½"	60,2	63,5	105	105	341	0,5-6,0	13,5
	60,2	63,5	105	105	341	2,0-12,0	13,5
3"	72,1	76,1	115	115	371	0,5-4,0	15,6
	72,1	76,1	115	115	371	3,0-12,0	15,6
4"	97,6	101,6	130	130	384	0,5-3,0	18,8
	97,6	101,6	130	130	384	2,5-10,0	18,8

Перепускной клапан KI-DS гайка/резьба, с пневматическим приводом, пружинный механизм

pressure relief valve KI-DS, spring loaded with pneumatic actuator, liner+nut/male

5571

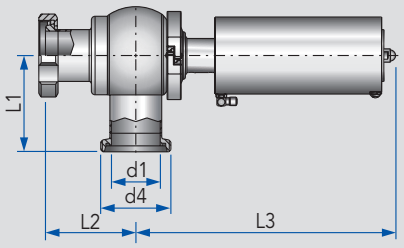

E = рабочий диапазон давлений срабатывания клапана

DN	d1	d4	L1	L2	L3	E, бар	кг
25	26	Rd 52x⅙	97	90	322	0,5-12,0	9,9
32	38	Rd 65x⅙	107	100	328	0,5-12,0	10,3
40	50	Rd 78x⅙	108	101	335	0,5-12,0	10,9
50	66	Rd 95x⅙	130	122	344	0,5-6,0	14,5
65	66	Rd 95x⅙	130	122	344	2,0-12,0	14,5
	81	Rd 110x¼	140	132	375	0,5-4,0	16,9
80	81	Rd 110x¼	140	132	375	3,0-12,0	16,9
	100	Rd 130x¼	160	150	385	0,5-3,0	20,6
100	100	Rd 110x¼	160	150	385	2,5-10,0	20,6

Перепускной клапан KI-DS гайка/резьба, для дюйм. трубопроводов, с пневм. приводом, пруж. мех.

pressure relief valve KI-DS, spring loaded with pneumatic actuator, for inch tubes, liner+nut/male

5571

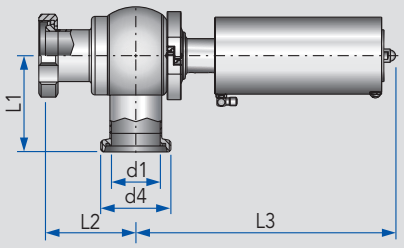

E = рабочий диапазон давлений срабатывания клапана

Дюйм	d1	d4	L1	L2	L3	E, бар	кг
1"	22,1	Rd 52x⅙	104	97	320	0,5-12,0	10,0
1½"	34,8	Rd 65x⅙	118	111	326	0,5-12,0	10,5
2"	47,5	Rd 78x⅙	120	113	334	0,5-12,0	11,2
2½"	60,2	Rd 95x⅙	145	137	341	0,5-6,0	14,8
	60,2	Rd 95x⅙	145	137	341	2,0-12,0	14,8
3"	72,1	Rd 104x¼	155	147	371	0,5-4,0	17,1
	72,1	Rd 104x¼	155	147	371	3,0-12,0	17,1
4"	97,6	Rd 110x¼	184	174	384	0,5-3,0	21,1
	97,6	Rd 110x¼	184	174	384	2,5-10,0	21,1

ДОМОЙ

Перепускной клапан KI-DS сварка/сварка, с пневматическим приводом, пружинный механизм

pressure relief valve KI-DS, spring loaded with pneumatic actuator, welding/welding

	AISI 316L - EPDM, полированный возд. откр./пруж. закр.		AISI 316L - HNBR, полированный возд. откр./пруж. закр.		AISI 316L - Витон, полированный возд. откр./пруж. закр.			
DN	Артикул	Цена €	Артикул	Цена €	Артикул	Цена €	Артикул	Цена €
25	5571025111-11X	836,00	5571025111-12X	845,00	5571025111-13X	854,00		
32	5571040111-11X	936,00	5571040111-12X	945,00	5571040111-13X	954,00		
40	5571050111-11X	988,00	5571050111-12X	998,00	5571050111-13X	1007,00		
50	5571065111-11X	1172,00	5571065111-12X	1181,00	5571065111-13X	1190,00		
65	5571065111-11X	1530,00	5571065111-12X	1540,00	5571065111-13X	1549,00		
	5571080111-11X	1550,00	5571080111-12X	1562,00	5571080111-13X	1568,00		
80	5571080111-11X	1776,00	5571080111-12X	1785,00	5571080111-13X	1794,00		
	5571100111-11X	1900,00	5571100111-12X	1910,00	5571100111-13X	1919,00		
100	5571100111-11X	2127,00	5571100111-12X	2139,00	5571100111-13X	2145,00		

Перепускной клапан KI-DS сварка/сварка, для дюйм. трубопроводов, с пневм. приводом, пруж. мех.

pressure relief valve KI-DS, spring loaded with pneumatic actuator, for inch tubes, welding/welding

	AISI 316L - EPDM, полированный возд. откр./пруж. закр.		AISI 316L - HNBR, полированный возд. откр./пруж. закр.		AISI 316L - Витон, полированный возд. откр./пруж. закр.			
Дюйм	Артикул	Цена €	Артикул	Цена €	Артикул	Цена €	Артикул	Цена €
1“	5571026111-11X	898,00	5571026111-12X	905,00	5571026111-13X	914,00		
1½“	5571038111-11X	992,00	5571038111-12X	1001,00	5571038111-13X	1010,00		
2“	5571051111-11X	1068,00	5571051111-12X	1077,00	5571051111-13X	1086,00		
2½“	5571064111-11X	1200,00	5571064111-12X	1209,00	5571064111-13X	1218,00		
	5571064111-11X	1559,00	5571064111-12X	1568,00	5571064111-13X	1577,00		
3“	5571076111-11X	1608,00	5571076111-12X	1617,00	5571076111-13X	1626,00		
	5571076111-11X	1834,00	5571076111-12X	1843,00	5571076111-13X	1852,00		
4“	5571101111-11X	2089,00	5571101111-12X	2098,00	5571101111-13X	2107,00		
	5571101111-11X	2315,00	5571101111-12X	2324,00	5571101111-13X	2333,00		

Перепускной клапан KI-DS гайка/резьба, с пневматическим приводом, пружинный механизм

pressure relief valve KI-DS, spring loaded with pneumatic actuator, liner+nut/male

	AISI 316L - EPDM, полированный возд. откр./пруж. закр.		AISI 316L - HNBR, полированный возд. откр./пруж. закр.		AISI 316L - Витон, полированный возд. откр./пруж. закр.			
DN	Артикул	Цена €	Артикул	Цена €	Артикул	Цена €	Артикул	Цена €
25	5571025231-11X	986,00	5571025231-12X	995,00	5571025231-13X	1004,00		
32	5571040231-11X	1023,00	5571040231-12X	1032,00	5571040231-13X	1041,00		
40	5571050231-11X	1093,00	5571050231-12X	1102,00	5571050231-13X	1111,00		
50	5571065231-11X	1293,00	5571065231-12X	1302,00	5571065231-13X	1311,00		
65	5571065231-11X	1651,00	5571065231-12X	1660,00	5571065231-13X	1669,00		
	5571080231-11X	1608,00	5571080231-12X	1620,00	5571080231-13X	1626,00		
80	5571080231-11X	1834,00	5571080231-12X	1846,00	5571080231-13X	1852,00		
	5571100231-11X	2062,00	5571100231-12X	2074,00	5571100231-13X	2080,00		
100	5571100231-11X	2288,00	5571100231-12X	2300,00	5571100231-13X	2306,00		

Перепускной клапан KI-DS гайка/резьба, для дюйм. трубопроводов, с пневм. приводом, пруж. мех.

pressure relief valve KI-DS, spring loaded with pneumatic actuator, for inch tubes, liner+nut/male

	AISI 316L - EPDM, полированный возд. откр./пруж. закр.		AISI 316L - HNBR. полированный возд. откр./пруж. закр.		AISI 316L - Витон, полированный возд. откр./пруж. закр.			
Дюйм	Артикул	Цена €	Артикул	Цена €	Артикул	Цена €	Артикул	Цена €
1“	5571026231-11X	986,00	5571026231-12X	995,00	5571026231-13X	1004,00		
1½“	5571038231-11X	1083,00	5571038231-12X	1092,00	5571038231-13X	1101,00		
2“	5571051231-11X	1156,00	5571051231-12X	1165,00	5571051231-13X	1174,00		
2½“	5571064231-11X	1350,00	5571064231-12X	1359,00	5571064231-13X	1368,00		
	5571064231-11X	1709,00	5571064231-12X	1718,00	5571064231-13X	1727,00		
3“	5571076231-11X	1759,00	5571076231-12X	1768,00	5571076231-13X	1777,00		
	5571076231-11X	1985,00	5571076231-12X	1994,00	5571076231-13X	2003,00		
4“	5571101231-11X	2235,00	5571101231-12X	2244,00	5571101231-13X	2253,00		
	5571101231-11X	2461,00	5571101231-12X	2470,00	5571101231-13X	2479,00		

Перепускной клапан KI-DS резьба/резьба, с пневматическим приводом, пружинный механизм

pressure relief valve KI-DS, spring loaded with pneumatic actuator, male/male

5571

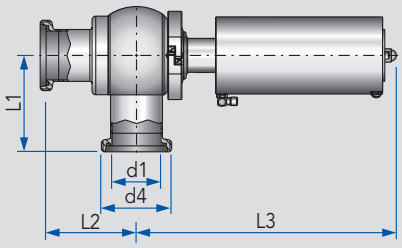

DN	d1	d4	L1	L2	L3	E, бар	кг
25	26	Rd 52x⅙	97	90	322	0,5-12,0	9,9
32	38	Rd 65x⅙	107	100	328	0,5-12,0	10,3
40	50	Rd 78x⅙	108	101	335	0,5-12,0	10,9
50	66	Rd 95x⅙	130	122	344	0,5-6,0	14,5
65	66	Rd 95x⅙	130	122	344	2,0-12,0	14,5
	81	Rd 110x¼	140	132	375	0,5-4,0	16,9
80	81	Rd 110x¼	140	132	375	3,0-12,0	16,9
	100	Rd 130x¼	160	150	385	0,5-3,0	20,6
100	100	Rd 130x¼	160	150	385	2,5-10,0	20,6

E = рабочий диапазон давлений срабатывания клапана

Перепускной клапан KI-DS резьба/резьба, для дюйм. трубопроводов, с пневм. приводом, пруж. мех.

pressure relief valve KI-DS, spring loaded with pneumatic actuator, for inch tubes, male/male

5571

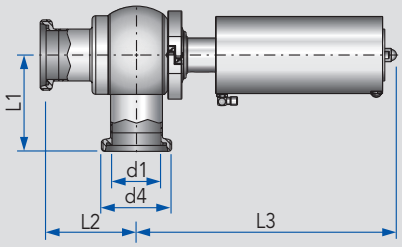

Дюйм	d1	d4	L1	L2	L3	E, бар	кг
1“	22,1	Rd 52x⅙	104	97	320	0,5-12,0	10,0
1½“	34,8	Rd 65x⅙	118	111	326	0,5-12,0	10,5
2“	47,5	Rd 78x⅙	120	113	334	0,5-12,0	11,2
2½“	60,2	Rd 95x⅙	145	137	341	0,5-6,0	14,8
	60,2	Rd 95x⅙	145	137	341	2,0-12,0	14,8
3“	72,1	Rd 104x¼	155	147	371	0,5-4,0	17,1
	72,1	Rd 104x¼	155	147	371	3,0-12,0	17,1
4“	97,6	Rd 110x¼	184	174	384	0,5-3,0	21,1
	97,6	Rd 110x¼	184	174	384	2,5-10,0	21,1

E = рабочий диапазон давлений срабатывания клапана

Набор уплотнений для перепускных клапанов KI-DS, L-типов

spare seal kit for KI-DS pressure relief valves

5571

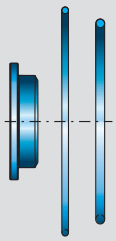

DN	Дюйм	кг
25	1“	0,02
40	1½“	0,02
50	2“	0,03
65	2½“	0,04
80	3“	0,05
100	4“	0,06

ДОМОЙ

Перепускной клапан KI-DS резьба/резьба, с пневматическим приводом, пружинный механизм

pressure relief valve KI-DS, spring loaded with pneumatic actuator, male/male

	AISI 316L - EPDM, полированный возд. откр./пруж. закр.		AISI 316L - HNBR. полированный возд. откр./пруж. закр.		AISI 316L - Витон, полированный возд. откр./пруж. закр.			
DN	Артикул	Цена €	Артикул	Цена €	Артикул	Цена €	Артикул	Цена €
25	5571025331-11X	978,00	5571025331-12X	987,00	5571025331-13X	996,00		
32	5571040331-11X	1013,00	5571040331-12X	1022,00	5571040331-13X	1031,00		
40	5571050331-11X	1084,00	5571050331-12X	1093,00	5571050331-13X	1102,00		
50	5571065331-11X	1283,00	5571065331-12X	1292,00	5571065331-13X	1301,00		
65	5571065331-11X	1642,00	5571065331-12X	1651,00	5571065331-13X	1660,00		
	5571080331-11X	1676,00	5571080331-12X	1685,00	5571080331-13X	1694,00		
80	5571080331-11X	1902,00	5571080331-12X	1911,00	5571080331-13X	1920,00		
	5571100331-11X	2053,00	5571100331-12X	2062,00	5571100331-13X	2071,00		
100	5571100331-11X	2279,00	5571100331-12X	2288,00	5571100331-13X	2297,00		

Перепускной клапан KI-DS резьба/резьба, для дюйм. трубопроводов, с пневм. приводом, пруж. мех.

pressure relief valve KI-DS, spring loaded with pneumatic actuator, for inch tubes, male/male

	AISI 316L - EPDM, полированный возд. откр./пруж. закр.		AISI 316L - HNBR. полированный возд. откр./пруж. закр.		AISI 316L - Витон, полированный возд. откр./пруж. закр.			
Дюйм	Артикул	Цена €	Артикул	Цена €	Артикул	Цена €	Артикул	Цена €
1“	5571026331-11X	986,00	5571026331-12X	995,00	5571026331-13X	1004,00		
1½“	5571038331-11X	1083,00	5571038331-12X	1092,00	5571038331-13X	1101,00		
2“	5571051331-11X	1156,00	5571051331-12X	1165,00	5571051331-13X	1174,00		
2½“	5571064331-11X	1350,00	5571064331-12X	1359,00	5571064331-13X	1368,00		
	5571064331-11X	1709,00	5571064331-12X	1718,00	5571064331-13X	1727,00		
3“	5571076331-11X	1759,00	5571076331-12X	1768,00	5571076331-13X	1777,00		
	5571076331-11X	1985,00	5571076331-12X	1994,00	5571076331-13X	2003,00		
4“	5571101331-11X	2235,00	5571101331-12X	2244,00	5571101331-13X	2253,00		
	5571101331-11X	2461,00	5571101331-12X	2470,00	5571101331-13X	2479,00		

Набор уплотнений для перепускных клапанов KI-DS, L-типов

spare seal kit for KI-DS pressure relif valves

		EPDM		HNBR		Витон			
DN	Дюйм	Артикул	Цена €	Артикул	Цена €	Артикул	Цена €	Артикул	Цена €
25	1“	5571025090-054	47,00	5571025090-050	63,00	5571025090-251	79,00		
40	1½“	5571040090-054	47,00	5571040090-050	63,00	5571040090-251	79,00		
50	2“	5571050090-054	49,00	5571050090-050	66,00	5571050090-251	82,00		
65	2½“	5571065090-054	53,00	5571065090-050	86,00	5571065090-251	99,00		
80	3“	5571080090-054	56,00	5571080090-050	89,00	5571080090-251	118,00		
100	4“	5571100090-054	74,00	5571100090-050	99,00	5571100090-251	128,00		

Кронштейн для монтажа датчиков положения, для перепускных клапанов KI-DS

sensor mounting for KI-DS pressure relif valves

5630

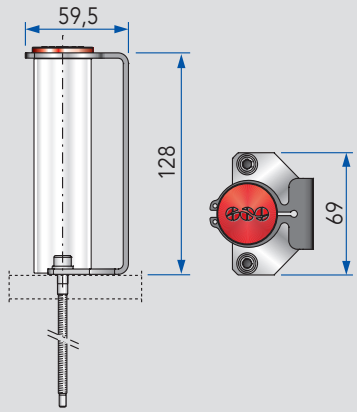

DN							кг
25-150							0,28

Датчик положения, нержавеющая сталь, класс защиты IP67

stainless steel proximity switch IP67

8615

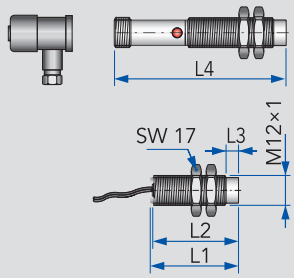

24 В DC
M12x1
Монтаж незаподлицо
Расстояние срабатывания 4 мм
PNP ЗАКР.
Кабель 3 м/Разъем M12

DN							кг
M12							0,14

ДОМОЙ

Кронштейн для монтажа датчиков положения, для перепускных клапанов KI-DS

sensor mounting for KI-DS pressure relif valves

	AISI 304L Матовый							
DN	Артикул	Цена €	Артикул	Цена €	Артикул	Цена €	Артикул	Цена €
25-150	5630005XXX-000	57,00						

Датчик положения, нержавеющая сталь, класс защиты IP67

stainless steel proximity switch IP67

	Датчик положения с кабелем		Датчик положения с разъемом M12		Кабельный разъем M12			
DN	Артикул	Цена €	Артикул	Цена €	Артикул	Цена €	Артикул	Цена €
M12	8615150101-000	31,00	8615150168-000	31,00	8615150136-000	16,90		

Дисковый обратный клапан резьба/сварка, пружинный механизм

disc-type non return valve, spring loaded, male/welding

5091

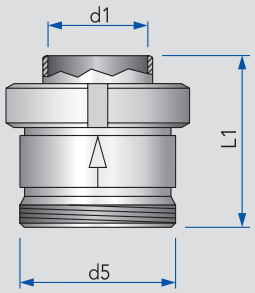

DN	d1	d5	L1	P, бар			кг
10	10	Rd 28×⅛	59	0,50			0,21
15	16	Rd 34×⅛	64	0,40			0,28
20	20	Rd 44×⅙	71	0,20			0,52
25	26	Rd 52×⅙	65	0,11			0,62
32	32	Rd 58×⅙	69	0,09			0,73
40	38	Rd 65×⅙	78	0,14			1,04
50	50	Rd 78×⅙	86	0,15			1,42
65	66	Rd 95×⅙	103	0,16			3,70
80	81	Rd 110×¼	118	0,15			3,68
100	100	Rd 130×¼	158	0,07			7,80
125	125	Rd 160×¼	228	0,05			11,90
150	150	Rd 190×¼	249	0,03			16,87

Для всех вариантов установки клапана
P = давление срабатывания, бар

Дисковый обратный клапан гайка/резьба, пружинный механизм

disc-type non return valve, spring loaded, liner + nut/male

5091

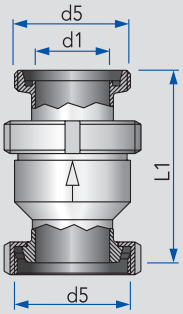

DN	d1	d5	L1	P. бар			кг
10	10	Rd 28×⅛	93	0,50			0,29
15	16	Rd 34×⅛	98	0,40			0,39
20	20	Rd 44×⅙	107	0,20			0,69
25	26	Rd 52×⅙	114	0,11			0,93
32	32	Rd 58×⅙	125	0,09			1,12
40	38	Rd 65×⅙	136	0,14			1,48
50	50	Rd 78×⅙	149	0,15			2,02
65	66	Rd 95×⅙	173	0,16			4,04
80	81	Rd 110×¼	199	0,15			5,16
100	100	Rd 130×¼	240	0,07			9,56

Для всех вариантов установки клапана
P = давление срабатывания, бар

Подъемный механизм резьба/гайка, для дисковых обратных клапанов резьба/сварка

lifting device for disc-type non return valve, male/liner + nut

5092

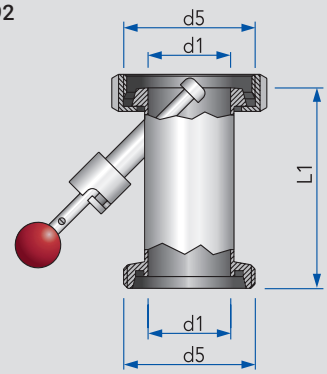

DN	d1	d5	L1				кг
25	26	Rd 52×⅙	137				0,34
32	32	Rd 58×⅙	127				0,56
40	38	Rd 65×⅙	117				0,77
50	50	Rd 78×⅙	119				1,00
65	66	Rd 95×⅙	122				1,43
80	81	Rd 110×¼	124				1,86
100	100	Rd 130×¼	130				2,45

Набор уплотнений, для дисковых обратных клапанов

spare seal kit for non return valves

5099

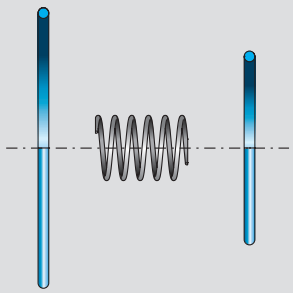

DN							кг
10							0,01
15							0,01
20							0,01
25							0,01
32							0,01
40							0,01
50							0,02
65							0,03
80							0,05
100							0,06
125							
150							

ДОМОЙ

Дисковый обратный клапан резьба/сварка, пружинный механизм

disc-type non return valve, spring loaded, male/welding

DN	AISI 304L Полированный Артикул	Цена €	Артикул	Цена €	AISI 316L Полированный Артикул	Цена €	Артикул	Цена €
10					5091010000-041	89,00		
15					5091015000-041	90,70		
20					5091020000-041	93,00		
25	5091025000-021	86,50			5091025000-041	103,80		
32	5091032000-021	97,70			5091032000-041	117,20		
40	5091040000-021	106,60			5091040000-041	127,90		
50	5091050000-021	139,50			5091050000-041	167,40		
65	5091065000-021	210,60			5091065000-041	252,70		
80	5091080000-021	298,10			5091080000-041	357,70		
100	5091100000-021	473,60			5091100000-041	568,30		
125	5091125000-021	1 424,50			5091125000-041	1 709,30		
150	5091150000-021	1 996,00			5091150000-041	2 395,00		

Дисковый обратный клапан гайка/резьба, пружинный механизм

disc-type non return valve, spring loaded, liner + nut/male

DN	AISI 304L Полированный Артикул	Цена €	Артикул	Цена €	AISI 316L Полированный Артикул	Цена €	Артикул	Цена €
10					5091010560-041	113,10		
15					5091015560-041	116,40		
20					5091020560-041	121,50		
25	5091025560-021	110,40			5091025560-041	132,40		
32	5091032560-021	123,50			5091032560-041	148,20		
40	5091040560-021	134,40			5091040560-041	161,30		
50	5091050560-021	163,30			5091050560-041	196,00		
65	5091065560-021	254,70			5091065560-041	305,70		
80	5091080560-021	367,00			5091080560-041	440,40		
100	5091100560-021	571,90			5091100560-041	686,30		

Подъемный механизм резьба/гайка, для дисковых обратных клапанов резьба/сварка

lifting device for disc-type non return valve, male/liner + nut

DN	Артикул	Цена €	Артикул	Цена €	AISI 316L Полированный Артикул	Цена €	Артикул	Цена €
25					5092025000-041	264,50		
32					5092032000-041	269,20		
40					5092040000-041	273,20		
50					5092050000-041	299,90		
65					5092065000-041	340,80		
80					5092080000-041	382,90		
100					5092100000-041	449,10		

Набор уплотнений, для дисковых обратных клапанов

spare seal kit for non return valves

DN	Исполнение с О-кольцами EPDM Артикул	Цена €	Исполнение с дисковым уплотнением EPDM Артикул	Цена €	Артикул	Цена €	Артикул	Цена €
10	5099010000-060	9,00						
15	5099015000-060	9,50						
20	5099020000-060	10,00						
25	5099025029-054	10,50	5099025000-060	12,70				
32	5099032029-054	11,60	5099032000-060	14,10				
40	5099040029-054	12,60	5099040000-060	15,30				
50	5099050029-054	13,70	5099050000-060	17,00				
65	5099065029-054	17,40	5099065000-060	20,10				
80	5099080029-054	20,00	5099080000-060	24,00				
100	5099100029-054	25,20	5099100000-060	31,50				
125	5099125029-054	39,00						
150	5099150029-054	61,50						

Межфланцевый дисковый обратный клапан сварка/сварка, пружинный механизм

intermediated flanged disc-type non return valve, spring loaded, welding/welding

5093

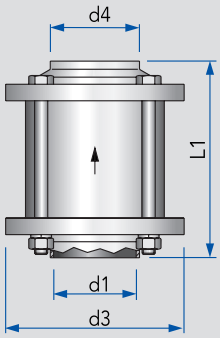

Для всех вариантов установки клапана
P = давление срабатывания, бар

DN	d1	d3	d4	L1	P, бар		кг
25	26	80	29	104	0,13		1,70
32	32	86	35	104	0,10		1,91
40	38	92	41	113	0,14		2,31
50	50	108	53	119	0,15		3,20
65	66	130	70	127	0,16		4,03
80	81	146	85	145	0,16		5,67
100	100	166	104	159	0,07		7,57

Набор уплотнений, для межфланцевых дисковых обратных клапанов

spare seal kit for intermediate flanged non return valves

5095

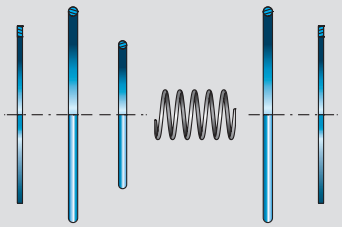

DN							кг
25							0,02
32							0,02
40							0,03
50							0,03
65							0,05
80							0,07
100							0,09

Шаровой обратный клапан резьба/сварка

ball-type non return valve, male/welding

2342
5080

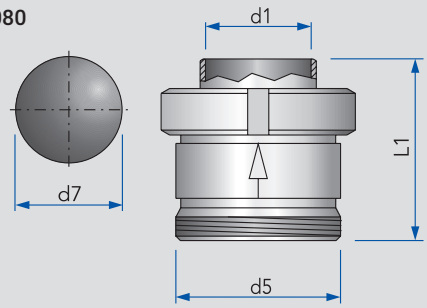

Клапан устанавливается вертикально

DN	d1	d5	d7	L1			кг
25	26	Rd 52×⅙	32	65			0,65
32	32	Rd 58×⅙	35	69			0,75
40	38	Rd 65×⅙	45	78			1,11
50	50	Rd 78×⅙	55	86			1,11
65	66	Rd 95×⅙	75	103			3,70
80	81	Rd 110×¼	90	118			5,13

Деаэрационный клапан

deaeration valve

5098

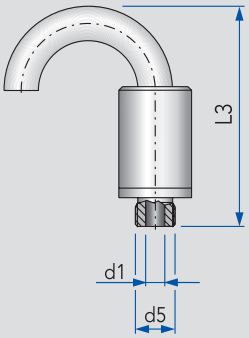

Максимальная пропускная способность (воздух): 18 м³/ч

DN	d1	d5	L3				кг
15	16	G½	115				0,38

ДОМОЙ

Межфланцевый дисковый обратный клапан сварка/сварка, пружинный механизм

intermediated flanged disc-type non return valve, spring loaded, welding/welding

DN	AISI 304L Полированный				AISI 316L Полированный			
	Артикул	Цена €	Артикул	Цена €	Артикул	Цена €	Артикул	Цена €
25	5093025000-020	160,90			5093025000-040	193,00		
32	5093032000-020	207,90			5093032000-040	249,50		
40	5093040000-020	217,50			5093040000-040	261,00		
50	5093050000-020	247,10			5093050000-040	296,60		
65	5093065000-020	337,90			5093065000-040	405,60		
80	5093080000-020	464,90			5093080000-040	557,80		
100	5093100000-020	614,80			5093100000-040	737,80		

Набор уплотнений, для межфланцевых дисковых обратных клапанов

spare seal kit for intermediate flanged non return valves

DN	Исполнение с О-кольцами EPDM		Исполнение с дисковым уплотнением EPDM					
	Артикул	Цена €	Артикул	Цена €	Артикул	Цена €	Артикул	Цена €
25	5095025029-054	17,70	5095025210-060	32,00				
32	5095032029-054	19,90	5095032210-060	34,40				
40	5095040029-054	20,60	5095040210-060	36,20				
50	5095050029-054	22,40	5095050210-060	39,20				
65	5095065029-054	26,00	5095065210-060	43,00				
80	5095080029-054	32,40	5095080210-060	51,50				
100	5095100029-054	41,80	5095100210-060	61,00				

Шаровой обратный клапан резьба/сварка

ball-type non return valve, male/welding

DN	AISI 316L Полированный				Шар со стальным сердечником EPDM, белый			
	Артикул	Цена €	Артикул	Цена €	Артикул	Цена €	Артикул	Цена €
25	5080025000-041	209,70			2342032025-068	18,50		
32	5080032000-041	246,00			2342035025-068	20,90		
40	5080040000-041	257,50			2342045035-068	22,80		
50	5080050000-041	307,00			2342055045-068	26,50		
65	5080065000-041	573,10			2342075065-068	42,80		
80	5080080000-041	795,80			2342090080-068	61,80		

Деаэрационный клапан

deaeration valve

DN					AISI 316L Полированный			
	Артикул	Цена €	Артикул	Цена €	Артикул	Цена €	Артикул	Цена €
15					5098015000-041	141,40		

Двухседельные клапаны

Double seat valves

D5

Оглавление	Overview	Kurzübersicht	
Двухседельные клапаны	Double seat valve	Doppelsitzventil	**5.16**
Двухседельные клапаны со штуцерами промывки	Double seat valve with rinsing connection	Doppelsitzventil mit Schaftspülkammer	**5.17**
3/2 переключающие двухседельные клапаны	3 port double seat change over valve	3/2-Wege Doppelsitz-Umstellventil	**5.17**
Выпускные двухседельные клапаны для емкостей	2 port double seat tank outlet valve	Doppelsitz-Tankauslaufventil	**5.18**
Вварной фланец для выпускных двухседельных клапанов	Welding flange	Blockflansch	**5.18**
Монтажный инструмент для двухседельных клапанов	Assembly tool for double seat valve	Montagewerkzeug für Doppelsitzventil	**5.19**
Односедельные клапаны с двойным уплотнением	Double sealing single seat right angle valve	Doppeldichtendes Einsitzventil	**5.19**
Кронштейн для монтажа датчиков положения	Sensor mounting for doubleseat valves	Sensorhalter	**5.20**
Датчики положения	Proximity switch	Sensor Induktiv	**5.20**
Управляющие головки KI-TOP	KI-TOP Control head	KI-TOP Elektronischer Steuerkopf	**5.20**

Независимые диски для максимальной надежности

Двухседельные клапаны КИЗЕЛЬМАНН — это техническое решение, предназначенное для гарантированного разделения продуктов в автоматизированных технологических линиях. Независимые диски клапана надежно разделяют продукты. В случае выхода одного из уплотнений дисков из строя, жидкость будет направлена в междисковую камеру, а затем по дренажному каналу наружу. Междисковая камера промывается во время флипования верхнего или нижнего диска клапана. Клапаны КИЗЕЛЬМАНН — это высокая эффективность работы и низкая стоимость владения.

Двухседельный клапан

Переключающий двухседельный клапан

Двухседельный клапан для систем вытеснения

Двухседельный выпускной клапан для емкостей

Ваши преимущества:

- **Гигиеничность**
  Абсолютная гарантия от попадания продукта на тыльную сторону уплотнений
- **Сертификат EHEDG**
  Высокая гигиеничность исполнения
- **Минимальное воздействие на продукт**
  Оптимизированное распределение потоков
- **Материал уплотнений k-flex**
  Высокая химическая стойкость обеспечивает широкий диапазон областей применения, наряду с продолжительным сроком службы
- **Надежный контроль течей**
  Переключение клапана без потерь продукта, течь продукта возможна только при выходе уплотнения из строя
- **Все под полным контролем**
  Широчайшие возможности автоматизации: от кронштейна с датчиками положения до управляющих головок AS-Bus с функцией аварийного отключения и светодиодным кольцом индикации положения клапана
- **Простота обслуживания**
  Быстрая и простая замена уплотнений, невозможность неправильной установки уплотнений в клапан
- **Опции**
  Промывка верхнего лантерна клапана

ТЕХНИЧЕСКИЕ ХАРАКТЕРИСТИКИ

Размеры:	DN 25 – 150, 1" – 4"
Материалы **в контакте с продуктом:** **не контакт. с продуктом:**	 1.4404 / AISI 316L 1.4301 / AISI 304 1.4307 / AISI 304L
Уплотнения:	EPDM (SIP 140° C, 30 мин.) сертификат FDA HNBR (SIP 110° C, 30 мин.) сертификат FDA k-flex (SIP 150° C) сертификат FDA
Поверхности:	Ra ≤ 0,8 мкм, электрополировка
Рабочее давление: DN 25 – DN 100 DN 125 / 150 DN 1" – 4"	 макс.10 бар макс. 6 бар макс. 10 бар
Защита от гидроударов:	до 40 бар (клапан закрыт)
Управляющий воздух:	5,5 – 8 бар (меньшее давление воздуха — по запросу)
Рабочая температура:	95° C

Все преимущества — как на ладони

Модульная конструкция управляющей головки
в зависимости от исполнения включает:

- Индикацию положения клапана
- Управление клапаном
- Системы диагностики

Пневматический привод
(с пятилетней гарантией)

- Не требующий обслуживания
- Съемный

Простой монтаж
Для демонтажа внутренней части клапана и пневмопривода, нужно снять только один накидной хомут

Принцип равномерного распределения усилий обеспечивает герметичность в течение длительного времени и защищает клапан от гидроударов. Открытие и закрытие клапана без утечек позволяет избежать потерь продукта, загрязнений междискового пространства и дренажного канала

Сферическая форма корпуса
без застойных зон для надежной защиты продукта от загрязнений и деликатного перемещения через клапан

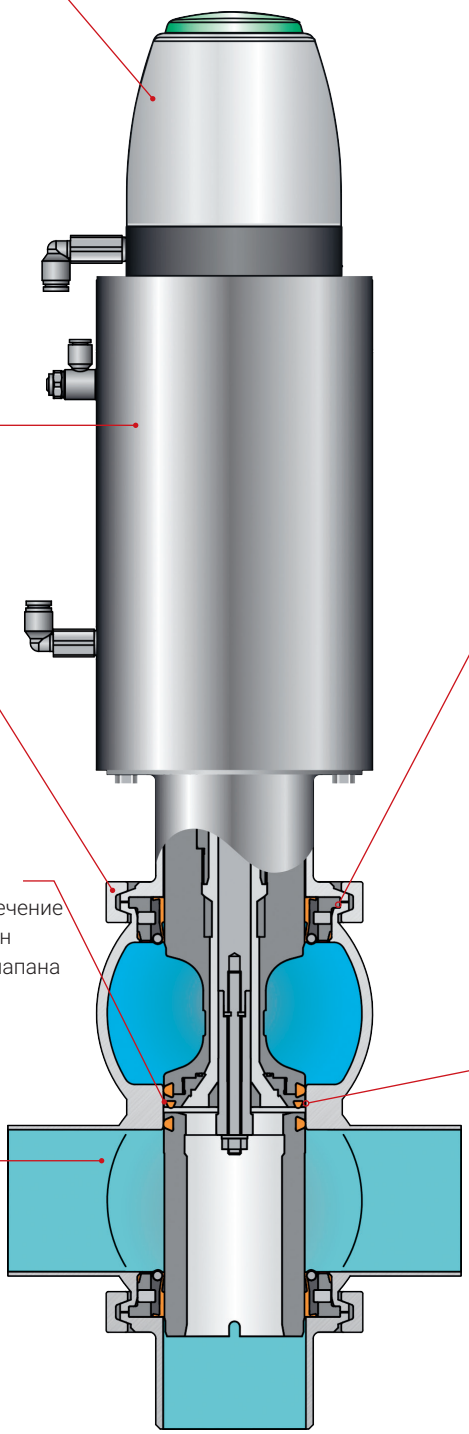

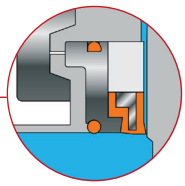

Уплотнения штока с металлическим каркасом гарантируют высокий динамический и статический уровень прилегания

Установка всех уплотнений с металлическим ограничителем без застойных зон

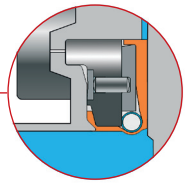

Уплотнения штока с металлическим каркасом из материала k-flex
для различных областей применения

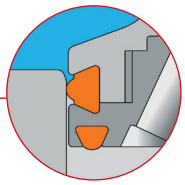

Наборная конструкция дисков
для надежной фиксации и равномерного прилегания уплотнений к стенкам клапана. Абсолютная гарантия от попадания продукта на тыльную сторону уплотнений дисков

Профилированные уплотнения дисков клапана демонстрируют высокую надежность, хорошие динамические характеристики и долговечность

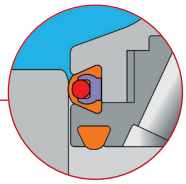

Изготовленные из высокорезистивного материала k-flex уплотнения дисков позволяют значительно расширить область применения клапанов и увеличить межсервисные интервалы

Принцип действия двухседельного клапана

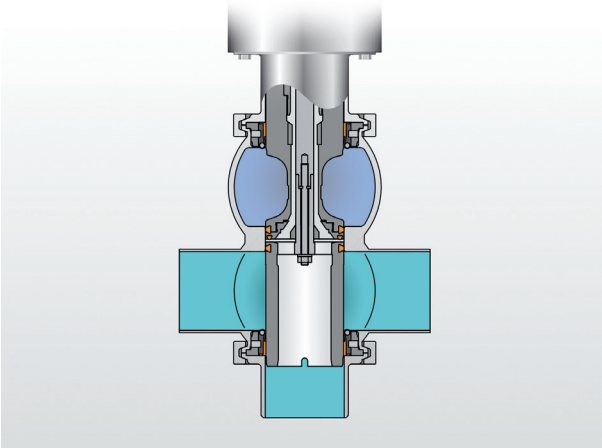

Клапан закрыт

- Надежное разделение продукта и моющих растворов
- Все возможные течи клапана будут выведены наружу через дренажный канал
- Надежная защита от гидроударов

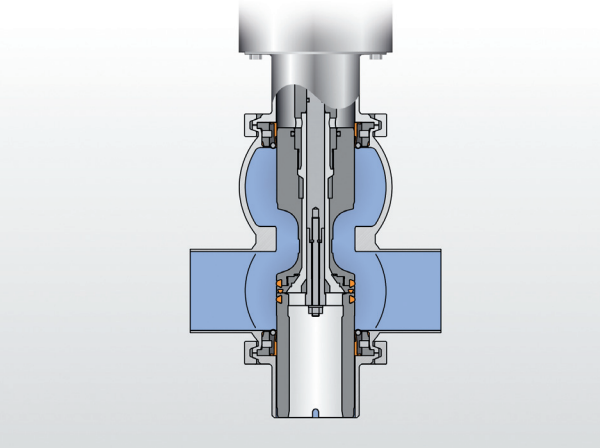

Клапан открыт

- Открытие клапана без потерь продукта
- Дренажный канал закрыт
- Конструкция клапана рассчитана на пропускание большого потока жидкости

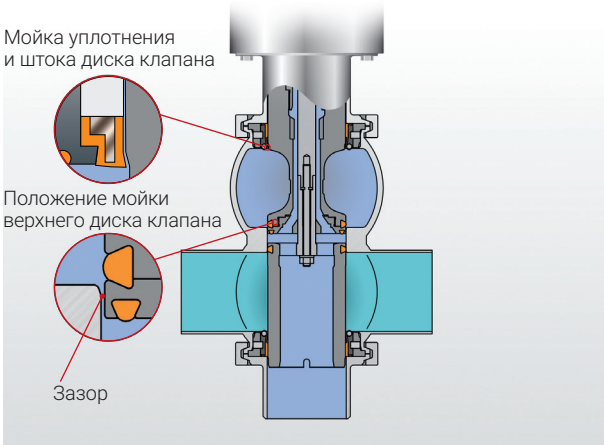

Флипование верхним диском

- Верхний диск клапана поднят
- Мойка и стерилизация уплотнений штока, штока клапана, лантерна, диска клапана и его уплотнений, седла клапана, межседельного пространства и дренажного канала
- Расход моющих растворов определяется величиной зазора между металлическими частями клапана

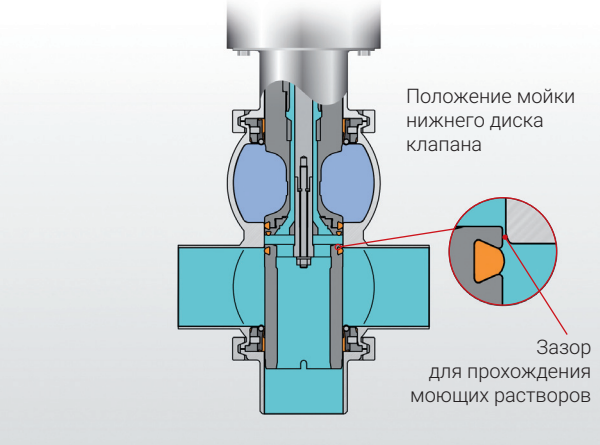

Флипование нижним диском

- Нижний диск клапана опущен
- Мойка и стерилизация уплотнений диска клапана, седла клапана, межседельного пространства с дренажным каналом и камеры клапана
- Расход моющих растворов определяется величиной зазора между металлическими частями клапана

Divided Valve Disks for Maximum Security

KIESELMANN double seat valves are leak-proof valves and serve to separate incompatible products in automatic process plants without contamination. Mixing is reliably prevented by two independent valve disks. In the case of a damaged seal, the medium will drain in a pressure-free way through the leakage gap. Lifting of the upper or lowering of the bottom valve disk enables cleaning of the leakage space.

KIESELMANN double seat valves are characterized by low operating, maintenance and repair costs.

Double Seat Valve

Double Seat Change-over Valve

Double Seat Valve piggable

Double Seat Tank Outlet Valve

Your Advantages:

- **The Hygienic Safety**
  Product penetration to the rear side of the gasket is absolutely impossible
- **EHEDG-certified**
  High hygienic safety due to excellent cleanability
- **Minimised product shear**
  Optimised flow path
- **Sealing material *k-flex***
  Highly chemically resistant *k-flex* valve disk sealing allows for applications with universal media with a long service life
- **Reliable leakage detection**
  Leak-free opening and closing, only a seal failure will cause leakage
- **Everything under control**
  Comprehensive possibility of automation ranging from sensor monitoring via SPS or ASI-BUS control-head, to emergency-off function and valve position display
- **Assembly handling**
  Easy and quick replacement of seals, faulty assembly is not possible
- **Optional**
  Cleaning of inspection lantern is possible

TECHNICAL DATA

Installation sizes:	DN 25 – 150, 1" – 4"
Materials **Product contact:** **Non-product contact:**	 1.4404 / AISI 316L 1.4301 / AISI 304 1.4307 / AISI 304L
Sealings:	EPDM (SIP 140° C, 30 min) FDA compliant HNBR (SIP 110° C, 30 min) FDA compliant *k-flex* (SIP 150° C) FDA conform
Surfaces **Product wetted:**	 Ra ≤ 0.8 µm electro polished
Operating pressure: DN 25 – DN 100 DN 125 / 150 DN 1" – 4"	 max. 10 bar max. 6 bar max. 10 bar
Pressure shock resistance:	up to 40 bar (closed valve position)
Control air:	5.5 – 8 bar (lower control air pressures on request)
Operating temperature:	95° C

All Advantages at a Glance

Modular control head
Depending on the version, including:
- Position indicator and display
- Valve control
- Diagnostic system

Actuator
(with 5 year operation warranty)
- Maintenance-free
- Removable

Simple assembly
Clamp lock for complete removal of valve insert and actuator.

Uniform valve disk sealing principle
results in continuous locking function and protection from pressure shocks. Leakage free opening and closing of the valve avoids product losses and hygienic problems in the leakage chamber.

Spherical shaped housing
Housing design eliminates cleaning shadows to ensure safe cleaning and gentle product handling.

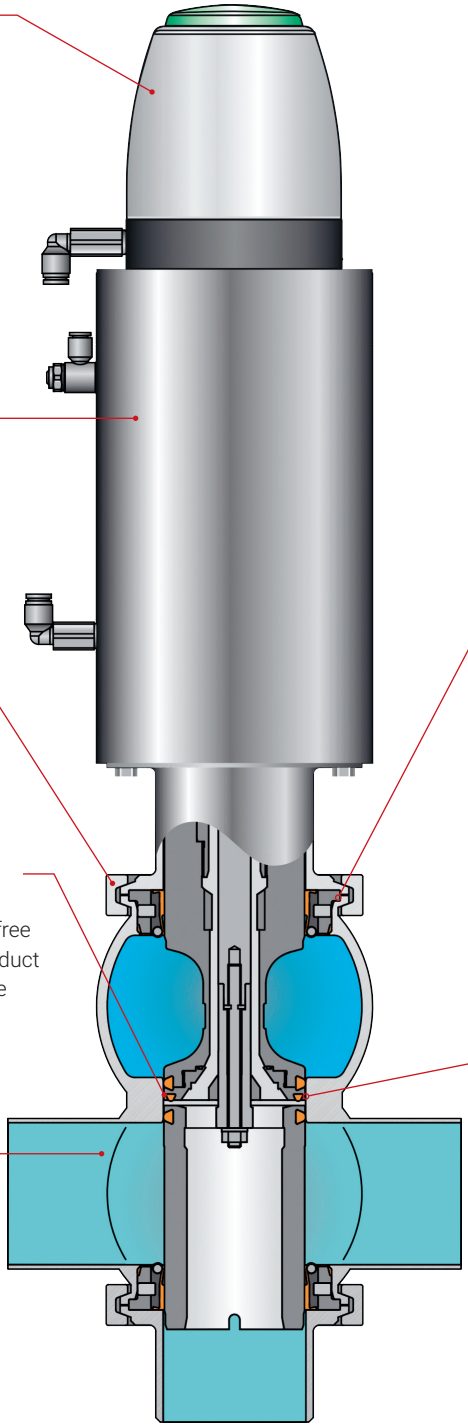

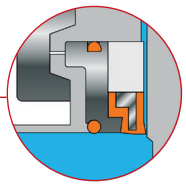

Shaft sealings with metal core
for highest dynamic and static sealing results in defined pre-compression.

Positioning of all sealing elements with metallic limit stop - no clearance.

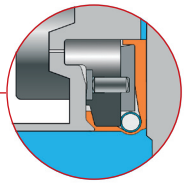

***k-flex* shaft sealings with metallic support**
for universal applications.

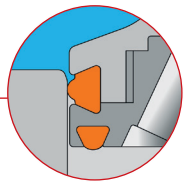

Divided valve disks for hygienic fixation of the disk sealing. Penetration to the rear side of the valve disk sealing is thus absolutely avoided.

Valve disk sealing with FEM optimised sealing form provides for continuously safe and dynamic closing characteristic.

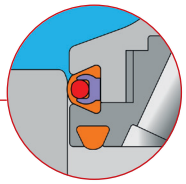

Highly chemically resistant *k-flex* valve disk sealing allows for applications with universal media with a long service life

Detailed functionality of Double Seat Valves

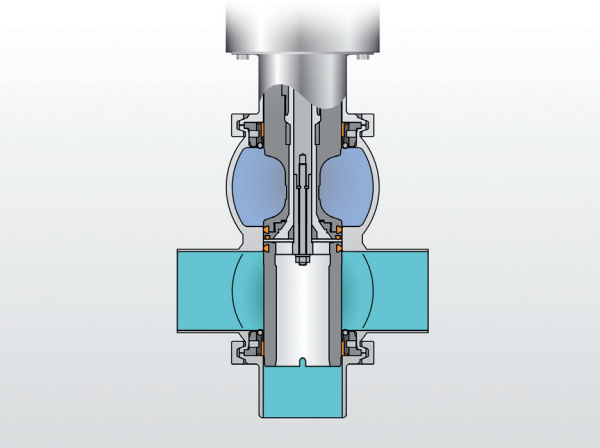

Valve closed

- Secure separation of product and cleaning media
- Possible leakages are diverted via the leakage chamber to the exterior without pressure
- Pressure shock resistant locking position

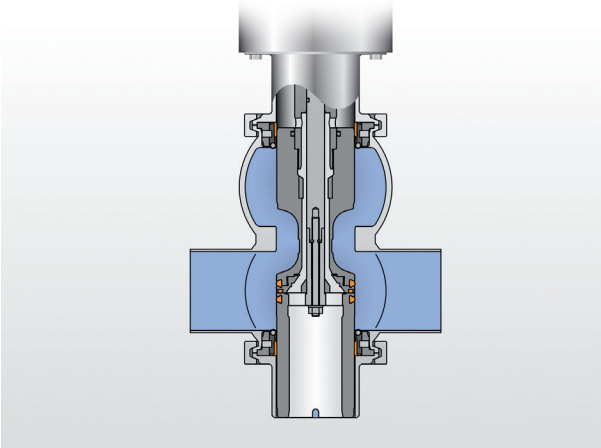

Valve open

- Loss-free switching of the valve
- Leakage chamber closed
- Valve passage designed for large capacity flow

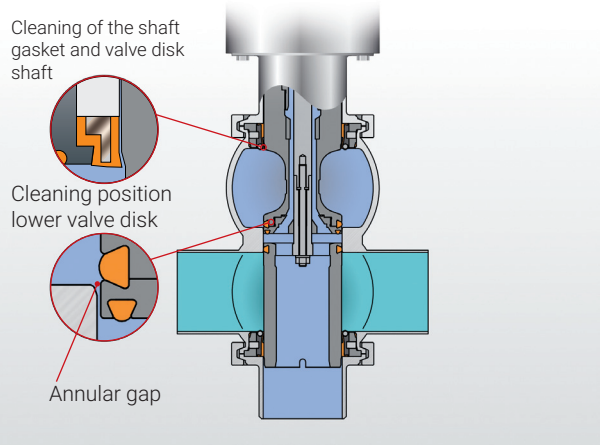

Pulsing of upper valve disk

- Lifting upper valve disk
- Cleaning and sterilization of shaft sealing, valve disk shaft, lantern, valve disk and gaskets, valve seat, leakage space with drainage and protective shell
- Cleaning fluid volume defined by metallic limited annular gap

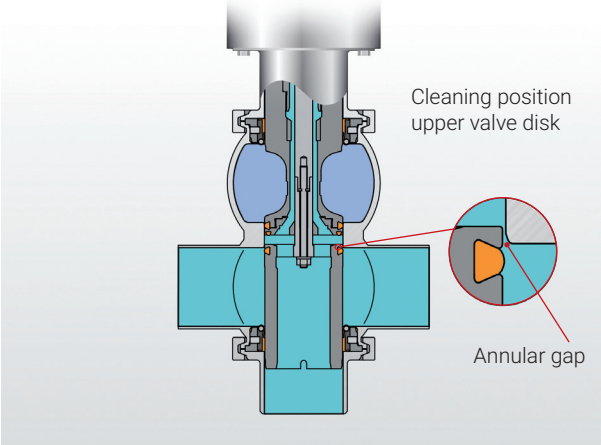

Pulsing of lower valve disk

- Lowering of lower valve disk
- Cleaning and sterilization of valve disk sealing, valve seat, leakage space with drainage and protective shell
- Cleaning fluid volume defined by metallic limited annular gap

Двухседельный клапан, LL-тип

two port double seat valve

5642
5672

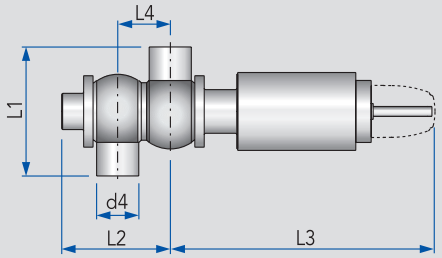

DN	Дюйм	d4	L1	L2	L3	L4		кг
25		29×1,5	150	112	449	46		16,71
40		41×1,5	170	132	452	59		16,46
50		53×1,5	170	155	452	71		17,05
65		70×2,0	210	193	470	87		21,62
80		85×2,0	230	228	536	106		29,73
100		104×2,0	260	269	565	125		42,90
125		129×2,0	320	315	621	150		
150		154×2,0	345	351	635	175		
	2"	50,8×1,65	170	152	450	69		
	2½"	63,5×1,65	210	189	466	81		
	3"	76,1×1,65	230	220	532	98		
	4"	101,6×2,1	260	265	562	122		

Двухседельный клапан, LT-тип

three port double seat valve

5643
5673

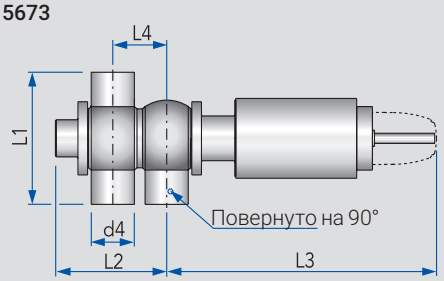

DN	Дюйм	d4	L1	L2	L3	L4		кг
25		29×1,5	150	112	449	46		16,73
40		41×1,5	170	132	452	59		16,47
50		53×1,5	170	155	452	71		17,05
65		70×2,0	210	193	470	87		21,57
80		85×2,0	230	228	536	106		30,55
100		104×2,0	260	269	565	125		44,77
125		125×2,0	320	315	621	150		
150		154×2,0	345	351	635	175		
	2"	50,8×1,65	170	152	450	69		
	2½"	63,5×1,65	210	189	466	81		
	3"	76,1×1,65	230	220	532	98		
	4"	101,6×2,1	260	265	562	122		

Двухседельный клапан, TL-тип

three port double seat valve

5641
5671

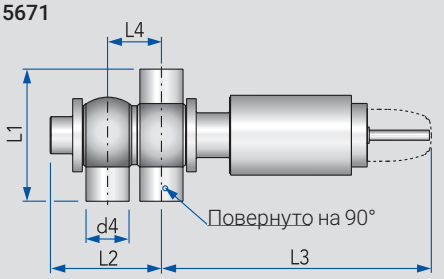

DN	Дюйм	d4	L1	L2	L3	L4		кг
25		29×1,5	150	112	449	46		16,73
40		41×1,5	170	132	452	59		16,47
50		53×1,5	170	155	452	71		17,88
65		70×2,0	210	193	470	87		21,27
80		85×2,0	230	228	536	106		30,55
100		104×2,0	260	269	565	125		44,77
125		129×2,0	320	315	621	150		
150		154×2,0	345	351	635	175		
	2"	50,8×1,65	170	152	450	69		
	2½"	63,5×1,65	210	189	466	81		
	3"	76,1×1,65	230	220	532	98		
	4"	101,6×2,1	260	265	562	122		

Двухседельный клапан, TT-тип

four port double seat valve

5644
5674

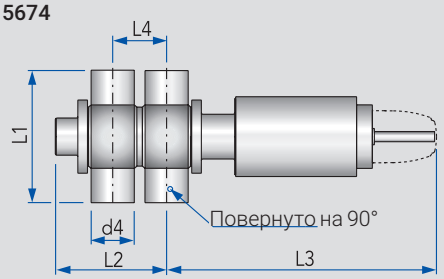

DN	Дюйм	d4	L1	L2	L3	L4		кг
25		29×1,5	150	112	449	46		17,18
40		41×1,5	170	132	452	59		17,76
50		53×1,5	170	155	452	71		17,93
65		70×2,0	210	193	470	87		20,10
80		85×2,0	230	228	536	106		31,00
100		104×2,0	260	269	565	125		44,88
125		129×2,0	320	315	621	150		
150		154×2,0	345	351	635	175		
	2"	50,8×1,65	170	152	450	69		
	2½"	63,5×1,65	210	189	466	81		
	3"	76,1×1,65	230	220	532	98		
	4"	101,6×2,1	260	265	562	122		

ДОМОЙ

Двухседельный клапан, LL-тип

two port double seat valve

		AISI 316L - EPDM DN 25, 125, 150 исполнения с О-кольцами		AISI 316L - HNBR DN 25, 125, 150 исполнения с О-кольцами		AISI 316L - *k-flex* / EPDM		AISI 316L - *k-flex*	
DN	Дюйм	Артикул	Цена €	Артикул	Цена €	Артикул	Цена €	Артикул	Цена €
25		5672025130-041	2 072,70	5672025420-041	2 072,70				
40		5672040730-041	2 108,40	5672040720-041	2 108,40	5642040530-041	2 272,20	5642040500-041	2 613,50
50		5672050730-041	2 147,30	5672050720-041	2 147,30	5642050530-041	2 311,10	5642050500-041	2 696,40
65		5672065730-041	2 600,90	5672065720-041	2 600,90	5642065530-041	2 779,40	5642065500-041	3 197,30
80		5672080730-041	3 208,80	5672080720-041	3 208,80	5642080530-041	3 439,80	5642080500-041	3 945,90
100		5672100730-041	4 125,50	5672100720-041	4 125,50	5642100530-041	4 388,00	5642100500-041	4 904,60
125		5672125730-041	6 184,50	5672125720-041	6 184,50				
150		5672150730-041		5672150720-041					
	2“	5672051730-041	2 362,50						
	2½“	5672064730-041	2 861,30						
	3“	5672076730-041	3 530,10						
	4“	5672101730-041	4 538,10						

Двухседельный клапан, LT-тип

three port double seat valve

		AISI 316L - EPDM DN 25,125, 150 исполнения с О-кольцами		AISI 316L - HNBR DN 25, 125, 150 исполнения с О-кольцами		AISI 316L - *k-flex* / EPDM		AISI 316L - *k-flex*	
DN	Дюйм	Артикул	Цена €	Артикул	Цена €	Артикул	Цена €	Артикул	Цена €
25		5673025130-041	2 131,50	5673025420-041	2 131,50				
40		5673040730-041	2 167,20	5673040720-041	2 167,20	5643040530-041	2 331,00	5643040500-041	2 672,30
50		5673050730-041	2 207,10	5673050720-041	2 207,10	5643050530-041	2 370,90	5643050500-041	2 756,30
65		5673065730-041	2 682,80	5673065720-041	2 682,80	5643065530-041	2 861,30	5643065500-041	3 279,20
80		5673080730-041	3 300,20	5673080720-041	3 300,20	5643080530-041	3 536,40	5643080500-041	4 037,30
100		5673100730-041	4 223,10	5673100720-041	4 223,10	5643100530-041	4 485,60	5643100500-041	5 002,20
125		5673125730-041	6 289,50	5673125720-041	6 289,50				
150		5673150730-041		5673150720-041					
	2“	5673051730-041	2 422,40						
	2½“	5673064730-041	2 943,20						
	3“	5673076730-041	3 621,50						
	4“	5673101730-041	4 643,10						

Двухседельный клапан, TL-тип

three port double seat valve

		AISI 316L - EPDM DN 25, 125,150 исполнения с О-кольцами		AISI 316L - HNBR DN 25, 125, 150 исполнения с О-кольцами		AISI 316L - *k-flex* / EPDM		AISI 316L *k-flex*	
DN	Дюйм	Артикул	Цена €	Артикул	Цена €	Артикул	Цена €	Артикул	Цена €
25		5671025130-041	2 131,50	5671025420-041	2 131,50				
40		5671040730-041	2 167,20	5671040720-041	2 167,20	5641040530-041	2 331,00	5641040500-041	2 672,30
50		5671050730-041	2 207,10	5671050720-041	2 207,10	5641050530-041	2 370,90	5641050500-041	2 756,30
65		5671065730-041	2 682,80	5671065720-041	2 682,80	5641065530-041	2 861,30	5641065500-041	3 279,20
80		5671080730-041	3 300,20	5671080720-041	3 300,20	5641080530-041	3 536,40	5641080500-041	4 037,30
100		5671100730-041	4 223,10	5671100720-041	4 223,10	5641100530-041	4 485,60	5641100500-041	5 002,20
125		5671125730-041	6 289,50	5671125720-041	6 289,50				
150		5671150730-041		5671150720-041					
	2“	5671051730-041	2 422,40						
	2½“	5671064730-041	2 943,20						
	3“	5671076730-041	3 621,50						
	4“	5671101730-041	4 643,10						

Двухседельный клапан, TT-тип

four port double seat valve

		AISI 316L - EPDM DN 25, 125, 150 исполнения с О-кольцами		AISI 316L - HNBR DN 25, 125, 150 исполнения с О-кольцами		AISI 316L - *k-flex* / EPDM		AISI 316L *k-flex*	
DN	Дюйм	Артикул	Цена €	Артикул	Цена €	Артикул	Цена €	Артикул	Цена €
25		5674025130-041	2 189,30	5674025420-041	2 189,30				
40		5674040730-041	2 226,00	5674040720-041	2 226,00	5644040530-041	2 389,80	5644040500-041	2 731,10
50		5674050730-041	2 267,00	5674050720-041	2 267,00	5644050530-041	2 430,80	5644050500-041	2 816,10
65		5674065730-041	2 765,70	5674065720-041	2 765,70	5644065530-041	2 944,20	5644065500-041	3 362,10
80		5674080730-041	3 391,50	5674080720-041	3 391,50	5644080530-041	3 622,50	5644100500-041	5 100,90
100		5674100730-041	4 321,80	5674100720-041	4 321,80	5644100530-041	4 584,30	5644100500-041	5 100,90
125		5674125730-041	6 395,60	5674125720-041	6 395,60				
150		5674150730-041		5674150720-041					
	2“	5674051730-041	2 482,20						
	2½“	5674064730-041	3 025,10						
	3“	5674076730-041	3 712,80						
	4“	5674101730-041	4 748,10						

Двухседельный клапан, со штуцерами для промывки верхнего лантерна

double seat valve with upper lantern rinsing connections

5671
5672
5673
5674

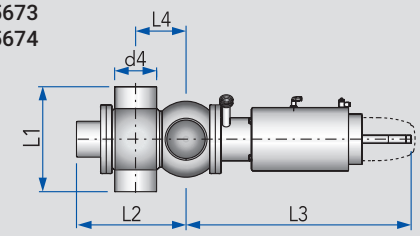

DN	d4	L1	L2	L3	L4		кг
40	41×1,5	170	132	452	59		15,30
50	53×1,5	170	155	452	71		17,13
65	70×2,0	210	195	470	87		19,56
80	85×2,0	230	228	536	106		21,40
100	104×2,0	260	269	565	125		25,90

Набор уплотнений для двухседельных клапанов

spare seal kit for double seat valves

5640
5670

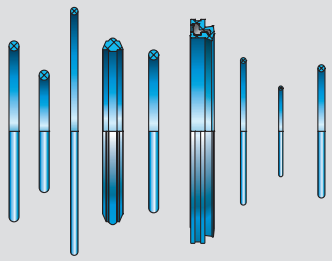

DN	Дюйм							кг
25								0,08
40								0,10
50	2″							0,13
65	2½″							0,10
80	3″							0,14
100	4″							0,16
125								
150								

3/2-ходовой двухседельный переключающий клапан, LLL-тип

three port double seat change over valve

5625

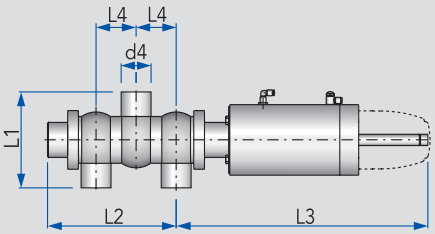

DN	d4	L1	L2	L3	L4		кг
40	41×1,5	170	193	442	59		18,91
50	53×1,5	170	228	451	71		19,85
65	70×2,0	210	276	472	87		23,90
80	85×2,0	230	334	536	106		36,20
100	104×2,0	260	398	559	125		54,72

Набор уплотнений для 3/2-ходовых переключающих двухседельных клапанов

spae seal kit for double seat change over valves

5625

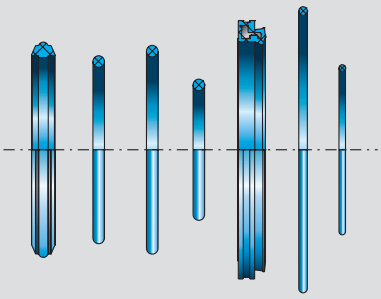

DN							кг
40							0,09
50							0,08
65							0,09
80							0,13
100							0,16

ДОМОЙ

Двухседельный клапан, со штуцерами для промывки верхнего лантерна
double seat valve with upper lantern rinsing connections

DN	AISI 316L - EPDM LL-тип		AISI 316L - EPDM LT-тип		AISI 316L - EPDM TL-тип		AISI 316L - EPDM TT-тип	
	Артикул	Цена €	Артикул	Цена €	Артикул	Цена €	Артикул	Цена €
40	5672040760-041		5673040760-041		5671040760-041		5674040760-041	
50	5672050760-041		5673050760-041		5671050760-041		5674050760-041	
65	5672065760-041		5673065760-041		5671065760-041		5674065760-041	
80	5672080760-041		5673080760-041		5671080760-041		5674080760-041	
100	5672100760-041		5673100760-041		5671100760-041		5674100760-041	

Набор уплотнений для двухседельных клапанов
spare seal kit for double seat valves

DN	Дюйм	EPDM		HNBR		*k-flex* / EPDM		*k-flex*	
		Артикул	Цена €	Артикул	Цена €	Артикул	Цена €	Артикул	Цена €
25		5670025130-000	75,00	5670025420-000	97,70				
40		5670040739-020	97,00	5670040729-020	137,40	5640040539-000	234,20	5640040509-000	312,90
50	2“	5670050739-020	97,00	5670050729-020	137,40	5640050539-000	240,50	5640050509-000	312,90
65	2½“	5670065739-020	144,10	5670065729-020	165,90	5640065539-000	270,90	5640065509-000	362,30
80	3“	5670080739-020	164,00	5670080729-020	202,30	5640080539-000	342,30	5640080509-000	417,90
100	4“	5670100739-020	203,10	5670100729-020	234,20	5640100539-000	400,10	5640100509-000	485,10
125		5670125739-000	232,30	5670125729-000	281,40				
150		5670150739-000		5670150729-000					

3/2-ходовой двухседельный переключающий клапан, LLL-тип
three port double seat change over valve

DN					AISI 316L - EPDM Полированный		AISI 316L - HNBR Полированный	
		Артикул	Цена €	Артикул	Цена €	Артикул	Цена €	Артикул	Цена €
40						5625040730-041	3 102,80	5625040720-041	2 803,50
50						5625050730-041	3 150,00	5625050720-041	3 160,50
65						5625065730-041	3 806,30	5625065720-041	3 822,00
80						5625080730-041	4 457,30	5625080720-041	4 473,00
100						5625100730-041	5 790,80	5625100720-041	5 806,50

Набор уплотнений для 3/2-ходовых переключающих двухседельных клапанов
spae seal kit for double seat change over valves

DN	EPDM		HNBR					
	Артикул	Цена €	Артикул	Цена €	Артикул	Цена €	Артикул	Цена €
40	5625040739-020	148,20	5625040729-020	165,80				
50	5625050739-020	148,20	5625050729-020	165,80				
65	5625065739-020	164,80	5625065729-020	192,30				
80	5625080739-020	202,30	5625080729-020	245,20				
100	5625100739-020	237,60	5625100729-020	271,70				

Двухседельный выпускной клапан для емкости, L-тип

two port double seat tank outlet valve

5629

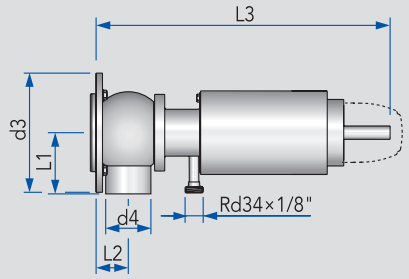

В сборе с винтами и уплотнением
без вварного фланца для емкости

DN	d4	d3	L1	L2	L3		кг
50	53×1,5	Ø146	85	46	497		14,85
65	70×2,0	Ø173	105	66	535		20,16
80	85×2,0	Ø186	115	71	609		24,90
100	104×2,0	Ø219	130	92	660		34,80
125	129×2,0	Ø248	160	104	725		42,10
150							

Двухседельный выпускной клапан для емкости, T-тип

three port double seat tank outlet valve

5629

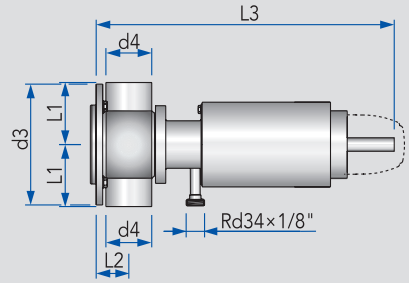

В сборе с винтами и уплотнением
без вварного фланца для емкости

DN	d4	d3	L1	L2	L3		кг
50	53×1,5	Ø146	85	46	497		14,85
65	70×2,0	Ø173	105	66	535		20,16
80	85×2,0	Ø186	115	71	609		24,90
100	104×2,0	Ø219	130	92	660		34,80
125	129×2,0	Ø248	160	104	725		42,10
150							50,30

Вварной фланец для двухседельных выпускных клапанов, для монтажа на емкость

welding flange for tank outlet double seat valves

5629

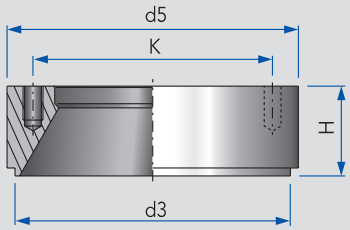

DN	d3	d5	H	K			кг
50	138	146	45	120			2,46
65	165	173	45	146			3,01
80	192	200	45	160			5,28
100	236	248	47	191			7,55
125	236	248	50	200			
150							

Набор уплотнений для двухседельных выпускных клапанов

spare seal kit for double seat tank outlet valves

5629

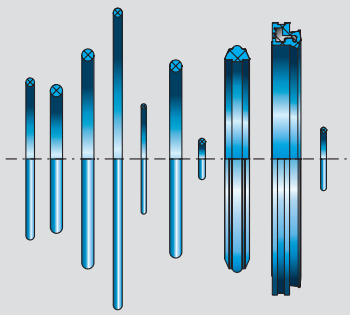

DN							кг
50							0,05
65							0,05
80							0,07
100							0,09
125							0,10
150							0,11

ДОМОЙ

Двухседельный выпускной клапан для емкости, L-тип

two port double seat tank outlet valve

					AISI 316L - EPDM		AISI 316L - HNBR	
DN	Артикул	Цена €	Артикул	Цена €	Артикул	Цена €	Артикул	Цена €
50					5629050730-041	2 212,50	5629050720-041	2 212,50
65					5629065730-041	2 678,00	5629065720-041	2 678,00
80					5629080710-041	3 305,30	5629080700-041	3 305,30
100					5629100730-041	4 248,80	5629100720-041	4 248,80
125					5629125730-041	6 370,60	5629125720-041	6 370,60
150					5629150730-041	8 219,40	5629150720-041	8 219,40

Двухседельный выпускной клапан для емкости, T-тип

three port double seat tank outlet valve

					AISI 316L - EPDM		AISI 316L- HNBR	
DN	Артикул	Цена €	Артикул	Цена €	Артикул	Цена €	Артикул	Цена €
50					5629050732-041	2 274,30	5629050722-041	2 274,30
65					5629065732-041	2 763,50	5629065722-041	2 763,50
80					5629080712-041	3 399,00	5629080702-041	3 399,00
100					5629100732-041	4 349,70	5629100722-041	4 349,70
125					5629125732-041	6 478,70	5629125722-041	6 478,70
150					5629150732-041	8 435,70	5629150722-041	8 435,70

Вварной фланец для двухседельных выпускных клапанов, для монтажа на емкость

welding flange for tank outlet double seat valves

					AISI 316L blank			
DN	Артикул	Цена €	Артикул	Цена €	Артикул	Цена €	Артикул	Цена €
50					5629050002-040	198,50		
65					5629065002-040	220,50		
80					5629080002-040	378,00		
100					5629100010-040	417,00		
125					5629125002-040	436,00		
150					5629150010-040	556,00		

Набор уплотнений для двухседельных выпускных клапанов

spare seal kit for double seat tank outlet valves

	EPDM		HNBR					
DN	Артикул	Цена €	Артикул	Цена €	Артикул	Цена €	Артикул	Цена €
50	5629050739-020	96,20	5629050729-020	118,20				
65	5629065739-020	111,00	5629065729-020	137,00				
80	5629080719-020	129,80	5629080709-020	161,60				
100	5629100739-020	161,30	5629100729-020	203,10				
125	5629125739-000	178,10	5629125729-000	234,90				
150	5629150739-000		5629150729-000					

Набор монтажного инструмента, для обслуживания двухседельных клапанов

assembly tool kit for double seat valves

5670

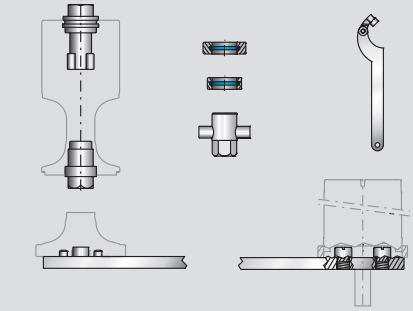

DN							кг
25-65							2,78
80-100							5,20
125-150							7,00

Односедельный клапан KI-DS с двойным уплотнением, L-тип, пневматический привод

double-sealing KI-DS single seat right angle valve, pneumatic

5521

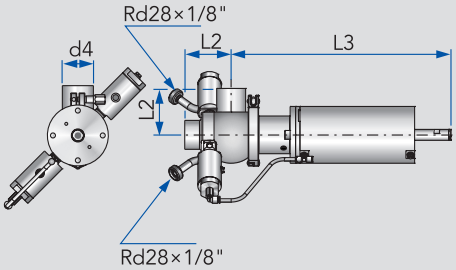

DN	d4	L2	L3				кг
25	29	79	330				5,20
40	41	85	324				8,56
50	53	85	330				13,07
65	70	105	338				25,30
80	85	115	341				32,60
100	104	130	350				40,46

Односедельный клапан KI-DS с двойным уплотнением, T-тип, пневматический привод

double-sealing KI-DS single seat T-valve, pneumatic

5522

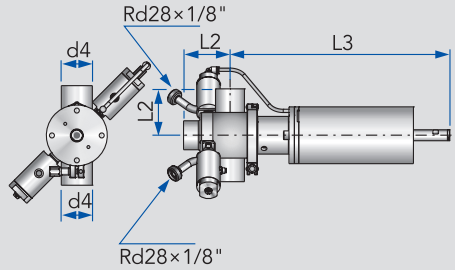

DN	d4	L2	L3				кг
25	29	79	330				5,20
40	41	85	324				8,56
50	53	85	330				13,07
65	70	105	338				25,30
80	85	115	341				32,60
100	104	130	350				40,60

Набор уплотнений для односедельных клапанов KI-DS с двойным уплотнением

spare seal kit for double-sealing KI-DS single seat valves

5522

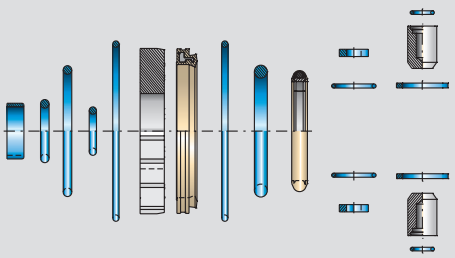

DN							кг
25							0,06
40							0,06
50							0,06
65							0,06
80							0,12
100							0,12

ДОМОЙ

Набор монтажного инструмента, для обслуживания двухседельных клапанов
assembly tool kit for double seat valves

DN	Набор монтажного инструмента				Кофр с набором монтажного инструмента			
	Артикул	Цена €	Артикул	Цена €	Артикул	Цена €	Артикул	Цена €
25-65	5670065100-000	649,00			5670000006-000	1049,00		
80-100	5670100100-000	872,00			5670000006-000	1272,00		
125-150	5670150100-000	869,00						

Односедельный клапан KI-DS с двойным уплотнением, L-тип, пневматический привод
double-sealing KI-DS single seat right angle valve, pneumatic

DN					AISI 316L - EPDM Полированный, возд. откр./пруж. закр.			
	Артикул	Цена €	Артикул	Цена €	Артикул	Цена €	Артикул	Цена €
25					5521025130-041	1 322,00		
40					5521040130-041	1 390,00		
50					5521050130-041	1 538,00		
65					5521065130-041	1 994,00		
80					5521080130-041	2 371,00		
100					5521100130-041	2 850,00		

Односедельный клапан KI-DS с двойным уплотнением, T-тип, пневматический привод
double-sealing KI-DS single seat T-valve, pneumatic

DN					AISI 316L - EPDM Полированный, возд. откр./пруж. закр.			
	Артикул	Цена €	Артикул	Цена €	Артикул	Цена €	Артикул	Цена €
25					5522025130-041	1 442,00		
40					5522040130-041	1 515,00		
50					5522050130-041	1 668,00		
65					5522065130-041	2 134,00		
80					5522080130-041	2 521,00		
100					5522100130-041	3 010,00		

Набор уплотнений для односедельных клапанов KI-DS с двойным уплотнением
spare seal kit for double-sealing KI-DS single seat valves

DN	EPDM контактирующие с продуктом уплотнения		HNBR контактирующие с продуктом уплотнения					
	Артикул	Цена €	Артикул	Цена €	Артикул	Цена €	Артикул	Цена €
25	5522025990-054	41,60	5522025990-050	87,60				
40	5522040990-054	41,60	5522040990-050	87,60				
50	5522050990-054	44,70	5522050990-050	93,30				
65	5522065990-054	48,70	5522065990-050	102,90				
80	5522080990-054	56,40	5522080990-050	118,80				
100	5522100990-054	62,60	5522100990-050	133,20				

Кронштейн для монтажа датчиков положения, для двухседельных клапанов

sensor mounting for double seat valves

5630

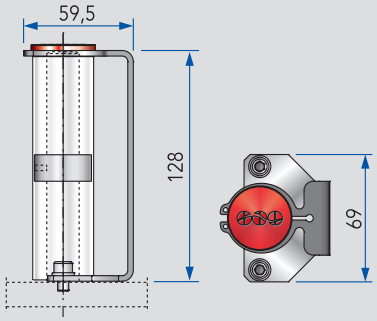

DN							кг
25-150							

Датчик положения, нержавеющая сталь, класс защиты IP67

stainless steel proximity switch IP67

8615

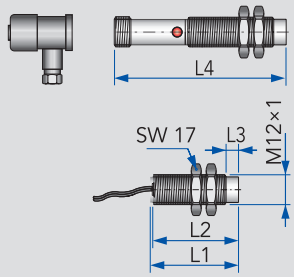

24 В DC
M12x1
Расстояние срабатывания 4 мм
Монтаж незаподлицо
PNP ЗАКР.
Кабель 3 м/Разъем M12

DN	L1	L2	L3	L4			кг
M12	36	35	5	70			0,14

Управляющая головка KI-TOP, для двухседельных клапанов

control head KI-TOP for doubleseat valves

5631

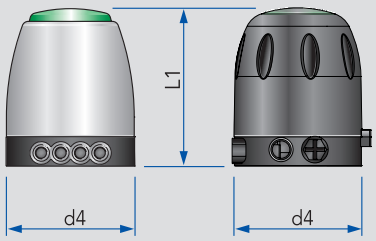

В сборе с соленоидными клапанами,
датчиками положения,
платой управления

DN	d4	L1					кг
Тонированная крышка из пластика	105	129					
Крышка из нержавеющей стали со светодиодным кольцом индикации	105	129					

ДОМОЙ

Кронштейн для монтажа датчиков положения, для двухседельных клапанов

sensor mounting for double seat valves

DN	Артикул	Цена €	Артикул	Цена €	Артикул	Цена €	Артикул	Цена €
25-150	5630005025-000	45,20						

Датчик положения, нержавеющая сталь, класс защиты IP67

stainless steel proximity switch IP67

DN	Датчик положения с кабелем		Датчик положения с разъемом M12		Кабельный разъем M12			
	Артикул	Цена €	Артикул	Цена €	Артикул	Цена €	Артикул	Цена €
M12	8615150101-000	31,00	8615150168-000	31,00	8615150136-000	16,90		

Управляющая головка KI-TOP, для двухседельных клапанов

control head KI-TOP for doubleseat valves

DN	1 соленоидный клапан, плата SPS 2 датчика положения		1 соленоидный клапан, плата ASI-BUS 2 датчика положения, разъем VAMP		3 соленоидных клапана, плата SPS 2 датчика положения		3 соленоидных клапана, плата ASI-BUS 2 датчика положения, разъем VAMP	
	Артикул	Цена €	Артикул	Цена €	Артикул	Цена €	Артикул	Цена €
Тонированная пластиковая крышка	5631001000-000	321,00	5631201000-000	367,00	5631003000-000	463,00	5631203000-000	509,00
Крышка из нержавеющей стали со светодиодным кольцом индикации	5631001100-000	406,00	5631201100-000	453,00	5631003100-000	548,00	5631203100-000	594,00

Асептические клапаны

Aseptic valves

A5

KIESELMANN | FLUID PROCESS GROUP

ДОМЭИ

Оглавление	Overview	Kurzübersicht	
Асептические односедельные клапаны ГЕМБРА L-тип	GEMBRA aseptic single seat right angle valve	GEMBRA Aseptik-Eckventil	**5.21**
Асептические односедельные клапаны ГЕМБРА T-тип	GEMBRA aseptic single seat T-valve	GEMBRA Aseptik-T-Ventil	**5.21**
Асептические односедельные клапаны ГЕМБРА LL- и TL-тип	GEMBRA aseptic change over valve	GEMBRA Aseptik-Umstellventil	**5.21**
Асептические односедельные выпускные клапаны ГЕМБРА	GEMBRA aseptic single seat tank outlet valve	GEMBRA Aseptik-Tankauslaufventil	**5.22**
Вварной фланец для односедельных асептических выпускных клапанов ГЕМБРА	Welding flange for tank outlet valve	Blockflansch für GEMBRA Aseptik-Tankauslaufventil	**5.22**
Управляющие головки KI-TOP для асептических односедельных клапанов ГЕМБРА	KI-TOP Control head for GEMBRA aseptic single seat valve	KI-TOP Elektronischer Steuerkopf für GEMBRA Aseptik-Einsitzventil	**5.23**
Асептические двухседельные клапаны ГЕМБРА	GEMBRA aseptic double seat valve	GEMBRA Aseptik-Doppelsitzventil	**5.23**
Асептические двухседельные выпускные клапаны ГЕМБРА	Aseptic tank outlet double seat valve	GEMBRA Aseptik-Tankauslauf-Doppelsitzventil	**5.24**
Вварной фланец для двухседельных асептических выпускных клапанов ГЕМБРА	Welding flange for tank outlet double seat valve	Blockflansch für GEMBRA Aseptik-Tankauslauf-Doppelsitzventil	**5.24**
Кронштейн для монтажа датчиков положения	Sensor mounting	Sensorhalter	**5.25**
Датчики положения	Proximity switch	Sensor Induktiv	**5.25**
Управляющие головки KI-TOP для асептических двухседельных клапанов ГЕМБРА	KI-TOP Control head for GEMBRA aseptic double seat valve	KI-TOP Elektronischer Steuerkopf für GEMBRA Aseptik-Doppelsitzventil	**5.25**

Полностью асептический

Серия одно- и двухседельных клапанов ГЕМБРА — это одна из вершин в конструировании асептической техники. Модернизация проверенных временем решений изоляции штока клапана, позволяет нам предложить не только наивысшую надежность, но и продолжительный срок службы.

Клапаны ГЕМБРА выпускаются в одно- и двухседельном исполнении, включая выпускные клапаны для емкостей.

Полностью асептический!

Флагманом серии ГЕМБРА является полноценный двухседельный клапан в асептическом исполнении.

Конструкция клапана соединяет в себе фундаментальные основы двухседельной защиты со строжайшими требованиями асептических технологий.

Благодаря широкому диапазону открытия и тангенциальному входу к диафрагме, мембранная техника обеспечивает оптимальность протекания продуктов через клапан.

Отсутствие в конструкции корпуса клапана непромываемых зон, а также особенности конструкции мембран, позволяют обеспечить деликатное перекачивание через клапан продуктов.

Все контактирующие с продуктом уплотнения изготовлены из материала k-flex и PTFE. Они не только износостойки, терморезистивны, не чувствительны к агрессивным средам и имеют большой срок службы, но еще и прекрасно промываются.

Преимущества технологии ГЕМБРА

- Полностью герметичная диафрагменная система уплотнений
- Гигиеничность конструкции с превосходной промываемостью
- Прочный материал уплотнений k-flex
- Большой ход поршня
- Непрерываемый поток продукта
- Простая и быстрая сборка с легкодоступными элементами
- Экономичное обслуживание

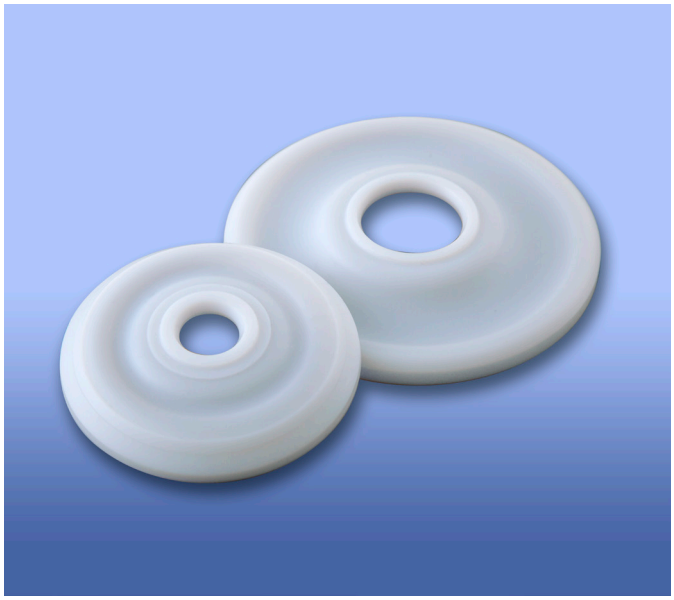

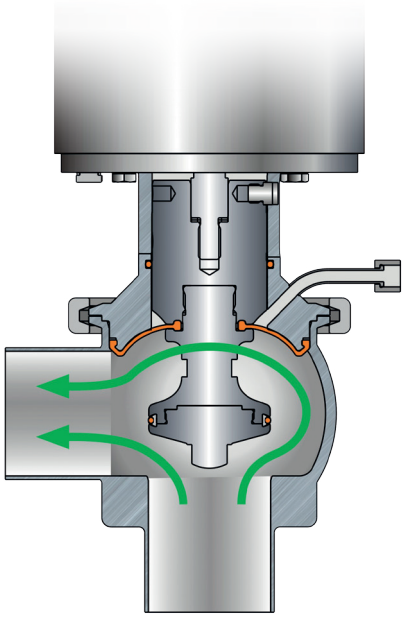

Оптимизированный поток продукта в клапане ГЕМБРА

ТЕХНИЧЕСКИЕ ХАРАКТЕРИСТИКИ	
Размеры:	DN 40 – 80 Трубы в соответствии с DIN EN 10357 - Ряд A DIN 11866 Ряд A
Материалы **в контакте с продуктом:** **не конт. с продуктом:**	 1.4404 / AISI 316L 1.4301 / AISI 304
Материалы уплотнений:	k-flex / PTFE (сертификат FDA)
Поверхности:	Ra ≤ 0,8 мкм, электропол.
Рабочая температура:	макс. 95° C
Температура стерилизации:	макс. 140° C, 30 мин.
Температура окр. воздуха:	+4° – +45° C
Рабочее давление продукта:	DN 40 – 65 макс. 10 бар DN 80 макс. 8 бар
Стойкость мембран к давлению:	макс. 30 бар
Управляющий воздух:	5,5 – 8 бар

Односедельные клапаны ГЕМБРА с радиальным уплотнением

Безопасное прохождение кусочков фруктов через уплотнения

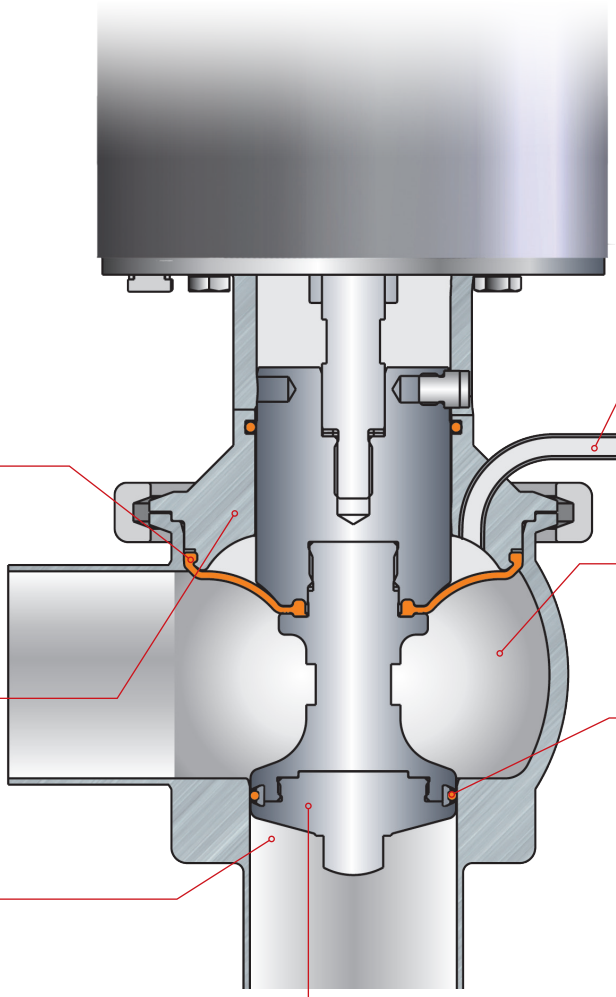

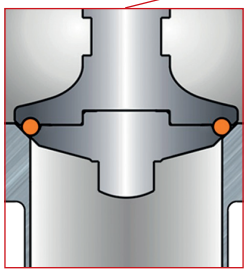

Уплотнения k-flex с металлическим ограничителем

Альтернатива: Односедельный клапан ГЕМБРА с осевым уплотнением

Это исполнение отличает больший ход штока, позволяющий проходить через седло клапана более крупным частицам продукта.

Типы корпусов:
L-, T-, LL-типы и выпускной клапан для емкостей

Односедельные клапаны ГЕМБРА — для каждой задачи есть свой клапан

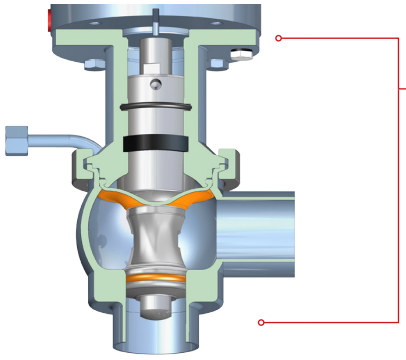

Односедельные клапаны ГЕМБРА L-типа:

- Асептическое отсечение сред без загрязнений

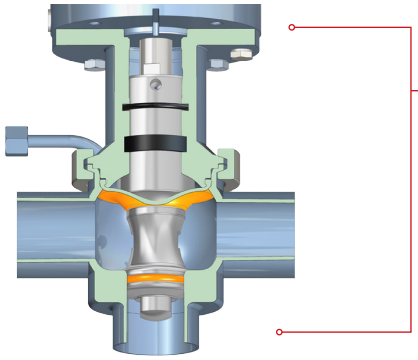

Односедельные клапаны ГЕМБРА T-типа:

- Асептическое отсечение сред и переключение потоков без загрязнений

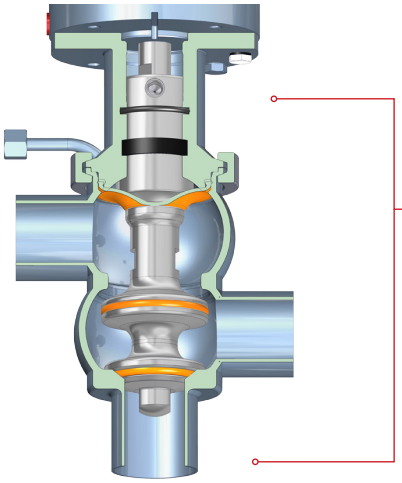

Односедельные клапаны ГЕМБРА LL-типа:

- Асептическое отсечение сред и переключение потоков без загрязнений

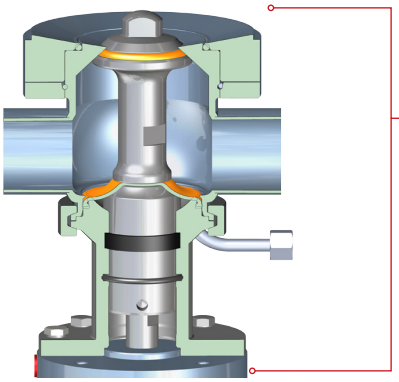

Односедельные выпускные клапаны ГЕМБРА:

- Асептическое наполнение и опорожнение емкостей без загрязнений

Двухседельные клапаны ГЕМБРА — серьезный аргумент для асептических технологий

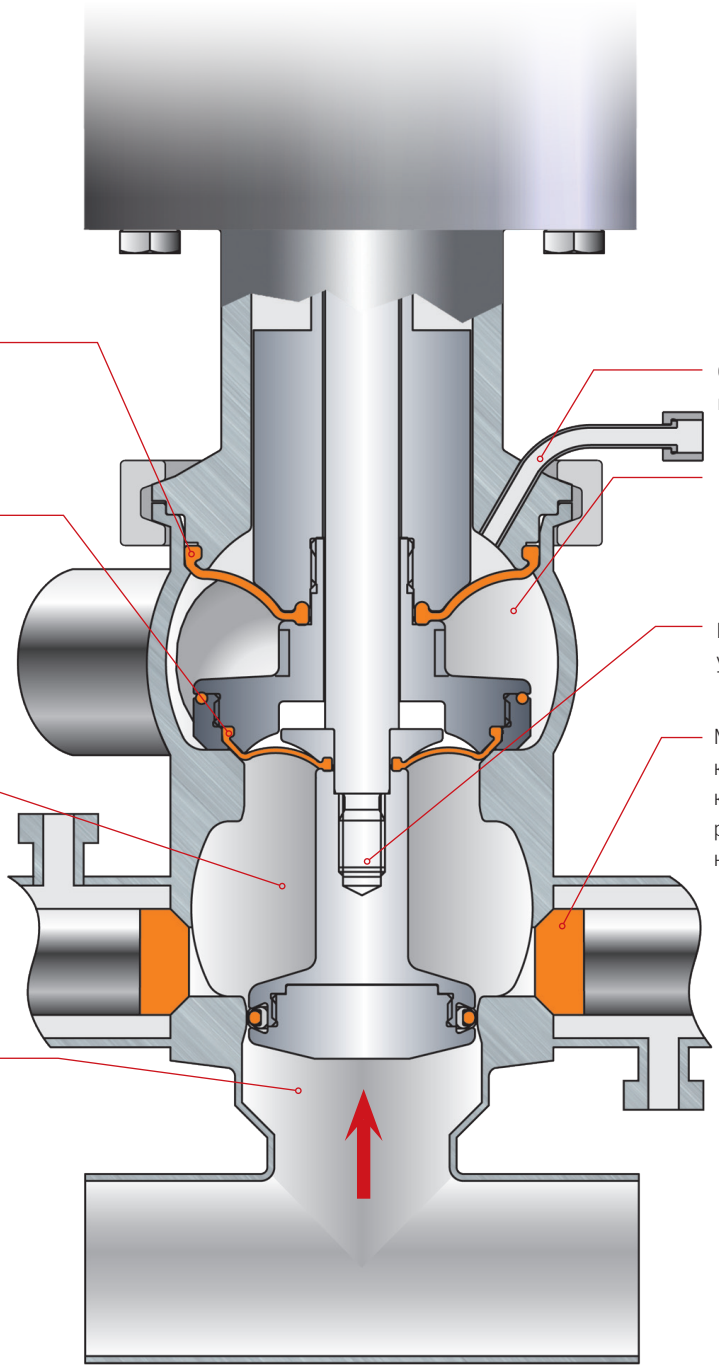

Двухседельный клапан ГЕМБРА с датчиком PT 100

Типы корпусов:
Двухседельный проходной клапан, двухседельный выпускной клапан для емкостей

Принцип работы двухседельных клапанов ГЕМБРА

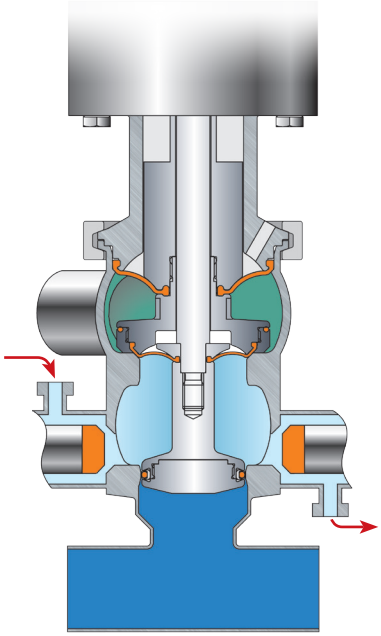

Клапан закрыт

- Паровой барьер включен

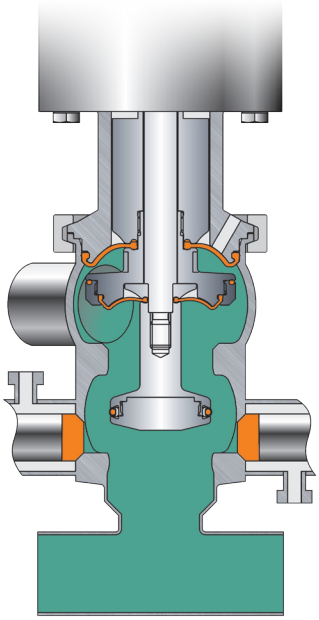

Клапан открыт

- Паровой барьер выключен
- Дренажный клапан и клапан подачи пара закрыты

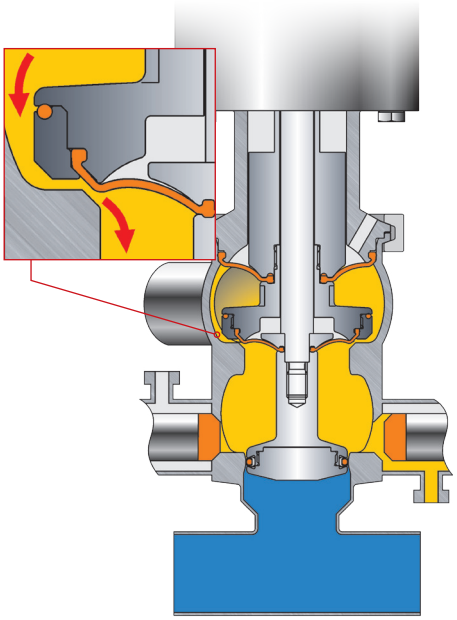

Поднят верхний диск

- Мойка верхнего седла — дренажный клапан открыт

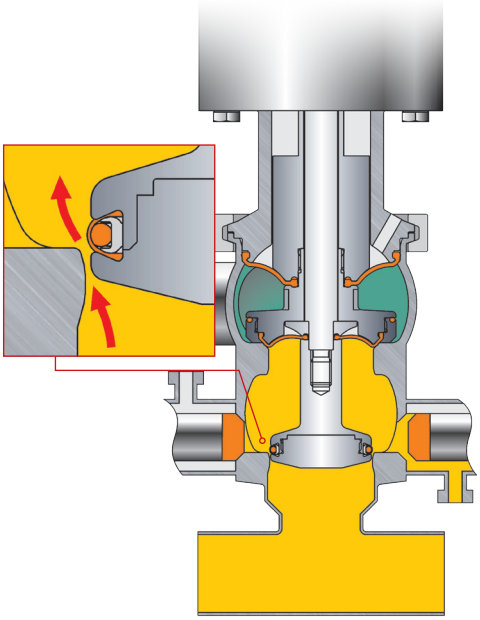

Поднят нижний диск

- Мойка нижнего седла — дренажный клапан открыт

Completely Aseptic

The GEMBRA series of process valves represents the pinnacle of aseptic design. Using established and well proven hermetic shaft isolation methods but in an updated form we are able to deliver not just the highest security but also longer life.

Available in single seat, changeover, tank outlet and also in leakage safe double seat and double seat tank outlet configurations.

Completely Aseptic!

The flagship of the GEMBRA range is a true double seat valve in aseptic form. The design integrates the fundamentals of double seat protection with the stringent requirements of aseptic processes.

The diaphragm technique allows an optimal transition of product thanks to its large opening range and tangential incoming flow of the diaphragm. The dead-space free housing coupled with the design of the diaphragm results in a gentle flow that preserves product quality.

All seals in contact with product are made of the approved sealing materials *k-flex* and PTFE. They do not only ensure a long service life, high resistance to aggressive media and temperatures but are also very easy to clean.

Advantages of GEMBRA Technology

- Contamination free aseptic function due to diaphragm
- Hygienic design with excellent cleanability
- Durable *k-flex* and PTFE seal materials
- Big opening stroke
- Product conserving media flow
- Fast and simple assembly with easily accessible parts
- Cost efficient maintenance

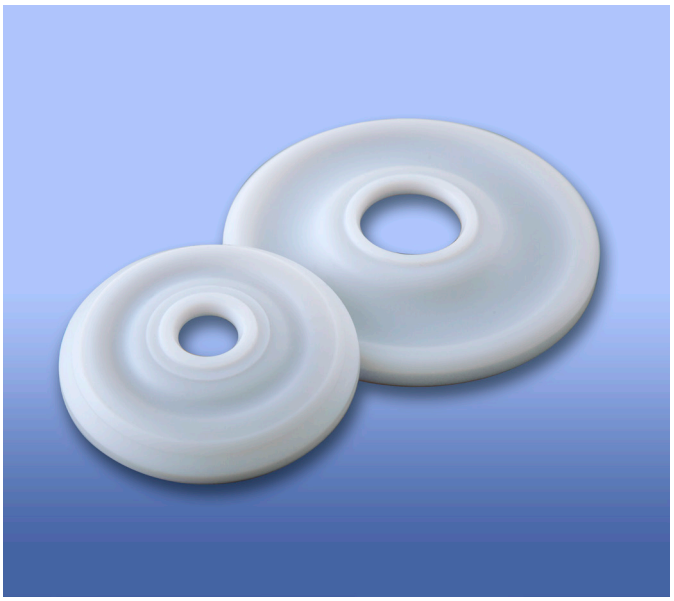

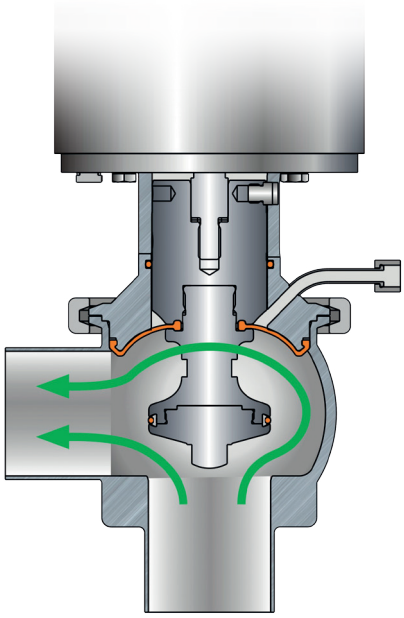

Optimised flow in the GEMBRA Valve

TECHNICAL DATA	
Installation sizes:	DN 40 – 80 tube grade acc. to DIN EN 10357 - Series A DIN 11866 Series A
Materials **Product contact:** **Non-product contact:**	 1.4404 / AISI 316L 1.4301 / AISI 304
Seal materials **Product contact:**	*k-flex* / PTFE (FDA compliant)
Surfaces Product contact:	Ra ≤ 0.8 µm e-polished
Product temperature:	max. 95° C
Sterilisation temperature:	max. 140° C, 30 min.
Ambient temperature:	+4° – +45° C
Product pressure **Valve functions:**	DN 40 – 65 max. 10 bar DN 80 max. 8 bar
Membrane pressure resistance:	max. 30 bar
Control air:	5.5 – 8 bar

GEMBRA Single Seat Valve with Radial Seat

Secure expulsion of fruit pieces from the seal

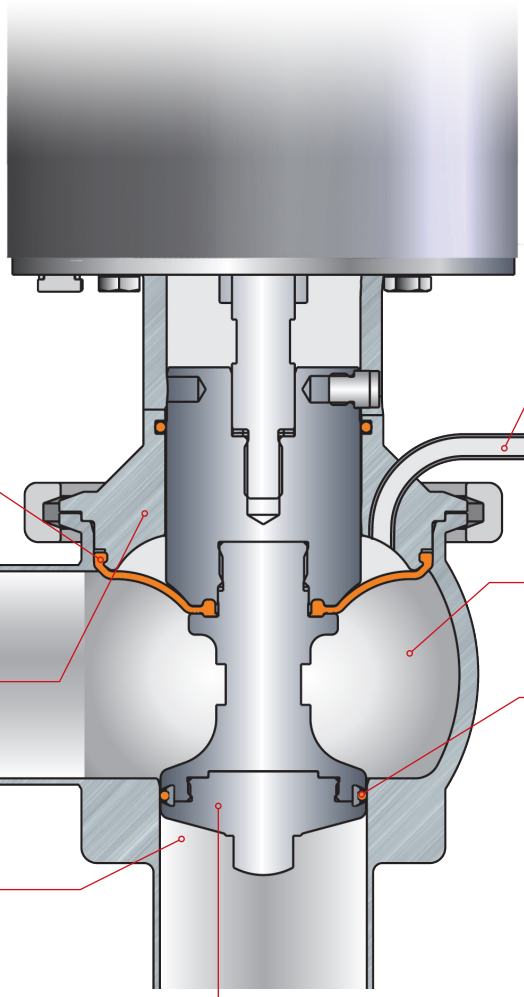

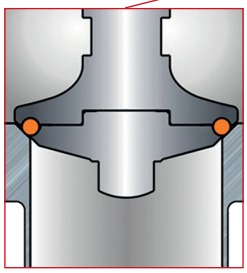

k-flex sealing with metallic stop

Alternative:
GEMBRA Single Seat Valve with Axial Sealing

This version benefits from a longer stroke to allow large particles to pass through the valve unhindered.

Housing types:
Angle, Tee , Changeover and Tank outlet valve

GEMBRA Single Seat Valves – the suitable Valve for each Application

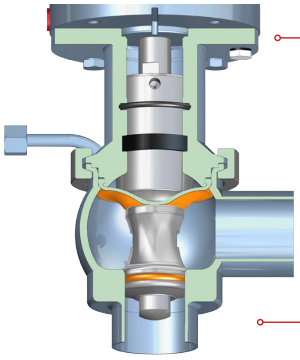

GEMBRA Single Seat Angle Valves:

- Contamination free, aseptic shut off

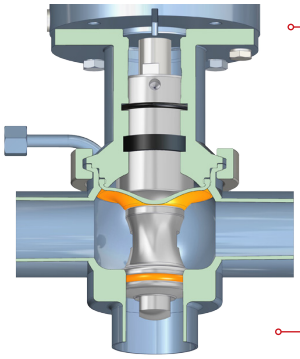

GEMBRA Single Seat T-Valves:

- Contamination free aseptic shut off and distribution

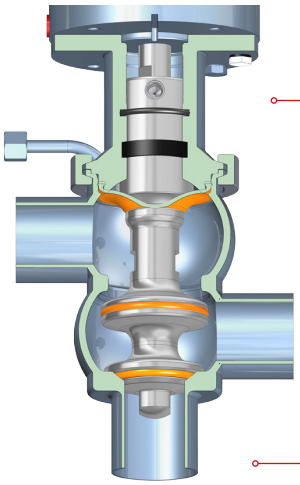

GEMBRA Single Seat Changeover Valves:

- Contamination free aseptic shut off, switching and distribution

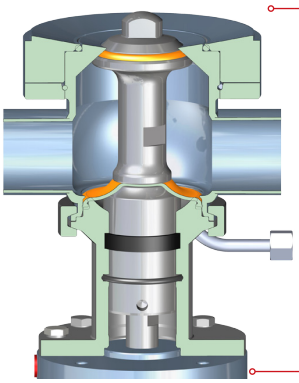

GEMBRA Single Seat Tankoutlet Valves:

- Contamination free aseptic filling and draining vessels

GEMBRA Double Seat Valves – the Strongest Argument for Aseptic Process Reliability

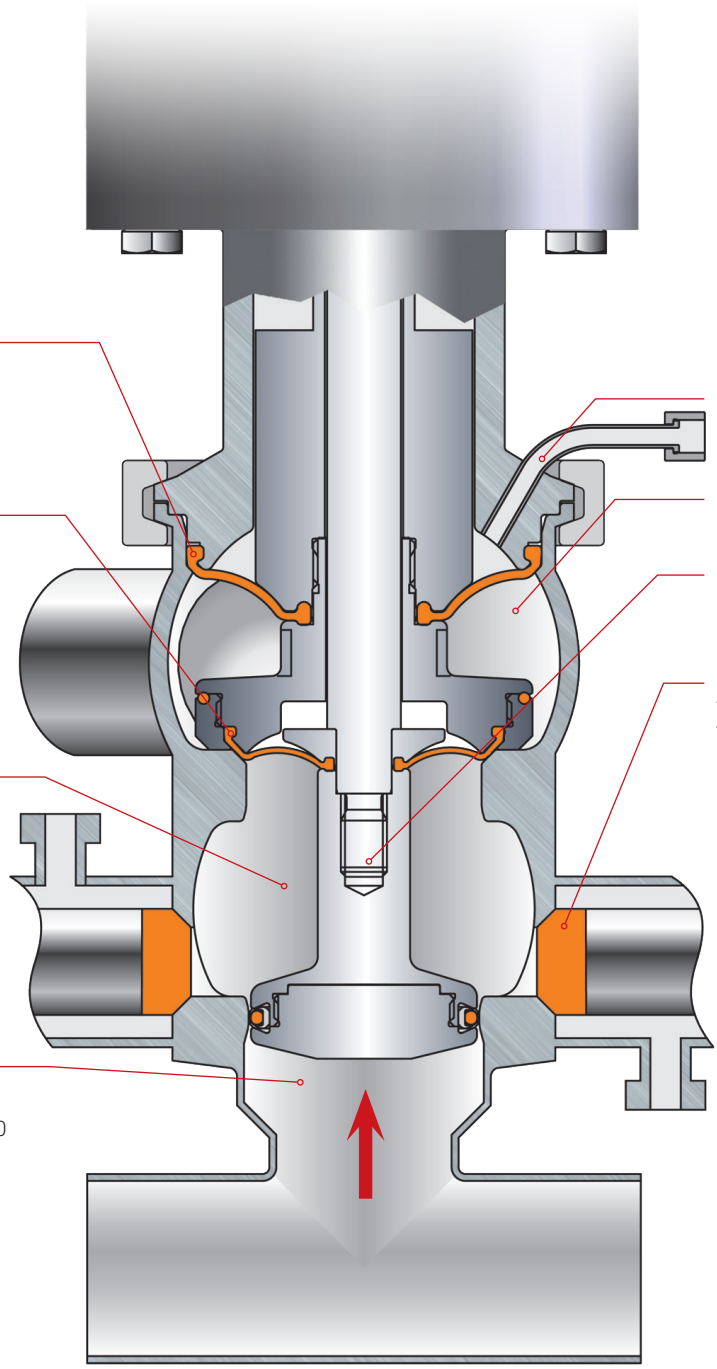

GEMBRA double seat valve with PT 100

Housing types:
Double seat routing valves, doube seat tank outlet valve

Valve Functions
GEMBRA Double Seat Valves

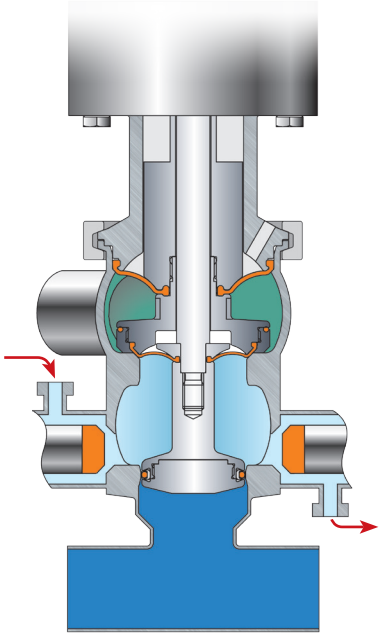

Valve closed

- Steam barrier active

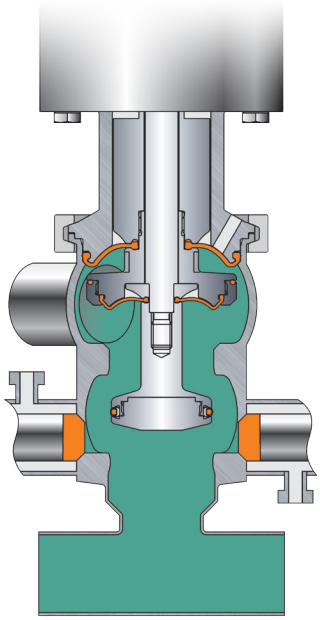

Valve Open

- Steam barrier open
- In-/outlet valve closed

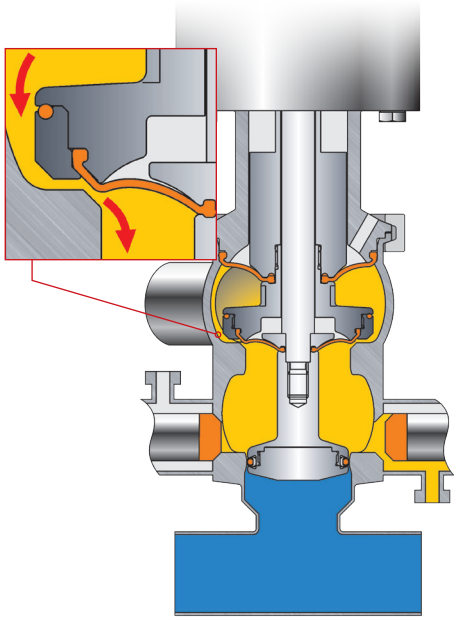

Cycle top

- Upper seat cleaning drain valve open

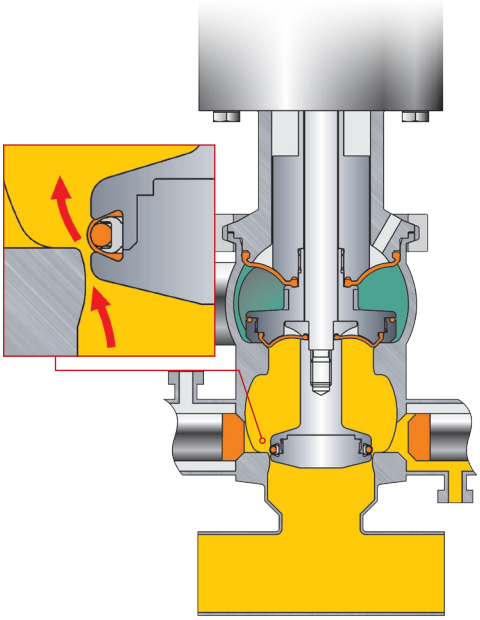

Cycle bottom

- Lower seat cleaning drain valve open

Асептический односедельный клапан ГЕМБРА, L-тип

GEMBRA aseptic single seat right angle valve

5836

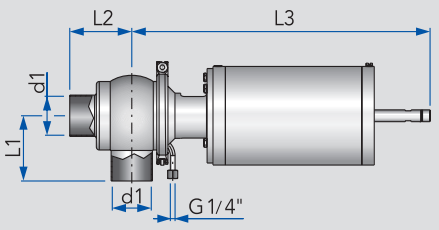

DN	d1	L1	L2	L3			кг
40	41×1,5	85	85	418			14,00
50	53×1,5	85	70	424			14,00
65	70×2,0	110	105	489			28,00
80	85×2,0	121	115	523			35,00

Асептический односедельный клапан ГЕМБРА, T-тип

GEMBRA aseptic single seat T-valve

5838

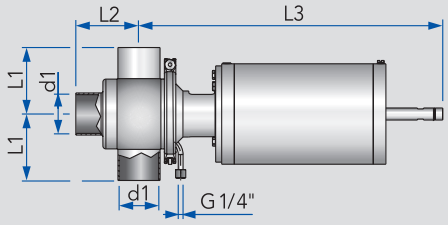

DN	d1	L1	L2	L3			кг
40	41×1,5	85	85	418			14,00
50	53×1,5	85	70	424			14,00
65	70×2,0	110	105	489			28,00
80	85×2,0	121	115	523			35,00

Асептический односедельный клапан ГЕМБРА, LL- и TL-тип

GEMBRA aseptic change over valve

5844
5846

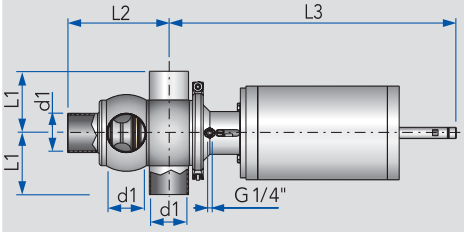

DN	d1	L1	L2	L3			кг
40	41×1,5	85	133	418			16,00
50	53×1,5	85	145	424			16,00
65	70×2,0	110	181	489			32,00
80	85×2,0	121	206	523			40,00

Набор уплотнений для односедельных асептических клапанов ГЕМБРА

spare seal kit for GEMBRA valves

5836
5844

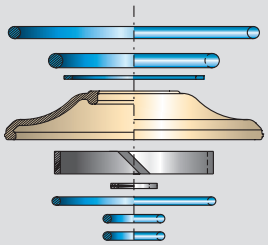

DN							кг
40							0,02
50							0,04
65							0,07
80							0,10

ДОМОЙ

Асептический односедельный клапан ГЕМБРА, L-тип

GEMBRA aseptic single seat right angle valve

DN					AISI 316L			
	Артикул	Цена €	Артикул	Цена €	Артикул	Цена €	Артикул	Цена €
40					5836040000-041	1 615,00		
50					5836050000-041	1 695,00		
65					5836065000-041	2 250,00		
80					5836080000-041	3 200,00		

Асептический односедельный клапан ГЕМБРА, T-тип

GEMBRA aseptic single seat T-valve

DN					AISI 316L			
	Артикул	Цена €	Артикул	Цена €	Артикул	Цена €	Артикул	Цена €
40					5838040000-041	1 695,00		
50					5838050000-041	1 785,00		
65					5838065000-041	2 335,00		
80					5838080000-041	3 290,00		

Асептический односедельный клапан ГЕМБРА, LL- и TL-тип

GEMBRA aseptic change over valve

DN					AISI 316L LL-тип		AISI 316L TL-тип	
	Артикул	Цена €	Артикул	Цена €	Артикул	Цена €	Артикул	Цена €
40					5844040000-041	2 425,00	5846040000-041	2 505,00
50					5844050000-041	2 545,00	5846050000-041	2 635,00
65					5844065000-041	3 675,00	5846065000-041	3 760,00
80					5844080000-041	4 950,00	5846080000-041	5 040,00

Набор уплотнений для односедельных асептических клапанов ГЕМБРА

spare seal kit for GEMBRA valves

DN	AISI 316L Клапаны ГЕМБРА L- и T-типов		AISI 316L Клапаны ГЕМБРА LL-и TL-типов					
	Артикул	Цена €	Артикул	Цена €	Артикул	Цена €	Артикул	Цена €
40	5836040990-194	176,00	5844040990-194	207,00				
50	5836050990-194	176,00	5844050990-194	207,00				
65	5836065990-194	215,00	5844065990-194	260,00				
80	5836080990-194	474,00	5844080990-194	535,00				

Асептический односедельный выпускной клапан для емкости ГЕМБРА, L-тип

GEMBRA aseptic single seat tank outlet valve

5850

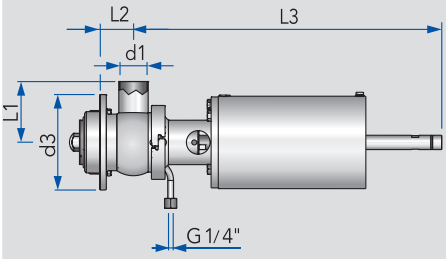

В сборе с винтами и уплотнением
Без вварного фланца для емкости

DN	d1	d3	L1	L2	L3		кг
40	41×1,5	133	85	47	420		16,00
50	53×1,5	146	85	45	426		16,00
65	70×2,0	173	110	55	490		30,00
80	85×2,0	186	121	74	525		36,00

Асептический односедельный выпускной клапан для емкости ГЕМБРА, T-тип

GEMBRA aseptic single seat tank outlet valve

5850

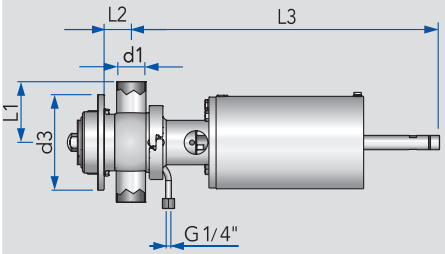

В сборе с винтами и уплотнением
Без вварного фланца для емкости

DN	d1	d3	L1	L2	L3		кг
40	41×1,5	133	85	47	420		16,00
50	53×1,5	146	85	45	426		16,00
65	70×2,0	173	110	55	490		30,00
80	85×2,0	186	115	74	525		36,00

Вварной фланец для односедельных выпускных клапанов ГЕМБРА, для монтажа на емкость

welding flange for GEMBRA aseptic single seat tank outlet valves

5727

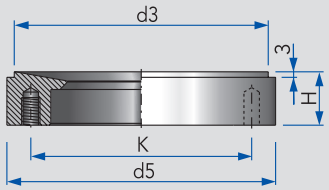

DN	d3	d5	H	K			кг
40	125	133	29	107			1,83
50	138	146	29	120			2,01
65	165	173	29	146			2,72
80	176	186	33	160			3,09

Набор уплотнений для односедельных асептических выпускных клапанов ГЕМБРА

spare seal kit for GEMBRA single seat tank outlet valves

5850

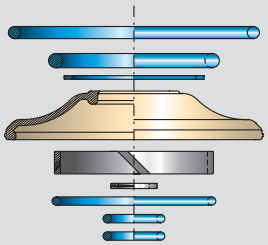

DN							кг
40							0,02
50							0,04
65							0,07
80							0,10

ДОМОЙ

Асептический односедельный выпускной клапан для емкости ГЕМБРА, L-тип

GEMBRA aseptic single seat tank outlet valve

DN	Артикул	Цена €	Артикул	Цена €	AISI 316L Артикул	Цена €	Артикул	Цена €
40					5850040000-041	1 944,00		
50					5850050000-041	2 056,00		
65					5850065000-041	2 689,00		
80					5850080000-041	3 765,00		

Асептический односедельный выпускной клапан для емкости ГЕМБРА, T-тип

GEMBRA aseptic single seat tank outlet valve

DN	Артикул	Цена €	Артикул	Цена €	AISI 316L Артикул	Цена €	Артикул	Цена €
40					5850040200-041	1 944,00		
50					5850050200-041	2 056,00		
65					5850065200-041	2 689,00		
80					5850080200-041	3 765,00		

Вварной фланец для односедельных выпускных клапанов ГЕМБРА, для монтажа на емкость

welding flange for GEMBRA aseptic single seat tank outlet valves

DN	Артикул	Цена €	Артикул	Цена €	AISI 316L Матовый Артикул	Цена €	Артикул	Цена €
40					5727040001-040	138,60		
50					5727050001-040	152,30		
65					5727065001-040	193,20		
80					5727080001-040	257,30		

Набор уплотнений для односедельных асептических выпускных клапанов ГЕМБРА

spare seal kit for GEMBRA single seat tank outlet valves

DN	Артикул	Цена €	Артикул	Цена €	Артикул	Цена €	Артикул	Цена €
40					5850040990-194			
50					5850040990-194			
65					5850065990-194			
80					5850080990-194			

Управляющая головка KI-TOP, для односедельных асептических клапанов ГЕМБРА

control head KI-TOP for aseptic single seat valves GEMBRA

5631

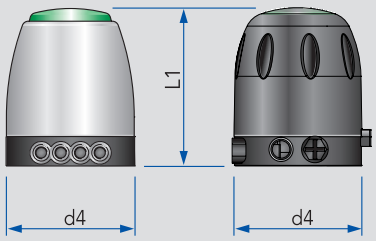

В сборе с соленоидными клапанами, датчиками положения, платой управления

DN	d4	L1					кг
Тонированная пластиковая крышка	105	129					0,46
Крышка из нержавеющей стали со светодиодным кольцом индикации	105	129					0,71

Асептический двухседельный клапан ГЕМБРА, ТТ-тип

GEMBRA aseptic double seat valve

5824

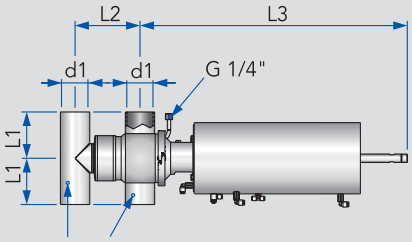

Повернуто на 90°

DN	d1	L1	L2	L3			кг
40	41×1,5	84	135	554			28,00
50	53×1,5	84	135	560			30,00
65	70×2,0	110	155	639			46,00
80	85×2,0	115	190	674			56,00

Набор уплотнений для двухседельных асептических клапанов ГЕМБРА

spare seal kit for GEMBRA double seat valves

5820

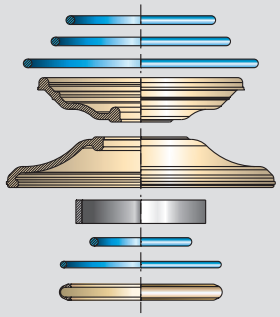

DN							кг
40							0,06
50							0,06
65							0,95
80							0,13

Набор монтажного инструмента для двухседельных асептических клапанов ГЕМБРА

installation tool kit for GEMBRA double seat valves

5620
5820

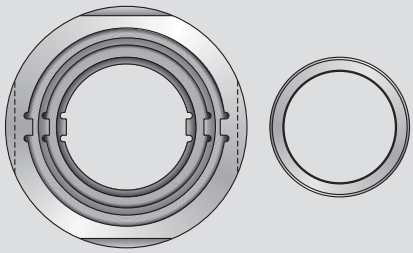

DN							кг
40							
50							
65							
80							
100							

ДОМОЙ

Управляющая головка KI-TOP, для односедельных асептических клапанов ГЕМБРА

control head KI-TOP for aseptic single seat valves GEMBRA

DN	1 соленоидный клапан, плата SPS 2 датчика положения		1 соленоидный клапан, плата ASI-BUS 2 датчика положения		2 соленоидных клапана, плата SPS 2 датчика положения		2 соленоидных клапана, плата ASI-BUS 2 датчика положения	
	Артикул	Цена €	Артикул	Цена €	Артикул	Цена €	Артикул	Цена €
Тонированная пластиковая крышка	5631301000-000	**321,00**	5631501000-000	**367,00**	5631302000-000	**394,00**	5631502000-000	**440,00**
Крышка из нержавеющей стали со светодиодным кольцом индикации	5631301100-000	**406,00**	5631501100-000	**453,00**	5631302100-000	**479,00**	5631502100-000	**525,00**

Асептический двухседельный клапан ГЕМБРА, TT-тип

GEMBRA aseptic double seat valve

DN	Без датчика температуры PT100		С датчиком температуры PT100					
	Артикул	Цена €	Артикул	Цена €	Артикул	Цена €	Артикул	Цена €
40	5824040000-041	**6 100,00**	5824040400-041	**6 545,00**				
50	5824050000-041	**6 340,00**	5824050400-041	**6 785,00**				
65	5824065000-041	**7 070,00**	5824065400-041	**7 515,00**				
80	5824080000-041	**7 795,00**	5824080400-041	**8 240,00**				

Набор уплотнений для двухседельных асептических клапанов ГЕМБРА

spare seal kit for GEMBRA double seat valves

DN								
	Артикул	Цена €	Артикул	Цена €	Артикул	Цена €	Артикул	Цена €
40	5820050009-194	**429,00**						
50	5820050009-194	**429,00**						
65	5820065009-194	**529,00**						
80	5820080009-194	**716,00**						

Набор монтажного инструмента для двухседельных асептических клапанов ГЕМБРА

installation tool kit for GEMBRA double seat valves

DN	M1		M2					
	Артикул	Цена €	Артикул	Цена €	Артикул	Цена €	Артикул	Цена €
40	5820000000-000	**285,30**	5620050024-020					
50	5820000000-000	**285,30**	5620050024-020					
65	5820000000-000	**285,30**	5620065025-020					
80	5820000000-000	**285,30**	5620080025-020					
100	5820000000-000	**285,30**	5620100025-020					

Асептический двухседельный выпускной клапан для емкости ГЕМБРА, L-тип

GEMBRA aseptic double seat tank outlet valve

5859

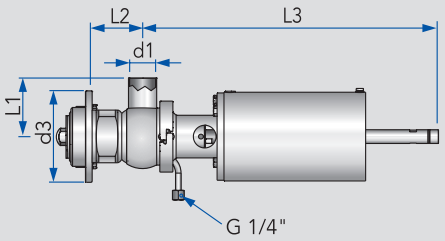

В сборе с винтами и уплотнением
Без вварного фланца для емкости

DN	d3	L1	L2	L3		кг
40	146	84	74	554		26,00
50	146	84	80	560		28,00
65	173	110	95	639		44,00
80	186	115	106	673		54,00

Асептический двухседельный выпускной клапан для емкости ГЕМБРА, T-тип

GEMBRA aseptic double seat tank outlet valve

5859

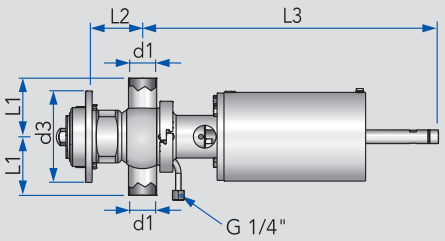

В сборе с винтами и уплотнением
Без вварного фланца для емкости

DN	d3	L1	L2	L3		кг
40	146	84	74	554		26,00
50	146	84	80	560		28,00
65	173	110	95	639		44,00
80	186	115	106	673		54,00

Вварной фланец для двухседельных выпускных клапанов ГЕМБРА, для монтажа на емкость

welding flange for GEMBRA aseptic double seat tank outlet valves

5727

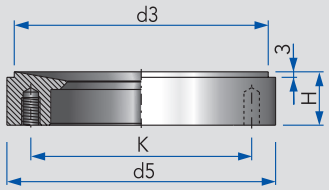

DN	d3	d5	H	K			кг
40	125	133	29	107			1,83
50	138	146	29	120			2,01
65	165	173	29	146			2,72
80	176	186	33	160			3,09

Набор уплотнений для двухседельных асептических выпускных клапанов ГЕМБРА

spare seal kit for GEMBRA double seat tank outlet valves

5859

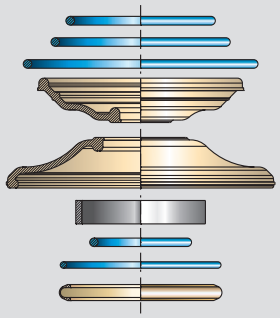

DN							кг
40							
50							
65							
80							

ДОМОЙ

Асептический двухседельный выпускной клапан для емкости ГЕМБРА, L-тип

GEMBRA aseptic double seat tank outlet valve

DN					AISI 316L			
	Артикул	Цена €	Артикул	Цена €	Артикул	Цена €	Артикул	Цена €
40					5859040730-041			
50					5859050730-041			
65					5859065730-041			
80					5859080730-041			

Асептический двухседельный выпускной клапан для емкости ГЕМБРА, T-тип

GEMBRA aseptic double seat tank outlet valve

DN					AISI 316L			
	Артикул	Цена €	Артикул	Цена €	Артикул	Цена €	Артикул	Цена €
40					5859040732-041			
50					5859050732-041			
65					5859065732-041			
80					5859080732-041			

Вварной фланец для двухседельных выпускных клапанов ГЕМБРА, для монтажа на емкость

welding flange for GEMBRA aseptic double seat tank outlet valves

DN					AISI 316L Матовый			
	Артикул	Цена €	Артикул	Цена €	Артикул	Цена €	Артикул	Цена €
40					5727040001-040	**138,60**		
50					5727050001-040	**152,30**		
65					5727065001-040	**193,20**		
80					5727080001-040	**257,30**		

Набор уплотнений для двухседельных асептических выпускных клапанов ГЕМБРА

spare seal kit for GEMBRA double seat tank outlet valves

DN	*k-flex*		EPDM/*k-flex*					
	Артикул	Цена €	Артикул	Цена €	Артикул	Цена €	Артикул	Цена €
40	5859040990-194		5859040993-194					
50	5859040990-194		5859040993-194					
65	5859065990-194		5859065993-194					
80	5859080990-194		5859080993-194					

Кронштейн для монтажа датчиков положения, для асептических клапанов ГЕМБРА

sensor mounting for GEMBRA aseptic valves

5630

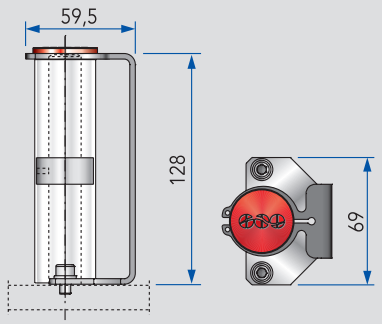

DN							кг
40-80							

Датчик положения, нержавеющая сталь, класс защиты IP67

stainless steel proximity switch IP67

8615

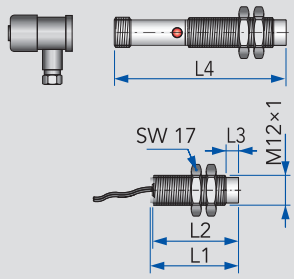

24 В DC
M12x1
Расстояние срабатывания 4 мм
Монтаж незаподлицо
PNP ЗАКР.
Кабель 3 м/Разъем M12

DN	L1	L2	L3	L4			кг
M12	36	35	5	70			0,14

Управляющая головка KI-TOP, для двухседельных клапанов ГЕМБРА

control head KI-TOP for GEMBRA double seat valves

5631

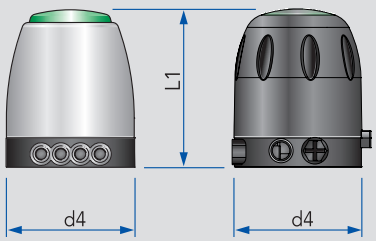

В сборе с соленоидными клапанами,
2 датчиками положения,
платой управления

DN	d4	L1					кг
Тонированная пластиковая крышка							
40-80	105	129					
15	105	129					
Крышка из нержавеющей стали со светодиодным кольцом индикации							
40-80	105	129					
15	105	129					

ДОМОЙ

Кронштейн для монтажа датчиков положения, для асептических клапанов ГЕМБРА
sensor mounting for GEMBRA aseptic valves

DN	Артикул	Цена €	Артикул	Цена €	Артикул	Цена €	Артикул	Цена €
40-80	5630005025-000	45,20						

Датчик положения, нержавеющая сталь, класс защиты IP67
stainless steel proximity switch IP67

DN	Датчик положения с кабелем		Датчик положения с разъемом M12		Кабельный разъем M12			
	Артикул	Цена €	Артикул	Цена €	Артикул	Цена €	Артикул	Цена €
M12	8615150101-000	31,00	8615150168-000	31,00	8615150136-000	16,90		

Управляющая головка KI-TOP, для двухседельных клапанов ГЕМБРА
control head KI-TOP for GEMBRA double seat valves

DN	3 соленоидных клапана, плата SPS 5 датчиков положения		3 соленоидных клапана, плата ASI-BUS 5 датчиков положения		1 соленоидный клапан, плата SPS 2 датчика положения		1 соленоидный клапан, плата ASI-BUS 2 датчика положения	
	Артикул	Цена €	Артикул	Цена €	Артикул	Цена €	Артикул	Цена €
Тонированная пластиковая крышка								
40-80	5631003080-000	545,00	5631203080-000	583,00				
15					5631301080-000	371,00	5631501080-000	394,00
Крышка из нержавеющей стали со светодиодным кольцом индикации								
40-80	5631003180-000	630,00	5631203180-000	668,00				
15					5631301180-000	456,00	5631501180-000	479,00

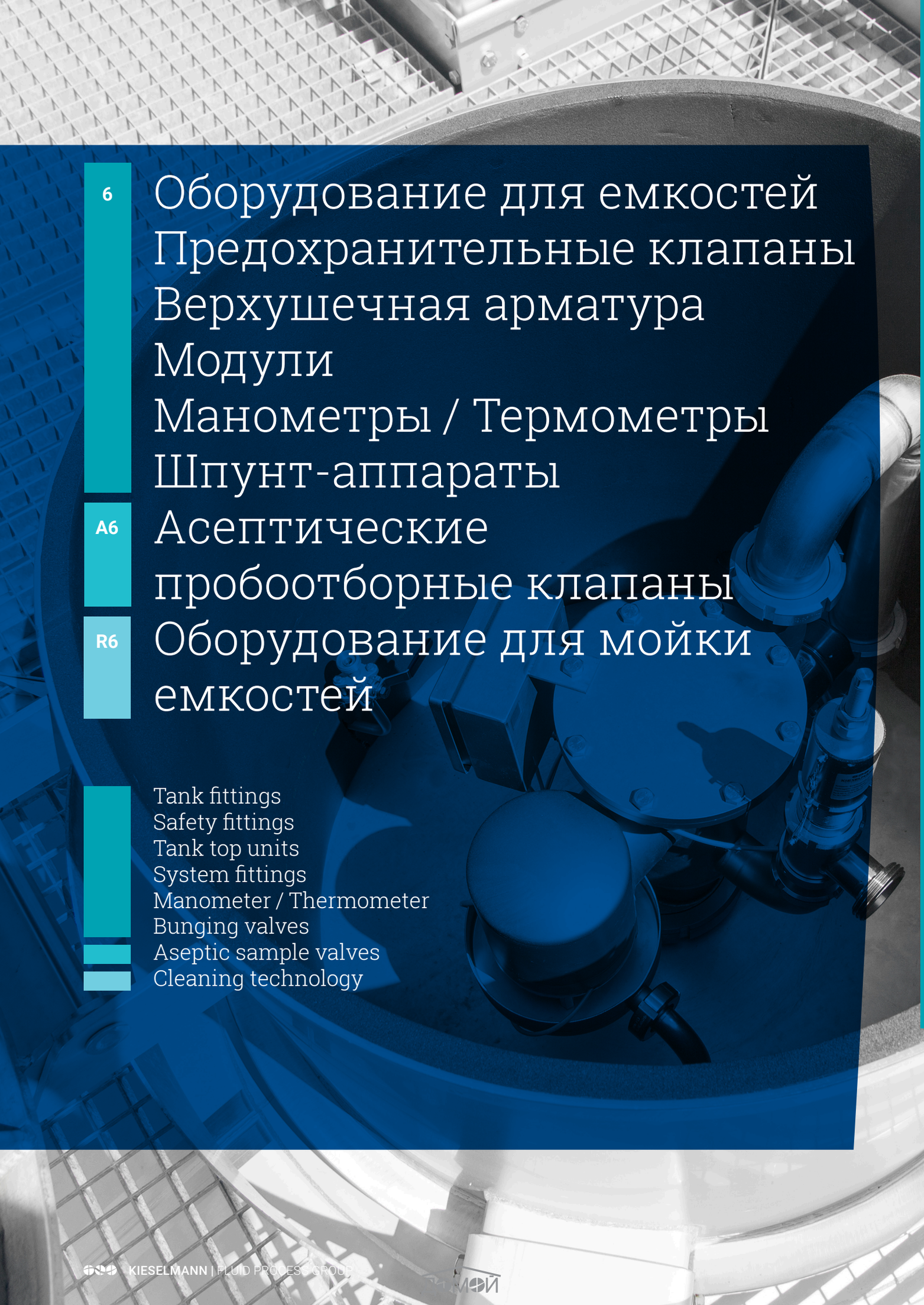

6 Оборудование для емкостей
Предохранительные клапаны
Верхушечная арматура
Модули
Манометры / Термометры
Шпунт-аппараты

A6 Асептические пробоотборные клапаны

R6 Оборудование для мойки емкостей

Tank fittings
Safety fittings
Tank top units
System fittings
Manometer / Thermometer
Bunging valves
Aseptic sample valves
Cleaning technology

Оглавление	Overview	Kurzübersicht	
Пробоотборные клапаны	Sample valve	Probenahmeventil	**6.01 - 6.02**
Пробоотборные клапаны PEMS	Sample valve PEMS	Probenahmeventil PEMS	**6.02**
Пеногасящая спираль	Anti foam spiral	Schaumverhütungsspirale	**6.03**
Индикаторы уровня	Level indicator valve	Standanzeigenventil	**6.03-6.07**
Дренажные клапаны	Drain cock	Ablasshahn	**6.08**
Уравнители давления (комбинированные клапаны)	Overpressure/anti-vacuum valve	Druckausgleichsventil (Be- u. Entlüftung)	**6.09 - 6.10**
Предохранительные клапаны для жидкостей	Safety valve for liquids	Sicherheitsventil für Flüssigkeiten	**6.11**
Предохранительные клапаны для газов	Safety valve for gases	Federsicherheitsventil für Gase	**6.12 - 6.13**
Антивакуумные клапаны	Anti-vacuum valve	Vakuumventil	**6.14-6.16**
Клапанная сборка для емкости газ/СИП	Deaeration and cleaning combination	Reinigungs-Luft-Ventilkombination	**6.17**
Верхушечная арматура	Tank top unit	Tankdomarmatur	**6.17**
Разделяющие клапаны	Seperation valve	Klar- und Restlaufarmatur	**6.18**
Заглушка разделения дрожжей	Yeast separation plug	Hefestecker	**6.18**
Модули внесения дрожжей	KZE- unit	KZE-Armatur	**6.19**
Манометры для измерения абсолютного давления	Pressure/vacuum gauge	Manovakuummeter	**6.20**
Клапан для манометра	Pressure gauge valve	Manometerhahn	**6.20**
Манометры	Pressure gauge	Manometer	**6.21**
Термометры с защитной гильзой	Protective sleeve for thermometer	Thermometer-Schutzhülse	**6.21**
Предохранительный модуль для емкости под давлением	Safety fitting for pressure tank	HD-Sicherheitsarmatur	**6.22**
Предохранительные модули K 1/K 2	Pressure relief unit	K 1/K 2-Sicherheitsarmatur	**6.22**
Шпунт-аппараты	Bunging valve	Spundventil	**6.23**

Мы делаем все ради вашей безопасности

Существует множество причин избыточного роста давления внутри емкостей или трубопроводов. Это может происходить единожды или на регулярной основе. В случае отказа, в следящей за технологическим процессом электронике, предохранительные клапаны, по-прежнему остаются единственным эффективным решением, защищающим емкости и трубопроводы от повреждений до тех пор, пока рабочее давление не вернется к расчетным значениям.

КИЗЕЛЬМАНН поставляет широкую гамму продуктов для всех типов сред, будь это жидкость или газ. Консультации специалистов КИЗЕЛЬМАНН, обладающих многолетним опытом и использующих специальное программное обеспечение, помогут вам точно подобрать, удовлетворяющее всем критериям технологического процесса оборудование.

Конечно, наши предохранительные клапаны тестируются и поверяются, в соответствии с TÜV (Немецкий Комитет Технического Контроля) и полностью соответствуют этим требованиям. Каждый предохранительный клапан индивидуально поверяется на испытательном стенде, а затем пломбируется. Протокол испытаний входит в комплект поставки каждого предохранительного клапана.

Мы делаем все ради вашей безопасности.

Программа поставок предохранительных клапанов КИЗЕЛЬМАНН для емкостей и трубопроводов

- Для жидкостей и газов
- Методика испытаний TÜV по DGRL 97 / 23 / EG
- Конструкция, производство и работа клапана сертифицированы по AD 2000 Regelwerk / ISO 4126-1
- Оптимизированное распределение потоков (высокий коэффициент пропускания), низкая сопротивляемость жидкости
- Гигиеничная конструкция клапана
- Безразборная мойка и стерилизация

Предохранительный клапан в тестовой лаборатории КИЗЕЛЬМАНН

Защита от избыточного давления

Предохранительные клапаны КИЗЕЛЬМАНН срабатывают автоматически, без каких-либо дополнительных приводов, при превышении уровня давления установленного значения срабатывания клапана. Предохранительные клапаны отличает высокая чувствительность срабатывания и высокая пропускная способность.

Предохранительные клапаны имеют компактную закрытую конструкцию. Все подвижные части скрыты внутри корпуса клапана. Это, с одной стороны, позволяет обеспечить безупречное качество внешней мойки, а с другой стороны, защищает исполнительный механизм клапана от негативных внешних воздействий. Сферическая форма корпуса без застойных зон, с креплением на накидном хомуте, гарантирует отличные результаты безразборной мойки и стерилизации.

Стандартное исполнение

- Пружинный механизм
- Весовой механизм

Дополнительное оборудование

- Датчик положения
- Ручной привод
- Пневматический привод

Предохранительные клапаны для жидкостей
(с пружинным или весовым механизмом)

Предохранительные клапаны для газов
(с пружинным механизмом)

ТЕХНИЧЕСКИЕ ХАРАКТЕРИСТИКИ	
Размеры:	DN 25 – 100 (жидкости) DN 20 (газы)
Материалы:	1.4301 / AISI 304 1.4404 / AISI 316L контактирующие с продуктом части
Уплотнения:	EPDM (жидкости) Viton, EPDM (газы)
Давление срабатывания:	0,2 – 12 бар, зависит от размера клапана (жидкости) 0,1 – 10 бар (газы)
Рабочая температура:	макс. 90° C (жидкости) Мойка/Стерилизация до 140° C макс. 130° C (газы)
Стандартные типы подсоединений:	Резьба/гайка DIN 11851 (жидкости) G 1" гайка DIN 11851 (газы), другие типы подсоединений — по запросу (например, фланцы, штуцеры Clamp)
Дополнения:	Ручной или пневматический привод (жидкости) Датчик положения (жидкости) Промываемый кожух (газы)

Поддержание давления

Шпунт-аппараты или регулируемые предохранительные клапаны оборудованы ручкой и шкалой для изменения давления срабатывания клапана.

Возможно установить давление срабатывания, в строгом соответствии с требованиями технологического процесса. Эти клапаны срабатывают при минимальном изменении давления.

Шпунт-аппараты КИЗЕЛЬМАНН выпускаются в открытом (сброс в атмосферу) и закрытом (сброс в трубу) исполнении. Закрытое исполнение клапана позволяет собирать, выходящие из емкости излишки газов, например, CO_2.

Шпунт-аппарат Тип 6268
(с пружинным механизмом)

Шпунт-аппарат Тип 6255
с защитным стаканом
(с пружинным механизмом)

Компенсация давления

В программе поставок КИЗЕЛЬМАНН существует большое количество комбинированных клапанов для компенсации давления в емкости, сочетающих в себе функции антивакуумного и предохранительных клапанов.

Наши специалисты помогут вам подобрать правильный клапан для решения ваших задач.

Для того, чтобы гарантированно обезопасить емкость от возникновения аварийных ситуаций, рекомендуется установка дополнительного предохранительного клапана с высокой пропускной способностью.

Клапан-уравнитель
давления
(с пружинным механизмом)
Тип 6131

Клапан-уравнитель давления
(с пружинным механизмом)
Тип 6132

Клапан-уравнитель давления
(с пружинным механизмом)
Тип 6133

Клапан-уравнитель давления
(с пружинным механизмом)
Тип 6135

ТЕХНИЧЕСКИЕ ХАРАКТЕРИСТИКИ	
Размеры:	G 1", DN 15*, 25* / 32, 40 и 50
Материалы:	1.4301 / AISI 304 1.4404 / AISI 316L контактирующие с продуктом части
Уплотнения:	Viton, EPDM
Рабочее давление:	0,2 – 4 бар (Тип 6268) 0,2 – 3,2 бар (Тип 6255)
Стандартные типы подсоединений:	Резьба/гайка DIN 11851, G 1" другие подсоединения — по запросу (например, фланцы, штуцеры Clamp)

*Сертификат для газов в соответствии с DGRL (PED)

Защита от вакуума

Антивакуумные клапаны КИЗЕЛЬМАНН отличает высокая чувствительность срабатывания и высокая пропускная способность. Гигиеничность конструкции гарантирует безупречные результаты промываемости уплотнений и седла клапана. А также демонстрирует хорошую герметичность даже при работе с низкими давлениями.

В зависимости от области применения, выпускаются антивакуумные клапаны различных размеров и исполнений, например, с весовым или пружинным механизмом, стандартного или компактного исполнения. Антивакуумные клапаны могут устанавливаться, как отдельно, так и в составе верхушечной арматуры.

Дополнительное оборудование

- Обогреваемое седло клапана
- Пневматический привод
- Датчик положения

Антивакуумный клапан
(с пружинным механизмом)

Антивакуумный клапан
(с пружинным механизмом)
Тип 6139

Антивакуумный клапан
(с весовым механизмом)

Антивакуумный клапан
(с пружинным механизмом)
и датчиком положения

ТЕХНИЧЕСКИЕ ХАРАКТЕРИСТИКИ	
Размеры:	DN 50 – 250
Материалы **Фланец корпуса:** **Диск клапана:** **Шток:** **Пружины:**	 1.4301 / AISI 304 1.4301 / AISI 304 1.4301 / AISI 304 1.4315 / AISI 304N
Уплотнения:	EPDM (диск) VMQ (фланец корпуса)
Давление срабатывания:	3 мбар (30 мм водяного столба)
Рабочее давление:	до 16 бар (зависит от размера)
Рабочая температура:	макс. 95° C

Защита от избыточного давления и вакуума, сбор углекислоты и мойка емкости

Четыре функции реализованы в одном модуле. Верхушечная арматура КИЗЕЛЬМАНН снабжена всем необходимым оборудованием, присоединительными штуцерами и имеет только одно подсоединение к емкости. Сбор углекислоты и подача моющих растворов осуществляются через встроенный переключающий клапан. В режиме безразборной мойки, моющие растворы проходят сквозь верхушечную арматуру и направляются в моющее устройство. Небольшие по габаритам моющие устройства обеспечивают эффективную мойку емкости, при минимальном расходе моющих растворов. Предохранительный и антивакуумный клапаны монтируются, непосредственно на верхушечной арматуре.

Дополнительное оборудование, например, шпунт-аппарат или манометры, может быть установлено на подключенный к верхушечной арматуре трубопровод.

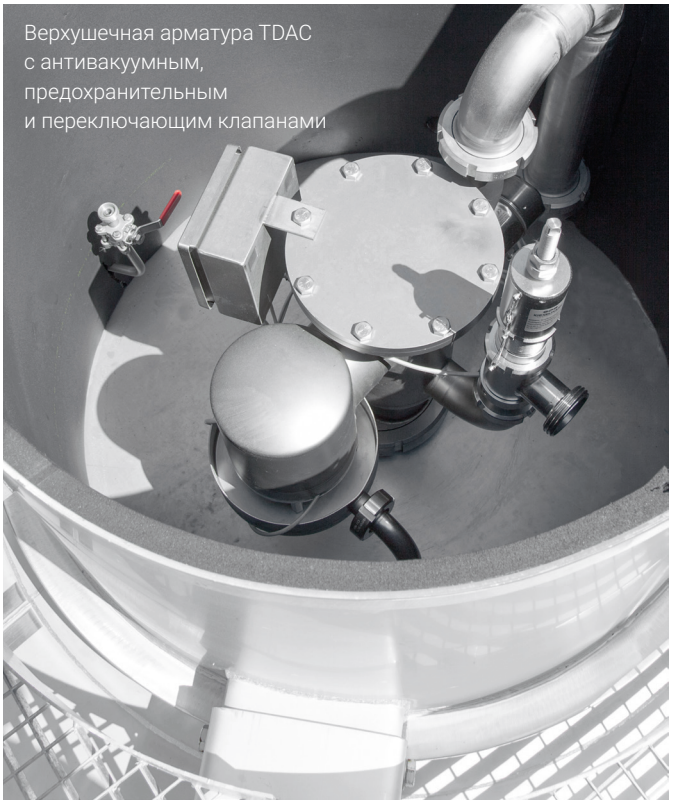

Верхушечная арматура TDAC с антивакуумным, предохранительным и переключающим клапанами

Стандартное исполнение верхушечной арматуры TDAM с предохранительным, антивакуумным, переключающим клапанами и щелевой головкой

Смонтированная, непосредственно на емкость верхушечная арматура TDAM

ТЕХНИЧЕСКИЕ ХАРАКТЕРИСТИКИ

Размеры:	DN 50 – 250
Материалы:	1.4301 / AISI 304 1.4404 / AISI 316L для всех, контактирующих с продуктом, частей
Подключение моющего оборудования:	DN 20 – 50
Гигиена:	Сертификат TU Munich Weihenstephan
Мойка:	Автоматическая, при срабатывании переключающего клапана, при помощи моющего устройства и встроенных сопел

We do everything – for your safety

There are many reasons for an excessive rise of pressure in closed systems which may arise specifically or simultaneously. If process monitoring and control systems fail, safety valves provide the only effective protection for vessels and pipelines against serious damage, until the original operating conditions are restored.

KIESELMANN offers a wide range of different safety components for all mediums, whether it's a liquid or gas. The counselling of the KIESELMANN specialists, who have many years of experience, and a special software give you the assurance that the selected components are carefully designed for the specified process and reliably protect.

Of course, our safety valves are tested and approved by the TÜV (Technical Control Board in Germany) and comply with the valid standards, rules and regulations. Each safety valve is individually calibrated in our test centre and then leaded. A corresponding test certificate accompanies each delivery.

We do everything – for your safety.

The KIESELMANN Safety program for tanks and pipelines

- For liquids and gases
- Tested and approved by TÜV according to PED 97 / 23 / EG
- Design, production and function conform to AD 2000 Guidelines / ISO 4126-1
- Excellent blow-off performance (high flow coefficient) with low flow resistance
- Hygienic design
- CIP / SIP cleanable

Safety valve in the KIESELMANN test centre

Protection against inadmissible overpressure

KIESELMANN safety valves operate automatically, without any auxiliary energy, as soon as system pressure exceeds the adjusted set point. They are characterized by very precise response performance along with excellent flow capacity.

The safety valves are designed with a compact and closed housing. All moving parts are kept inside. On the one side it allows a proper cleaning of the outer surfaces, on the other it avoids the risk of an external blocking. The spherical shaped cavity with the hygienic designed clamp connection ensures excellent CIP / SIP performance at any time.

Basic configurations

- Spring return
- Weight loaded

Optional features

- Position sensor
- Manual easing gear
- Pneumatic easing gear

Safety valves for liquids
(spring return and weight-loaded)

Safety valves for gases (spring return)

TECHNICAL DATA	
Nominal widths:	DN 25 – 100 (liquids) DN 20 (gases)
Materials:	1.4301 / AISI 304 1.4404 / AISI 316L for all product wetted parts
Seal materials:	EPDM (liquids) Viton, EPDM (gases)
Set pressure:	0,2 – 12 bar depends on nominal width (liquids) 0,1 – 10 bar (gases)
Operating temperature:	max. 90° C (liquids) CIP / SIP capable up to 140° C max. 130° C (gases)
Standard connection variants:	Taper nut DIN 11851 (liquids) G 1" taper nut DIN 11851 (gases) other connections upon request (e. g. flanges, clamps)
Options:	manually or pneumatically liftable heatable (liquids) Sensor inductive (liquids) cleaning hood (gases)

Constant pressure ratios

These bunging valves with spring return are continuously adjustable.

Exactly adjustable to the desired opening pressure. The valves are closed and opened very sensitively with low differential pressures.

The KIESELMANN bunging valves are available both in open design (free blowing-off of CO_2) and in closed design with pipe connection. The closed design enables to collect the excess CO_2.

Pressure compensation

A multitude of vacuum and pressure compensation valves are available for further applications.

Our application consultants will be pleased to help you to choose the appropriate valve.

In order to guarantee the vessel safety, an additional safety valve is necessary, as for this is characterized by a blow-off performance defined for critical situations and by a operating point fixly adjusted.

Bunging valve Type 6268
(spring return)

Bunging apparatus Type 6255
including function for safety
(spring return)

Pressure compensation valve
(spring return)
Type 6131

Pressure compensation valve
(spring return)
Type 6132

Pressure compensation valve
(spring return)
Type 6133

Pressure compensation valve
(spring return)
Type 6135

TECHNICAL DATA	
Nominal widths:	G 1", DN 15*, 25* / 32, 40 and 50
Materials:	1.4301 / AISI 304 1.4404 / AISI 316L for all product wetted parts
Seal materials:	Viton, EPDM
Set pressure:	0,2 – 4 bar (Type 6268) 0,2 – 3,2 bar (Type 6255)
Standard connection variants:	Taper nut DIN 11851, G 1" other connections upon request (e. g. flanges, clamps)

*Approval for gases according to DGRL (PED)

Vacuum Protection

KIESELMANN anti-vacuum valves provide very precise response characteristics and excellent flow capacities. The hygienic design offers a perfect cleanability of the sealing and seat area. Moreover, it shows outstanding leak tightness, even at very low operating pressures.

Referring to specific applications, the anti-vacuum valves are available in different sizes and designs, e. g. with counter weight, spring return or compact design. They can be installed individually as single items or in combination with tank top units.

Additional features:

- Electric trace heater set
- Pneumatic lifting device
- Position sensor

Vacuum valve
(spring return)

Vacuum valve
(spring return)

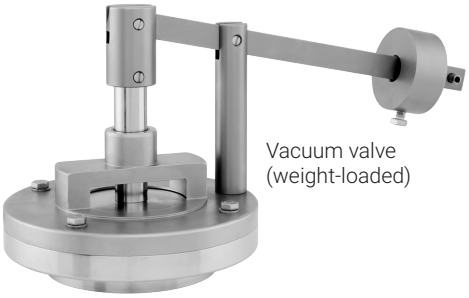

Vacuum valve
(weight-loaded)

Vacuum valve
(spring return)
with position sensor

TECHNICAL DATA	
Sizes:	DN 50 – 250
Materials **Flange of housing:** **Valve disk:** **Shaft:** **Compression spring:**	 1.4301 / AISI 304 1.4301 / AISI 304 1.4301 / AISI 304 1.4315 / AISI 304N
Seal materials:	EPDM (disk) VMQ (flange of housing)
Factory set pressure:	3 mbar (30mmWS)
Operating pressure:	up to 16 bar (depends on nominal width)
Operating temperature:	max. 95° C

Overpressure Protection, Vacuum Protection, CO_2 Recovery and Tank Cleaning

Four functions covered by single equipment. The KIESELMANN tank top unit takes up all required equipment and ports with only one connection port to the vessel. CO_2 recovery and CIP supply will be managed by an integrated change-over valve. During CIP the cleaning agent will pass through the unit and the attached tank cleaning device. Small spray nozzles inside the unit ensure an effective cleaning of the wetted surfaces with a minimized cleaning agent consumption. Safety valve and anti-vacuum valve are directly mounted to the tank top unit.

Additional process equipment, such as bunging valves, gauges, fittings and other items may be installed in the connected piping.

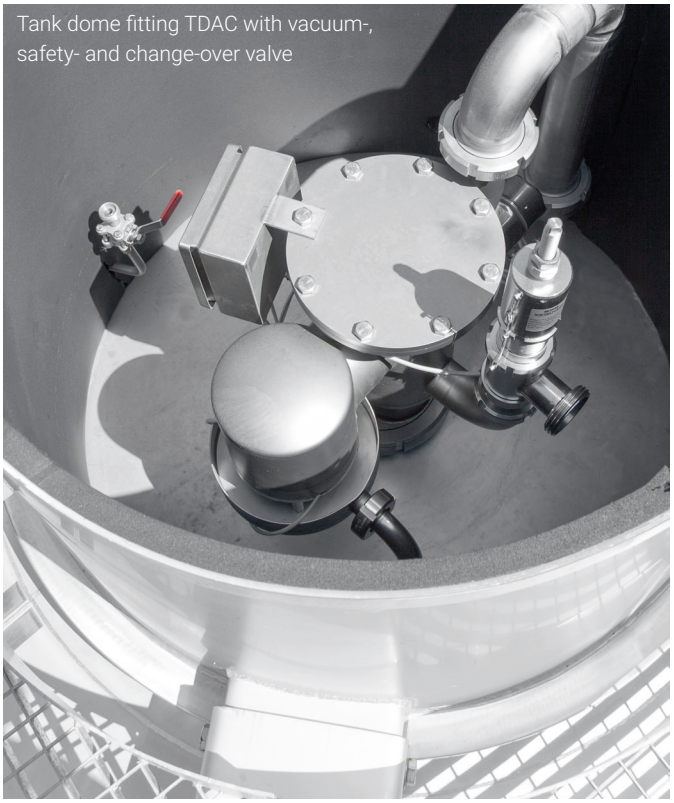

Tank dome fitting TDAC with vacuum-, safety- and change-over valve

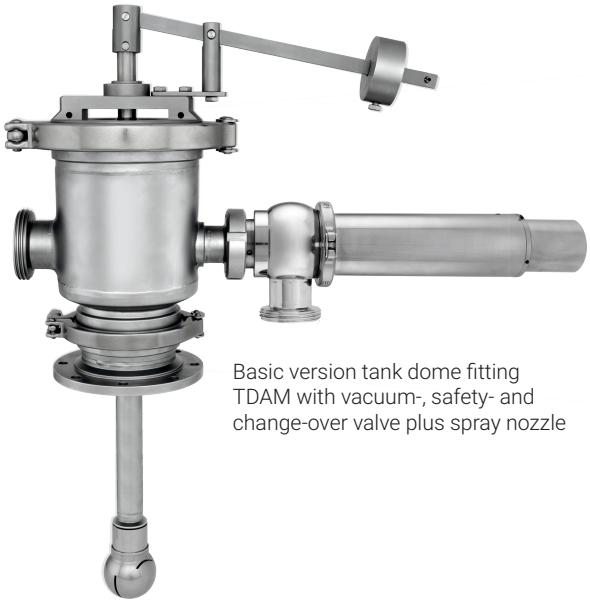

Basic version tank dome fitting TDAM with vacuum-, safety- and change-over valve plus spray nozzle

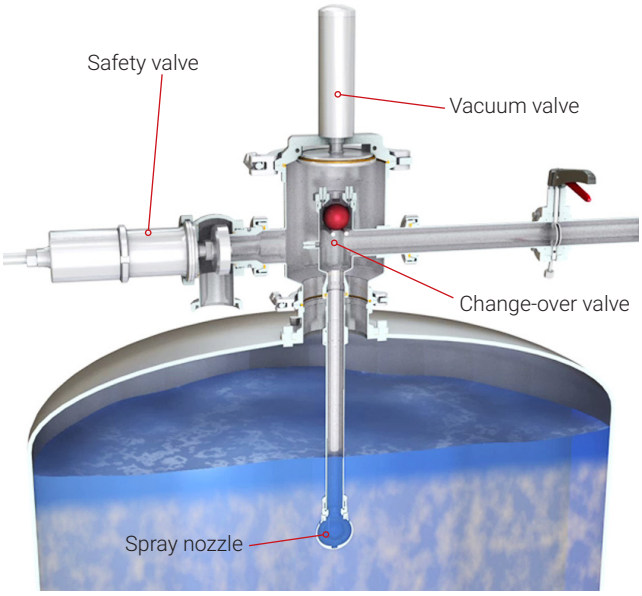

Tank top unit directly fitted to a vessel

TECHNICAL DATA

Nominal widths:	DN 50 – 250
Materials:	1.4301 / AISI 304 1.4404 / AISI 316L for all product wetted parts
Spray nozzle connection:	DN 20 – 50
Hygiene:	Cleaning certificate TU Munich Weihenstephan
Cleaning of product area:	thanks to the integrated spraying nozzle, changer-over valve and spray holes within the fitting

Пробоотборный клапан, резьба G1/2“, с торцом под трехгранный ключ

sampling valve, 1/2“ BSPM, 8 mm spout

6001

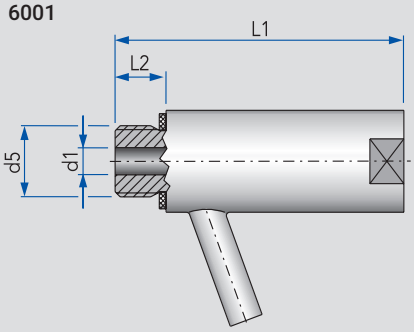

DN	d1	d5	L1	L2			кг
8	8	G½	85	15			0,35

Пробоотборный клапан, гайка DN 20, с торцом под трехгранный ключ

sampling valve, liner + nut DN 20, 8 mm spout

6002

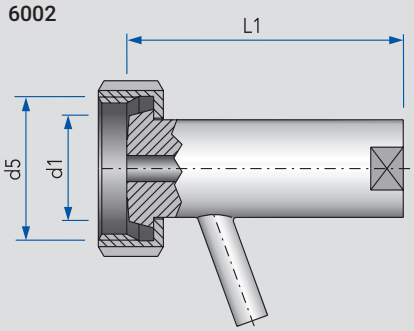

DN	d1	d5	L1				кг
8	8	Rd 44×⅙	85				0,53

Трехгранный ключ из нержавеющей стали, для пробоотборных клапанов DN 8

stainless steel operator for sampling valves DN 8

6003

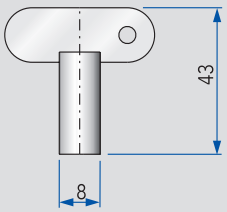

С тремя внутренними гранями, 8 мм

							кг
							0,02

Пробоотборный клапан, резьба, в сборе с глухой гайкой, уплотнением и цепочкой

sampling valve with blind cap, seal and chain

6007

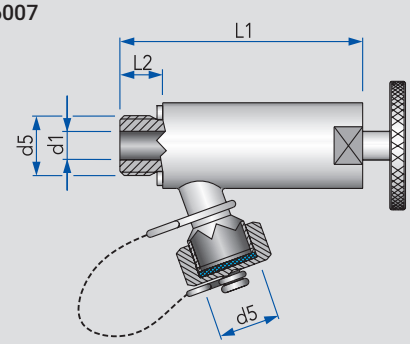

DN	d1	d5	L1	L2			кг
6	6	G⅜	82	12			0,44
10	10	G½	85	15			0,48
15	14	G½	85	15			0,47
20	18	G¾	100	15			0,87

ДОМОЙ

Пробоотборный клапан, резьба G1/2“, с торцом под трехгранный ключ

sampling valve, 1/2“ BSPM, 8 mm spout

DN	AISI 304L Полированный				AISI 316L Полированный		Набор уплотнений	
	Артикул	Цена €	Артикул	Цена €	Артикул	Цена €	Артикул	Цена €
8	6001008300-021	60,10			6001008300-041	75,10	6001008990-000	7,10

Пробоотборный клапан, гайка DN 20, с торцом под трехгранный ключ

sampling valve, liner + nut DN 020, 8 mm spout

DN	AISI 304L Полированный				AISI 316L Полированный		Набор уплотнений	
	Артикул	Цена €	Артикул	Цена €	Артикул	Цена €	Артикул	Цена €
8	6002008300-021	73,20			6002008300-041	91,60	6002008990-000	7,10

Трехгранный ключ из нержавеющей стали, для пробоотборных клапанов DN 8

stainless steel operator for sampling valves DN 8

	AISI 304L Полированный							
	Артикул	Цена €	Артикул	Цена €	Артикул	Цена €	Артикул	Цена €
	6003008000-021	12,10						

Пробоотборный клапан, резьба, в сборе с глухой гайкой, уплотнением и цепочкой

sampling valve with blind cap, seal and chain

DN	AISI 304L Полированный				AISI 316L Полированный		Набор уплотнений	
	Артикул	Цена €	Артикул	Цена €	Артикул	Цена €	Артикул	Цена €
6	6007006000-021	73,20			6007006000-041	91,50	6007006990-000	9,80
10	6007010000-021	75,80			6007010000-041	94,90	6007015990-000	11,80
15	6007015000-021	78,60			6007015000-041	98,30	6007015990-000	11,80
20	6007020000-021	121,00			6007020000-041	150,40	6007020990-000	18,10

Пробоотборный клапан, гайка DN 20, в сборе с глухой гайкой, уплотнением и цепочкой

sampling valve with blind cap, seal and chain, liner + nut DN 20

6008

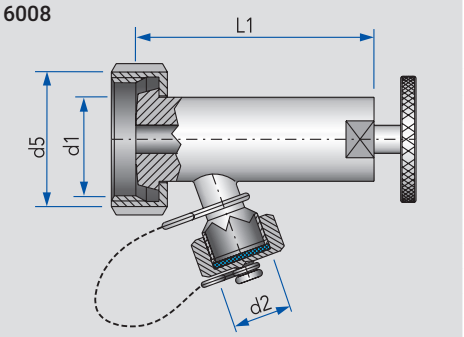

DN	d1	d2	d5	L1			кг
6	6	G⅜	Rd 44×⅙	82			0,63
10	10	G½	Rd 44×⅙	85			0,66
15	14	G½	Rd 44×⅙	85			0,67

Пробоотборный клапан, резьба, со штуцером для шланга

sampling valve with hose nozzle

6009

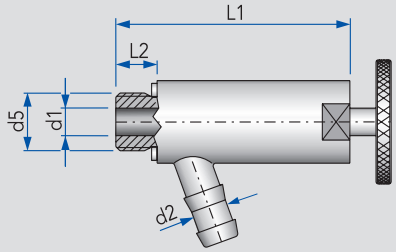

DN	d1	d2	d5	L1	L2		кг
6	6	8	G⅜	82	12		0,41
10	10	13	G½	85	15		0,42
15	14	19	G½	85	15		0,42
20	18	25	G¾	100	15		0,82

Пробоотборный клапан, гайка DN 20, со штуцером для шланга

sampling valve with hose nozzle, liner + nut DN 20

6010

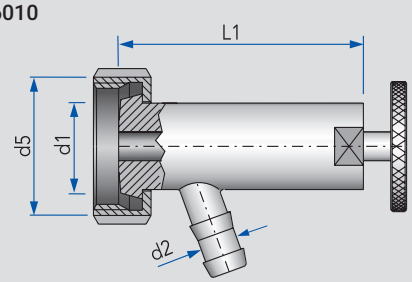

DN	d1	d2	d5	L1			кг
6	6	8	Rd 44×⅙	82			0,59
10	10	13	Rd 44×⅙	85			0,57
15	14	19	Rd 44×⅙	85			0,60

Пробоотборный клапан PEMS, с ручным приводом

sampling valve PEMS, manual

6103
6104

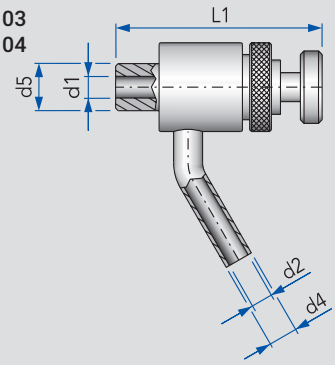

DN	d1	d2	d4	d5	L1		кг
6	6	6	8	13	57		0,15

ДОМОЙ

Пробоотборный клапан, гайка DN 20, в сборе с глухой гайкой, уплотнением и цепочкой

sampling valve with blind cap, seal and chain, liner + nut DN 20

	AISI 304L Полированный				AISI 316L Полированный		Набор уплотнений	
DN	Артикул	Цена €	Артикул	Цена €	Артикул	Цена €	Артикул	Цена €
6	6008006000-021	97,90			6008006000-041	122,30	6008006990-000	7,60
10	6008010000-021	100,50			6008010000-041	125,60	6008015990-000	8,50
15	6008015000-021	103,90			6008015000-041	129,90	6008015990-000	8,50

Пробоотборный клапан, резьба, со штуцером для шланга

sampling valve with hose nozzle

	AISI 304L Полированный				AISI 316L Полированный		Набор уплотнений	
DN	Артикул	Цена €	Артикул	Цена €	Артикул	Цена €	Артикул	Цена €
6	6009006000-021	57,90			6009006000-041	72,40	6009006990-000	8,70
10	6009010000-021	60,50			6009010000-041	75,60	6009015990-000	10,70
15	6009015000-021	62,90			6009015000-041	78,70	6009015990-000	10,70
20	6009020000-021	101,50			6009020000-041	127,00	6009020990-000	16,00

Пробоотборный клапан, гайка DN 20, со штуцером для шланга

sampling valve with hose nozzle, liner + nut DN 20

	AISI 304L Полированный				AISI 316L Полированный		Набор уплотнений	
DN	Артикул	Цена €	Артикул	Цена €	Артикул	Цена €	Артикул	Цена €
6	6010006000-021	82,60			6010006000-041	103,30	6010006990-000	8,10
10	6010010000-021	85,20			6010010000-041	106,50	6010015990-000	10,00
15	6010015000-021	90,30			6010015000-041	113,00	6010015990-000	10,00

Пробоотборный клапан PEMS, с ручным приводом

sampling valve PEMS, manual

					AISI 316L EPDM Полированный		Набор уплотнений EPDM	
DN	Артикул	Цена €	Артикул	Цена €	Артикул	Цена €	Артикул	Цена €
6					6103006000-040	165,70	6104006000-054	20,10

Пеногасящая спираль

anti foam spiral

6000

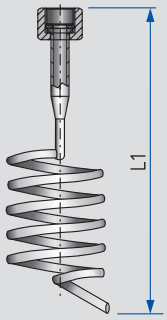

Дюйм	L1						кг
⅜"	~125						0,09
½"	~125						0,15

Пробоотборный клапан, резьба, в сборе, с подключением стеклянной мерной трубки

level indication valve for glass tube

6011
6015

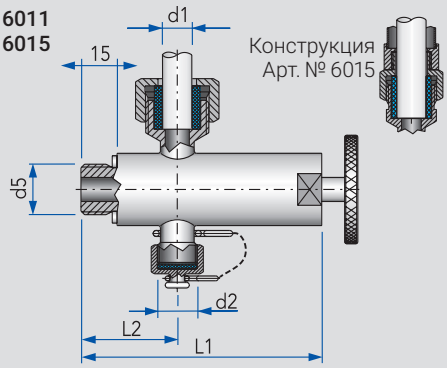

DN	d1	d2	d5	L1	L2		кг
10/13	12,5	G⅜	G½	100	40		0,59
10/15	15,0	G⅜	G½	100	40		0,61
15	20,0	G½	G½	100	42		0,72

Пробоотборный клапан, гайка DN 20, в сборе, с подключением стеклянной мерной трубки

level indication valve for glass tube, liner + nut

6012
6016

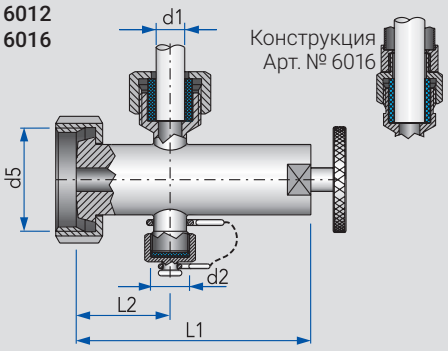

DN	d1	d2	d5	L1	L2		кг
10/13	12,5	G⅜	Rd 44×⅙	100	40		0,77
10/15	15,0	G⅜	Rd 44×⅙	100	40		0,78
15	20,0	G½	Rd 44×⅙	100	42		0,90

Пробоотборный клапан, резьба, в сборе, с подключением прозрачного мерного шланга

level indication valve for transparent hose

6013

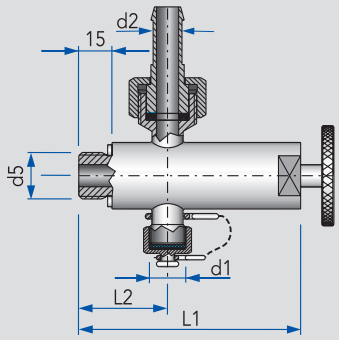

DN	d1	d2	d5	L1	L2		кг
10	G⅜	13	G½	100	40		0,63
15	G½	19	G½	100	42		0,85

ДОМОЙ

Пеногасящая спираль
anti foam spiral

	AISI 304L							
Дюйм	Артикул	Цена €	Артикул	Цена €	Артикул	Цена €	Артикул	Цена €
⅜"	6000243012-021	**92,80**						
½"	6000243000-021	**89,20**						

Пробоотборный клапан, резьба, в сборе, с подключением стеклянной мерной трубки
level indication valve for glass tube

	AISI 304L Полированный / без защитной втулки		AISI 304L Полированный / с защитной втулкой		AISI 316L Полированный / без защитной втулки		AISI 316L Полированный / с защитной втулкой	
DN	Артикул	Цена €	Артикул	Цена €	Артикул	Цена €	Артикул	Цена €
10/13	6011010000-021	**92,00**			6011010000-041	**114,90**		
10/15	6011010150-021	**94,00**			6011010150-041	**117,60**		
15	6011015000-021	**101,20**	6015015000-021	**112,00**	6011015000-041	**126,60**	6015015000-041	**140,10**

Пробоотборный клапан, гайка DN 20, в сборе, с подключением стеклянной мерной трубки
level indication valve for glass tube, liner + nut

	AISI 304L Полированный / без защитной втулки		AISI 304L Полированный / с защитной втулкой		AISI 316L Полированный / без защитной втулки		AISI 316L Полированный / с защитной втулкой	
DN	Артикул	Цена €	Артикул	Цена €	Артикул	Цена €	Артикул	Цена €
10/13	6012010000-021	**109,10**			6012010000-041	**136,30**		
10/15	6012010150-021	**111,80**			6012010150-041	**139,80**		
15	6012015000-021	**116,80**	6016015000-021	**125,20**	6012015000-041	**146,00**	6016015000-041	**156,50**

Пробоотборный клапан, резьба, в сборе, с подключением прозрачного мерного шланга
level indication valve for transparent hose

	AISI 304L Полированный				AISI 316L Полированный			
DN	Артикул	Цена €	Артикул	Цена €	Артикул	Цена €	Артикул	Цена €
10	6013010000-021	**100,90**			6013010000-041	**126,10**		
15	6013015000-021	**104,40**			6013015000-041	**130,60**		

Пробоотборный клапан, гайка DN 20, в сборе, с подключением прозрачного мерного шланга

level indication valve for transparent hose, liner + nut

6014

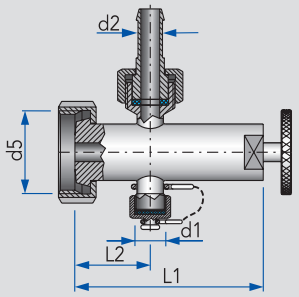

DN	d1	d2	d5	L1	L2		кг
10	G⅜	13	Rd 44×⅙	100	40		0,70
15	G½	19	Rd 44×⅙	100	42		1,03

Пробоотборный клапан, резьба, с подключением стеклянной трубки, с дренажным клапаном

level indication valve for glass tube with drain cock

6017
6021

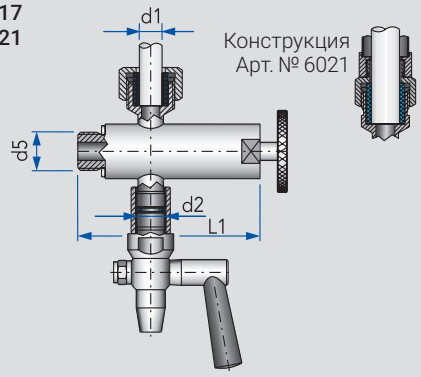

DN	d1	d2	d5	L1			кг
10/13	13	G⅜	G½	100			0,80
10/15	15	G⅜	G½	100			0,80
15	20	G½	G½	100			1,00

Пробоотборный клапан, гайка DN 20, с подключ. стеклянной трубки, с дренажным клапаном

level indication valve for glass tube with drain cock, liner + nut

6018
6022

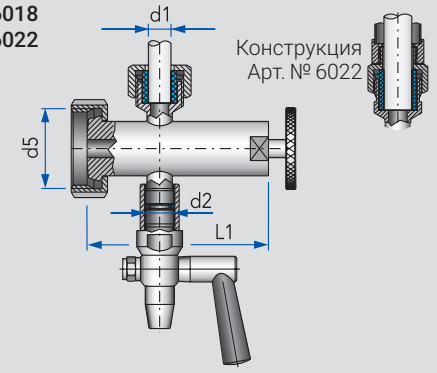

DN	d1	d2	d5	L1			кг
10/13	13	G⅜	Rd 44×⅙	100			0,18
10/15	15	G⅜	Rd 44×⅙	100			0,93
15	20	G½	Rd 44×⅙	100			1,18

Пробоотборный клапан, резьба, с подключением мерного шланга, с дренажным клапаном

level indication valve for transparent hose with drain cock

6019

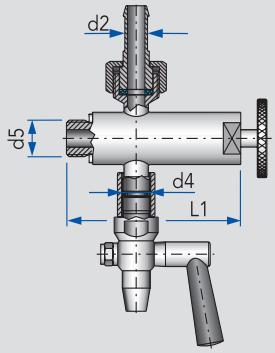

DN	d2	d4	d5	L1			кг
10	13	G⅜	G½	100			0,81
15	19	G½	G½	100			1,13

ДОМОЙ

Пробоотборный клапан, гайка DN 20, в сборе, с подключением прозрачного мерного шланга
level indication valve for transparent hose, liner + nut

	AISI 304L Полированный				AISI 316L Полированный			
DN	Артикул	Цена €	Артикул	Цена €	Артикул	Цена €	Артикул	Цена €
10	6014010000-021	108,60			6014010000-041	135,80		
15	6014015000-021	120,00			6014015000-041	150,00		

Пробоотборный клапан, резьба, с подключением стеклянной трубки, с дренажным клапаном
level indication valve for glass tube with drain cock

	AISI 304L Полированный / без защитной втулки		AISI 304L Полированный / с защитной втулкой		AISI 316L Полированный / без защитной втулки		AISI 316L Полированный / с защитной втулкой	
DN	Артикул	Цена €	Артикул	Цена €	Артикул	Цена €	Артикул	Цена €
10/13	6017010000-021	140,50			6017010000-041	175,60		
10/15	6017010150-021	142,00			6017010150-041	177,50		
15	6017015000-021	162,60	6021015000-021	174,50	6017015000-041	203,30	6021015000-041	218,10

Пробоотборный клапан, гайка DN 20, с подключ. стеклянной трубки, с дренажным клапаном
level indication valve for glass tube with drain cock, liner + nut

	AISI 304L Полированный / без защитной втулки		AISI 304L Полированный / с защитной втулкой		AISI 316L Полированный / без защитной втулки		AISI 316L Полированный / с защитной втулкой	
DN	Артикул	Цена €	Артикул	Цена €	Артикул	Цена €	Артикул	Цена €
10/13	6018010000-021	170,90			6018010000-041	213,60		
10/15	6018010150-021	173,70			6018010150-041	217,00		
15	6018015000-021	188,20	6022015000-021	194,50	6018015000-041	235,40	6022015000-041	243,10

Пробоотборный клапан, резьба, с подключением мерного шланга, с дренажным клапаном
level indication valve for transparent hose with drain cock

	AISI 304L Полированный				AISI 316L Полированный			
DN	Артикул	Цена €	Артикул	Цена €	Артикул	Цена €	Артикул	Цена €
10	6019010000-021	129,80			6019010000-041	162,20		
15	6019015000-021	153,60			6019015000-041	192,00		

Пробоотборный клапан, гайка DN 20, с подключ. мерного шланга, с дренажным клапаном

level indication valve for transparent hose with drain cock, liner + nut

6020

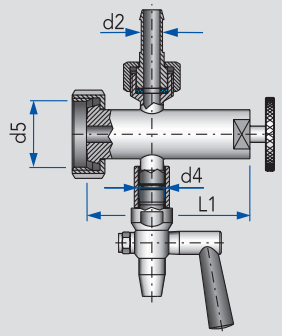

DN	d2	d4	d5	L1			кг
10	13	G⅜	Rd 44×⅙	100			0,99
15	19	G½	Rd 44×⅙	100			1,31

Разъем для стеклянной мерной трубки

vessel content tube compression gland

6000
6044

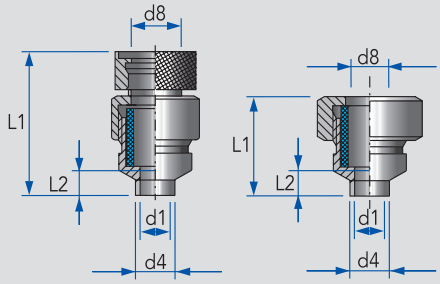

DN	d1	d4	d8	L1	L2		кг
10/13	10	14	13	34	12		0,08
10/15	10	14	15	34	12		0,08
15	15	18	20	45	13		0,18
15	15	18	20	63	13		0,21

Соединительный разъем для стеклянной мерной трубки, без защитной втулки

coupling for fill level glass

6023
6044

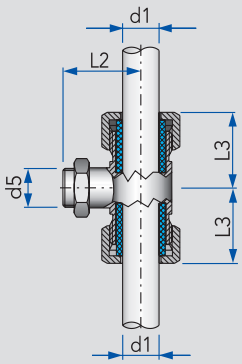

DN	d1	d5	L2	L3			кг
15	20	G½	42	40			0,44

Соединительный разъем для стеклянной мерной трубки, с защитной втулкой

coupling for fill level glass

6024
6044

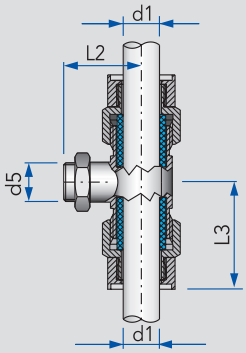

DN	d1	d5	L2	L3			кг
15	20	G½	42	54			0,50

ДОМОЙ

Пробоотборный клапан, гайка DN 20, с подключ. мерного шланга, с дренажным клапаном

level indication valve for transparent hose with drain cock, liner + nut

	AISI 304L Полированный				AISI 316L Полированный		Набор уплотнений	
DN	Артикул	Цена €	Артикул	Цена €	Артикул	Цена €	Артикул	Цена €
10	6020010000-021	145,30			6020010000-041	181,60	6020010990-000	
15	6020015000-021	169,10			6020015000-041	211,40	6020015990-000	

Разъем для стеклянной мерной трубки

vessel content tube compression gland

	AISI 304L NBR без защитной втулки		AISI 304L NBR с защитной втулкой				Уплотнения NBR	
DN	Артикул	Цена €	Артикул	Цена €	Артикул	Цена €	Артикул	Цена €
10/13	6000204000-021	35,70					6044190125-067	
10/15	6000204010-021	35,70					6044190145-067	
15	6000205000-021	36,40					6044260195-067	
15			6000205050-021	40,00			6044260195-067	

Соединительный разъем для стеклянной мерной трубки, без защитной втулки

coupling for fill level glass

	AISI 304L Полированный						Уплотнения NBR	
DN	Артикул	Цена €	Артикул	Цена €	Артикул	Цена €	Артикул	Цена €
15	6023015000-021	93,20					6044260195-067	

Соединительный разъем для стеклянной мерной трубки, с защитной втулкой

coupling for fill level glass

	AISI 304L Полированный						Уплотнения NBR	
DN	Артикул	Цена €	Артикул	Цена €	Артикул	Цена €	Артикул	Цена €
15	6024015000-021	114,70					6044260195-067	

Мерная трубка из оргстекла

perspex tube for level indicator valve

6025

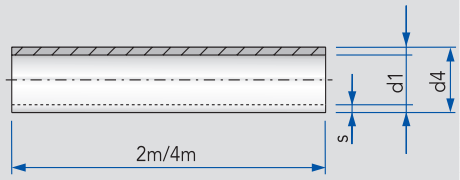

Макс. давление (бар) при +20°C
Рабочая температура до +70°C,
кратковременно до +80°C

DN	d1	d4	s	бар			кг
10/13	10	13	1,5	4,5			0,06
10/15	10	15	2,5	6,0			0,12
15	14	20	3,0	6,0			0,19

Стеклянная мерная трубка JENA

JENA glass-tube for level indicator valves

6026

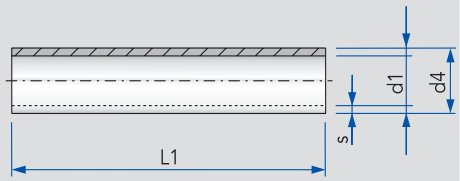

Макс. давление (бар) при +20°C
Рабочая температура до +300°C
При заказе укажите длину трубки L1

DN	d1	d4	s	бар			кг
10/13	10	13,5	1,75	10			0,14
10/15	10	14,5	2,25	10			0,21
15	15	20,5	2,50	10			0,31
20	20	24,5	2,50	10			0,38

Прозрачный мерный ПВХ шланг высокого давления, с армированием из нейлоновой нити

PVC high pressure hose for level indication valve

6027

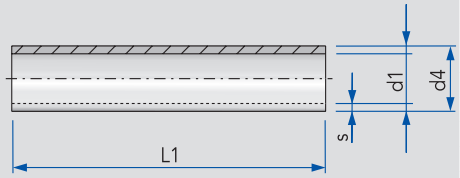

Макс. давление (бар) при +20°C
Рабочая температура до +60°C
При заказе укажите длину шланга L1

DN	d1	d4	s	бар			кг
	Наконечник						
6	8	14	3,0	23			
10	13	20	3,5	19			
15	19	27	4,0	14			
20	25	34	4,5	11			
25	32	42	4,5	9			
32	38	48	5,0	8			

Держатель для мерной трубки, с резьбовой ножкой, G 1/2

support for fill level glass

6030

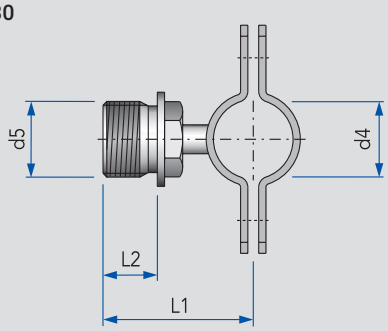

DN	Для Ø	d4	d5	L1	L2		кг
	Трубка						
10/15	13/15	18	G½	40	15		0,12
15/20	20	22	G½	42	15		0,12
	Шланг						
10/20	20	22	G½	42	15		0,12
15/25	27	28	G½	43	15		0,12

ДОМОЙ

Мерная трубка из оргстекла

perspex tube for level indicator valve

	L = 2 м		L = 4 м					
DN	Артикул	Цена €	Артикул	Цена €	Артикул	Цена €	Артикул	Цена €
10/13	6025010013-070	22,80	6025010014-070					
10/15	6025010015-070	30,20	6025010016-070					
15	6025015200-070	39,10	6025015400-070					

Стеклянная мерная трубка JENA

JENA glass-tube for level indicator valves

	Цена/м							
DN	Артикул	Цена €	Артикул	Цена €	Артикул	Цена €	Артикул	Цена €
10/13	6026010xxx-073							
10/15	6026011xxx-073							
15	6026015xxx-073							
20	6026020xxx-073							

Прозрачный мерный ПВХ шланг высокого давления, с армированием из нейлоновой нити

PVC high pressure hose for level indication valve

	Цена/м							
DN	Артикул	Цена €	Артикул	Цена €	Артикул	Цена €	Артикул	Цена €
6	6027006xxx-060	3,80						
10	6027010xxx-060	5,50						
15	6027015xxx-060	8,40						
20	6027020xxx-060	12,60						
25	6027025xxx-060	17,70						
32	6027032xxx-060	20,90						

Держатель для мерной трубки, с резьбовой ножкой, G 1/2

support for fill level glass

	AISI 304L Полированный							
DN	Артикул	Цена €	Артикул	Цена €	Артикул	Цена €	Артикул	Цена €
10/15	6030015000-021	21,70						
15/20	6030020000-021	21,70						
10/20	6030020000-021	21,70						
15/25	6030025000-021	41,90						

Защитный экран, для мерной трубки DN 15

fill level glass protective sleeve

6028

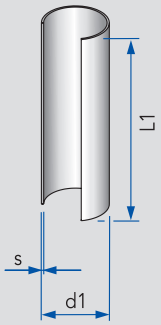

DN	d1	s					кг
15	28	1					0,75

При заказе, пожалуйста,
укажите длину защитного экрана L1

Хомут для шланга

jubilee clip

6031

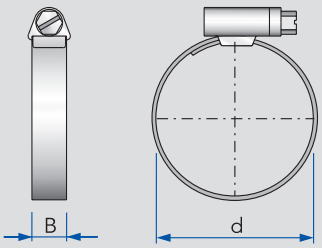

DN	a	d	B				кг
6	Ø14	12-20	9				
10	Ø20	16-27	9				
15	Ø27	25-40	9				
20	Ø34	20-32	12				
25	Ø39	32-50	12				
32	Ø48	40-60	12				
40	Ø60	50-70	12				
50	Ø72	70-90	12				
65	Ø89	80-100	12				
80	Ø110	100-120	12				
100	Ø130	130-150	12				

a = диаметр шланга
d = диапазон регулировки

ДОМОЙ

Защитный экран, для мерной трубки DN 15

fill level glass protective sleeve

DN	AISI 304L Матовый Артикул	Цена €	Артикул	Цена €	Артикул	Цена €	Артикул	Цена €
15	6028028000-020	61,20						

Хомут для шланга

jubilee clip

DN	AISI 304L Артикул	Цена €	Артикул	Цена €	Артикул	Цена €	Артикул	Цена €
6	6031006000-020	3,00						
10	6031010000-020	3,10						
15	6031015000-020	3,30						
20	6031020000-020	3,50						
25	6031025000-020	3,80						
32	6031032000-020	4,00						
40	6031040000-020	4,20						
50	6031050000-020	4,50						
65	6031065000-020	5,10						
80	6031080000-020	5,60						
100	6031100000-020	6,30						

Дренажный клапан, резьба, с резьбовым соединением, прямой

drain cock with fitting, straight

6071

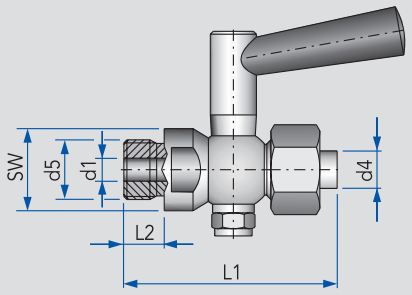

DN	d1	SW	d4	d5	L1	L2	кг
4	4	20	8	G¼	58	10	0,12
6	6	24	10	G⅜	68	12	0,20
8	8	28	13	G½	75	14	0,32
12	12	34	18	G¾	96	16	0,60

Макс. рабочее давление: 6 бар

Дренажный клапан, резьба, с отводом 90°

drain cock with bend 90°

6073

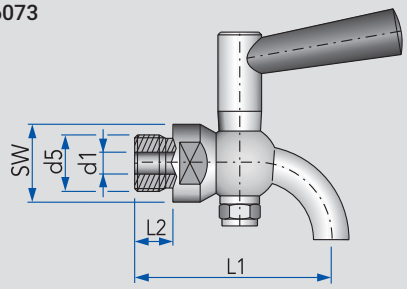

DN	d1	SW	d5	L1	L2		кг
4	4	20	G¼	52	10		0,10
6	6	24	G⅜	63	12		0,17
8	8	28	G½	72	14		0,26
12	12	34	G¾	94	16		0,52

Макс. рабочее давление: 6 бар

Дренажный клапан, резьба, с коническим выходом, прямой

drain cock with conical outlet, straight

6074

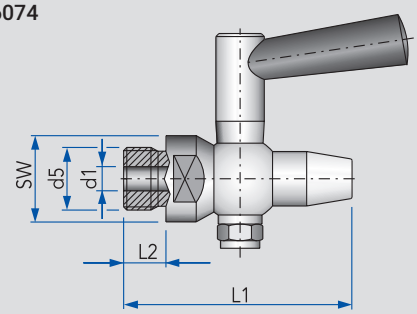

DN	d1	SW	d5	L1	L2		кг
4	4	20	G¼	58	10		0,10
6	6	24	G⅜	66	12		0,17
8	8	28	G½	75	14		0,27
12	12	34	G¾	96	16		0,52

Макс. рабочее давление: 6 бар

Дренажный клапан, резьба, со штуцером для шланга, прямой

drain cock with hose tail, straight

6075

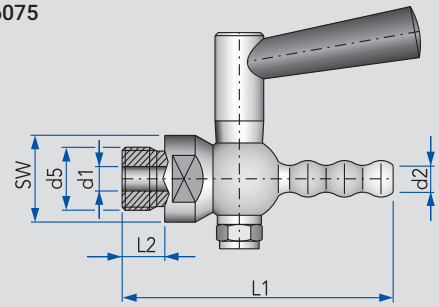

DN	d1	d2	SW	d5	L1	L2	кг
4	4	8	20	G¼	67	10	0,10
6	6	10	24	G⅜	78	12	0,17
8	8	12	28	G½	89	14	0,32
12	12	18	34	G¾	112	16	0,55

Макс. рабочее давление: 6 бар

ДОМОЙ

Дренажный клапан, резьба, с резьбовым соединением, прямой
drain cock with fitting, straight

DN	Артикул	Цена €	Артикул	Цена €	AISI 316L Полированный Артикул	Цена €	Артикул	Цена €
4					6071004000-041	59,50		
6					6071006000-041	68,00		
8					6071008000-041	85,20		
12					6071012000-041	97,90		

Дренажный клапан, резьба, с отводом 90°
drain cock with bend 90°

DN	Артикул	Цена €	Артикул	Цена €	AISI 316L Полированный Артикул	Цена €	Артикул	Цена €
4					6073004000-041	60,40		
6					6073006000-041	71,70		
8					6073008000-041	84,10		
12					6073012000-041	123,20		

Дренажный клапан, резьба, с коническим выходом, прямой
drain cock with conical outlet, straight

DN	Артикул	Цена €	Артикул	Цена €	AISI 316L Полированный Артикул	Цена €	Артикул	Цена €
4					6074004000-041	51,70		
6					6074006000-041	62,90		
8					6074008000-041	68,80		
12					6074012000-041	113,10		

Дренажный клапан, резьба, со штуцером для шланга, прямой
drain cock with hose tail, straight

DN	Артикул	Цена €	Артикул	Цена €	AISI 316L Полированный Артикул	Цена €	Артикул	Цена €
4					6075004000-041	51,00		
6					6075006000-041	60,50		
8					6075008000-041	70,50		
12					6075012000-041	117,70		

Комбинированный клапан-уравнитель давления, пружинный механизм

overpressure/anti-vacuum valve spring loaded

6131

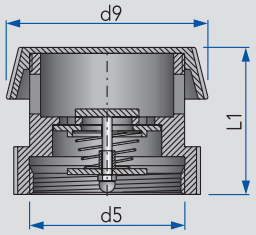

DN	d5	d9	L1				кг
50	Rd 78×⅙	96	71				0,17

Исполнение из пластика
Давление срабатывания: ±0 бар
Макс. рабочая температура: 70°C

Комбинированный клапан-уравнитель давления, пруж. механизм, DGRL 97/23/EG для газов

overpressure/anti-vacuum valve spring loaded

6132

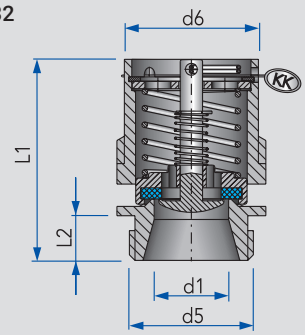

DN	d1	d5	d6	L1	L2		кг
20	20	G1	40	54	12		0,21

Исполнение из нержавеющей стали
Избыточное давление, бар:
+0,2
+0,4
+0,65

Вакуум, бар:
-0,05

Комбинированный клапан-уравнитель давления, пружинный механизм

overpressure/anti-vacuum valved spring loaded

6133

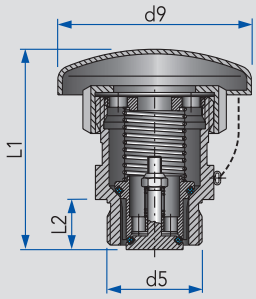

DN	d5	d9	L1	L2			кг
32	G1¼	85	88	20			0,79

Избыточное давление: +0,25 бар
Вакуум: -0,05 бар

ДОМОЙ

Комбинированный клапан-уравнитель давления, пружинный механизм

overpressure/anti-vacuum valve spring loaded

	Пластик							
DN	Артикул	Цена €	Артикул	Цена €	Артикул	Цена €	Артикул	Цена €
50	6131050000-060	34,20						

Комбинированный клапан-уравнитель давления, пруж. механизм, DGRL 97/23/EG для газов

overpressure/anti-vacuum valve spring loaded

	AISI 304L - Витон +0,2 / -0,05 бар		AISI 304L - Витон +0,4 / - 0,05 бар		AISI 304L - Витон +0,65 / -0,05 бар			
DN	Артикул	Цена €	Артикул	Цена €	Артикул	Цена €	Артикул	Цена €
20	6132014020-021	98,30	6132014040-021	98,30	6132014060-021	98,30		

Комбинированный клапан-уравнитель давления, пружинный механизм

overpressure/anti-vacuum valved spring loaded

	AISI 304L - Витон Полированный							
DN	Артикул	Цена €	Артикул	Цена €	Артикул	Цена €	Артикул	Цена €
32	6133016000-021	153,90						

Комбинированный клапан-уравнитель давления, пружинный механизм

overpressure/anti-vacuum valved spring loaded

6135

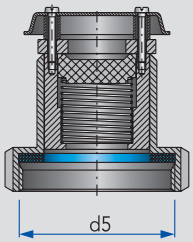

DN	d5						кг
50	Rd 78×⅙						0,82
65	Rd 95×⅙						1,28
80	Rd 110×¼						2,04
100	Rd 130×¼						3,14

Нержавеющая сталь/пластик
Давление срабатывания ± 0

Дыхательный клапан для емкости с резиновой диафрагмой

tank breather with rubber diaphragm

6136
6137

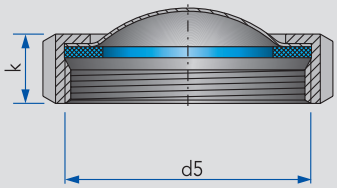

DN	d5	k					кг
25	Rd 52×⅙	21					0,18
32	Rd 58×⅙	21					0,22
40	Rd 65×⅙	21					0,27
50	Rd 78×⅙	22					0,37
65	Rd 95×⅙	25					0,58
80	Rd 110×¼	30					0,80
100	Rd 130×¼	31					1,09

С защитной сеткой, Артикул 6168

Предохранительный клапан, пружинный механизм, DGRL 97/23/EG для газов

safety valve spring loaded for gases

6163

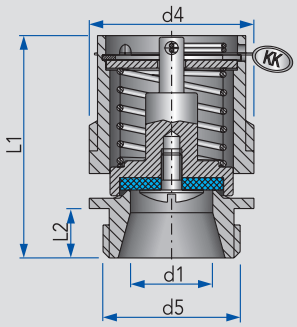

DN	d1	d4	d5	L1	L2		кг
20	20	40	1″	54	12		0,22

ДОМОЙ

Комбинированный клапан-уравнитель давления, пружинный механизм

overpressure/anti-vacuum valved spring loaded

DN					AISI 316L - Пластик Полированный			
	Артикул	Цена €	Артикул	Цена €	Артикул	Цена €	Артикул	Цена €
50					6135050000-041	140,50		
65					6135065000-041	189,40		
80					6135080000-041	228,60		
100					6135100000-041	352,90		

Дыхательный клапан для емкости с резиновой диафрагмой

tank breather with rubber diaphragm

DN	AISI 304L Полированный						Набор уплотнений	
	Артикул	Цена €	Артикул	Цена €	Артикул	Цена €	Артикул	Цена €
25	6136025000-021	19,50					6137025000-067	4,50
32	6136032000-021	22,00					6137032000-067	5,10
40	6136040000-021	25,90					6137040000-067	5,60
50	6136050000-021	29,40					6137050000-067	6,10
65	6136065000-021	35,00					6137065000-067	7,10
80	6136080000-021	41,70					6137080000-067	8,10
100	6136100000-021	53,70					6137100000-067	9,70

Предохранительный клапан, пружинный механизм, DGRL 97/23/EG для газов

safety valve spring loaded for gases

DN	AISI 304L - Витон 0,2 бар		AISI 304L - Витон 0,4 бар		AISI 304L - Витон 0,65 бар			
	Артикул	Цена €	Артикул	Цена €	Артикул	Цена €	Артикул	Цена €
20	6163014020-021	90,80	6163014040-021	90,80	6163014060-021	90,80		

Предохранительный клапан, гайка/резьба, с пруж. механизмом, DGRL 97/23/EG для жидкостей

safety valve spring loaded for liquids, liner + nut/male

6357

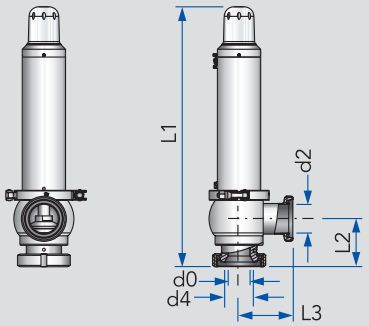

При заказе, пожалуйста, укажите давление срабатывания клапана

DN	d0	d2	d4	L1	L2	L3	кг
25	26	32	26	385	82	72	6,80
40	32	38	38	388	68	82	9,10
50	38	50	50	437	70	93	14,30
65	50	66	66	552	85	105	15,00
80	66	81	81	573	100	115	22,00
100	81	100	98	614	130	130	28,20

Предохранительный клапан, гайка/резьба, с пруж. мех., DGRL 97/23/EG для жидк., пневм. привод

safety valve spring loaded for liquids, pneumatic, liner + nut/male

6357

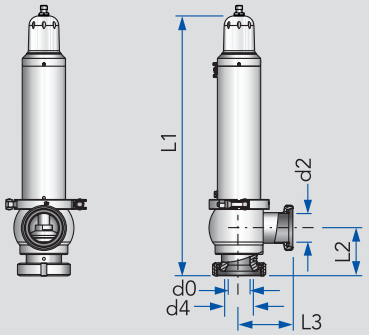

При заказе, пожалуйста, укажите давление срабатывания клапана

DN	d0	d2	d4	L1	L2	L3	кг
25	26	32	26	406	82	72	6,80
40	32	38	38	406	68	82	9,10
50	38	50	50	454	70	93	14,30
65	50	66	66	569	85	105	15,00
80	66	81	81	589	100	115	22,00
100	81	100	100	631	130	130	28,20

Предохранительный клапан, гайка/резьба, с пруж. мех., DGRL 97/23/EG для жидк., ручной привод

safety valve spring loaded for liquids, manual, liner + nut/male

6357

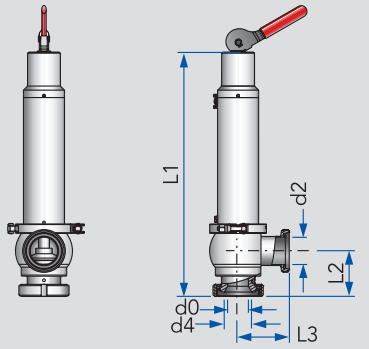

При заказе, пожалуйста, укажите давление срабатывания клапана, а также давление управляющего воздуха

DN	d0	d2	d4	L1	L2	L3	кг
25	26	32	26	517	82	72	7,50
40	32	38	38	555	68	82	10,30
50	38	50	50	605	70	93	15,50
65	50	66	66	720	85	105	16,20
80	66	81	81	740	100	115	23,20
100	81	100	100	780	130	130	29,60

Набор уплотнений для предохранительных клапанов для жидкостей

spare seal kit for safety valves for liquids

6357

При заказе, пожалуйста, укажите давление срабатывания клапана, а также давление управляющего воздуха

							кг

ДОМОЙ

Предохранительный клапан, гайка/резьба, с пруж. механизмом, DGRL 97/23/EG для жидкостей

safety valve spring loaded for liquids, liner + nut/male

DN					AISI 316L - EPDM Полированный		AISI 316L - HNBR Полированный	
	Артикул	Цена €	Артикул	Цена €	Артикул	Цена €	Артикул	Цена €
25					6357025123-1xx	**546,00**	6357025123-2xx	
40					6357040123-1xx	**599,00**	6357040123-2xx	
50					6357050123-1xx	**725,00**	6357050123-2xx	
65					6357065123-1xx	**922,00**	6357065123-2xx	
80					6357080123-1xx	**1 190,00**	6357080123-2xx	
100					6357100123-1xx	**1 995,00**	6357100123-2xx	

Предохранительный клапан, гайка/резьба, с пруж. мех., DGRL 97/23/EG для жидк., пневм. привод

safety valve spring loaded for liquids, pneumatic, liner + nut/male

DN	AISI 316L - EPDM Полированный		AISI 316L - HNBR Полированный		AISI 316L - EPDM с кронштейном для датчика положения		AISI 316L - HNBR с кронштейном для датчика положения	
	Артикул	Цена €	Артикул	Цена €	Артикул	Цена €	Артикул	Цена €
25	6357025423-1xx	**596,00**	6357025423-2xx		6357025523-1xx	**641,00**	6357025523-2xx	
40	6357040423-1xx	**649,00**	6357040423-2xx		6357040523-1xx	**694,00**	6357040523-2xx	
50	6357050423-1xx	**785,00**	6357050423-2xx		6357050523-1xx	**830,00**	6357050523-2xx	
65	6357065423-1xx	**993,00**	6357065423-2xx		6357065523-1xx	**1 038,00**	6357065523-2xx	
80	6357080423-1xx	**1 290,00**	6357080423-2xx		6357080523-1xx	**1 335,00**	6357080523-2xx	
100	6357100423-1xx	**2 145,00**	6357100423-2xx		6357100523-1xx	**2 190,00**	6357100523-2xx	

Предохранительный клапан, гайка/резьба, с пруж. мех., DGRL 97/23/EG для жидк., ручной привод

safety valve spring loaded for liquids, manual, liner + nut/male

DN					AISI 316L - EPDM Полированный		AISI 316L - HNBR Полированный	
	Артикул	Цена €	Артикул	Цена €	Артикул	Цена €	Артикул	Цена €
25					6357025323-1xx	**766,00**	6357025323-2xx	
40					6357040323-1xx	**819,00**	6357040323-2xx	
50					6357050323-1xx	**945,00**	6357050323-2xx	
65					6357065323-1xx	**1 142,00**	6357065323-2xx	
80					6357080323-1xx	**1 410,00**	6357080323-2xx	
100					6357100323-1xx	**2 215,00**	6357100323-2xx	

Набор уплотнений для предохранительных клапанов для жидкостей

spare seal kit for safety valves for liquids

	EPDM		HNBR		FKM			
	Артикул	Цена €	Артикул	Цена €	Артикул	Цена €	Артикул	Цена €
	6357025100-100	**26,00**	6357025100-200	**92,51**	6357025100-300	**68,20**		
	6357040100-100	**27,20**	6357040100-200	**129,88**	6357040100-300	**89,48**		
	6357050100-100	**29,70**	6357050100-200	**158,28**	6357050100-300	**99,81**		
	6357065100-100	**31,00**	6357065100-200	**162,71**	6357065100-300	**112,19**		
	6357080100-100	**33,20**	6357080100-200	**167,23**	6357080100-300	**129,80**		
	6357100100-100	**36,50**	6357100100-200	**186,53**	6357100100-300	**48,70**		

Предохранительный клапан, резьба, пружинный механизм, DGRL 97/23/EG для газов

safety valve spring loaded for gases, male

6146

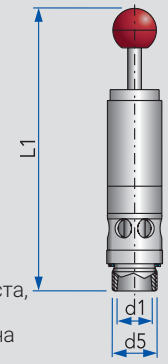

При заказе, пожалуйста, укажите давление срабатывания клапана

Рабочие диапазоны:
от 0,1 - 0,9 бар до 4 - 10 бар

DN	d1	d5	L1				кг
20	26	G1	208				0,82

Предохранительный клапан, гайка, пружинный механизм, DGRL 97/23/EG для газов

safety valve spring loaded for gases, liner + nut

6147

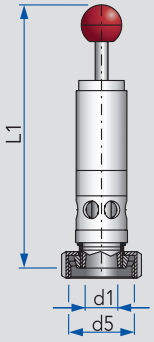

При заказе, пожалуйста, укажите давление срабатывания клапана

Рабочие диапазоны:
от 0,1 - 0,9 бар до 4 - 10 бар

DN	d1	d5	L1				кг
20/25	26	Rd 52×⅙	230				1,04
20/32	26	Rd 58×⅙	234				1,17
20/40	26	Rd 65×⅙	234				1,24
20/50	26	Rd 78×⅙	235				1,47
20/65	26	Rd 95×⅙	237				1,70

Предохранительный клапан, резьба, пруж. мех., DGRL 97/23/EG для газов, подъемный механизм

safety valve spring loaded for gases with lifting device, male

6148

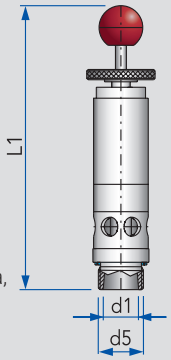

При заказе, пожалуйста, укажите давление срабатывания клапана

Рабочие диапазоны:
от 0,1 - 0,9 бар до 4 - 10 бар

DN	d1	d5	L1				кг
20	26	G1	230				0,61

Предохранительный клапан, гайка, пруж. механизм, DGRL 97/23/EG для газов, подъемный мех.

safety valve spring loaded for gases with lifting device, liner + nut

6149

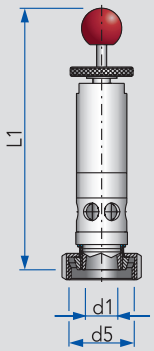

При заказе, пожалуйста, укажите давление срабатывания клапана

Рабочие диапазоны:
от 0,1 - 0,9 бар до 4 - 10 бар

DN	d1	d5	L1				кг
20/25	26	Rd 52×⅙	230				1,06
20/32	26	Rd 58×⅙	234				1,13
20/40	26	Rd 65×⅙	234				1,14
20/50	26	Rd 78×⅙	235				1,19
20/65	26	Rd 95×⅙	237				1,24

ДОМОЙ

Предохранительный клапан, резьба, пружинный механизм, DGRL 97/23/EG для газов

safety valve spring loaded for gases, male

DN	AISI 304L 0,5 - 0,9 бар		AISI 304L 0,8 - 1,9 бар		AISI 304L 1,1 - 2,7 бар		AISI 304L 2,5 - 8,0 бар	
	Артикул	Цена €	Артикул	Цена €	Артикул	Цена €	Артикул	Цена €
20	6146020000-021	152,50	6146020100-021	152,50	6146020200-021	152,50	6146020300-021	152,50

Предохранительный клапан, гайка, пружинный механизм, DGRL 97/23/EG для газов

safety valve spring loaded for gases, liner + nut

DN	AISI 304L 0,5 - 0,9 бар		AISI 304L 0,8 - 1,9 бар		AISI 304L 1,1 - 2,7 бар		AISI 304L 2,5 - 8,0 бар	
	Артикул	Цена €	Артикул	Цена €	Артикул	Цена €	Артикул	Цена €
20/25	6147025000-021	181,30	6147025100-021	181,30	6147025200-021	181,30	6147025300-021	181,30
20/32	6147032000-021	186,90	6147032100-021	186,90	6147032200-021	186,90	6147032300-021	186,90
20/40	6147040000-021	190,40	6147040100-021	190,40	6147040200-021	190,40	6147040300-021	190,40
20/50	6147050000-021	194,30	6147050100-021	194,30	6147050200-021	194,30	6147050300-021	194,30
20/65	6147065000-021	198,10	6147065100-021	198,10	6147065200-021	198,10	6147065300-021	198,10

Предохранительный клапан, резьба, пруж. мех., DGRL 97/23/EG для газов, подъемный механизм

safety valve spring loaded for gases with lifting device, male

DN	AISI 304L 0,5 - 0,9 бар		AISI 304L 0,8 - 1,9 бар		AISI 304L 1,1 - 2,7 бар		AISI 304L 2,5 - 8,0 бар	
	Артикул	Цена €	Артикул	Цена €	Артикул	Цена €	Артикул	Цена €
20	6148020000-021	159,10	6148020100-021	159,10	6148020200-021	159,10	6148020300-021	159,10

Предохранительный клапан, гайка, пруж. механизм, DGRL 97/23/EG для газов, подъемный мех.

safety valve spring loaded for gases with lifting device, liner + nut

DN	AISI 304L 0,5 - 0,9 бар		AISI 304L 0,8 - 1,9 бар		AISI 304L 1,1 - 2,7 бар		AISI 304L 2,5 - 8,0 бар	
	Артикул	Цена €	Артикул	Цена €	Артикул	Цена €	Артикул	Цена €
20/25	6149025000-021	189,90	6149025100-021	189,90	6149025200-021	189,90	6149025300-021	189,90
20/32	6149032000-021	195,60	6149032100-021	195,60	6149032200-021	195,60	6149032300-021	195,60
20/40	6149040000-021	199,70	6149040100-021	199,70	6149040200-021	199,70	6149040300-021	199,70
20/50	6149050000-021	204,50	6149050100-021	204,50	6149050200-021	204,50	6149050300-021	204,50
20/65	6149065000-021	209,10	6149065100-021	209,10	6149065200-021	209,10	6149065300-021	209,10

Предохранительный клапан, резьба, пруж. мех., DGRL 97/23/EG для газов, с фл. для моющ. уст-ва

safety valve spring loaded for gases with flange for cleaning shroud, male

6150

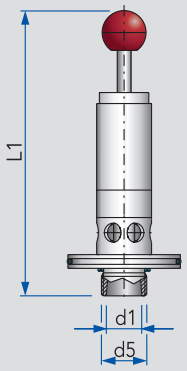

При заказе, пожалуйста, укажите давление срабатывания клапана

Рабочие диапазоны:
от 0,1 - 0,9 бар до 4 - 10 бар

DN	d1	d5	L1				кг
20	26	G1	208				2,95

Предохранительный клапан, гайка, пруж. мех., DGRL 97/23/EG для газов, с фл. для моющ. уст-ва

safety valve spring loaded for gases with flange for cleaning shroud, liner + nut

6151

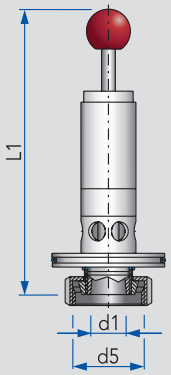

При заказе, пожалуйста, укажите давление срабатывания клапана

Рабочие диапазоны:
от 0,1 - 0,9 бар до 4 - 10 бар

DN	d1	d5	L1				кг
20/25	26	Rd 52×⅙	208				3,19

Моющее устройство для мойки предохранительных клапанов, с пружинным механизмом

cleaning unit for safety valves

6244

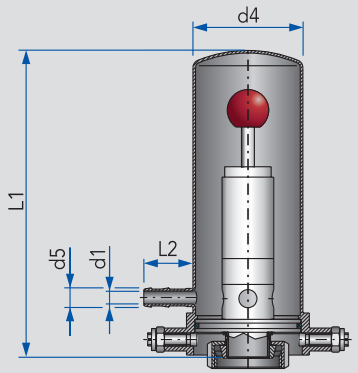

DN	d1	d4	d5	L1	L2		кг
10	10	85	15	235	31		1,40

ДОМОЙ

Предохранительный клапан, резьба, пруж. мех., DGRL 97/23/EG для газов, с фл. для моющ. уст-ва

safety valve spring loaded for gases with flange for cleaning shroud, male

DN	AISI 304L 0,5 - 0,9 бар		AISI 304L 0,8 - 1,9 бар		AISI 304L 1,1 - 2,7 бар		AISI 304L 2,5 - 8,0 бар	
	Артикул	Цена €	Артикул	Цена €	Артикул	Цена €	Артикул	Цена €
20	6150020000-021	213,60	6150020100-021	213,60	6150020200-021	213,60	6150020300-021	213,60

Предохранительный клапан, гайка, пруж. мех., DGRL 97/23/EG для газов, с фл. для моющ. уст-ва

safety valve spring loaded for gases with flange for cleaning shroud, liner + nut

DN	AISI 304L 0,5 - 0,9 бар		AISI 304L 0,8 - 1,9 бар		AISI 304L 1,1 - 2,7 бар		AISI 304L 2,5 - 8,0 бар	
	Артикул	Цена €	Артикул	Цена €	Артикул	Цена €	Артикул	Цена €
20/25	6151025000-021	249,40	6151025100-021	249,40	6151025200-021	249,40	6151025300-021	249,40

Моющее устройство для мойки предохранительных клапанов, с пружинным механизмом

cleaning unit for safety valves

DN	AISI 304L Полированное				AISI 316L Полированное			
	Артикул	Цена €	Артикул	Цена €	Артикул	Цена €	Артикул	Цена €
10	6244010000-021	225,60			6244010000-041	261,20		

Антивакуумный клапан, резьба, пружинный механизм, для произвольного монтажа

anti-vacuum valve, spring loaded, male

6138

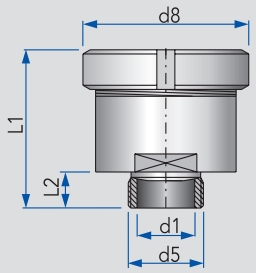

DN	d1	d5	d8	L1	L2		кг
25	26	G1	58	81	16		0,57
32	32	G1¼	92	88	20		1,27
40	38	G1½	92	88	20		1,29
50	50	G2	110	96	22		2,29
65	66	G2½	148	117	22		4,04

Антивакуумный клапан, гайка, пружинный механизм, для произвольного монтажа

anti-vacuum valve, spring loaded, liner + nut

6138
6139

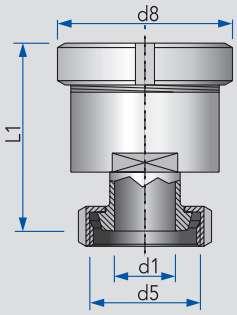

DN	d1	d5	d8	L1			кг
25	26	Rd 52×⅙	58	97			0,75
32	32	Rd 58×⅙	92	110			1,48
40	38	Rd 65×⅙	92	112			1,57
50	50	Rd 78×⅙	110	114			2,69
65	66	Rd 95×⅙	148	136			4,77

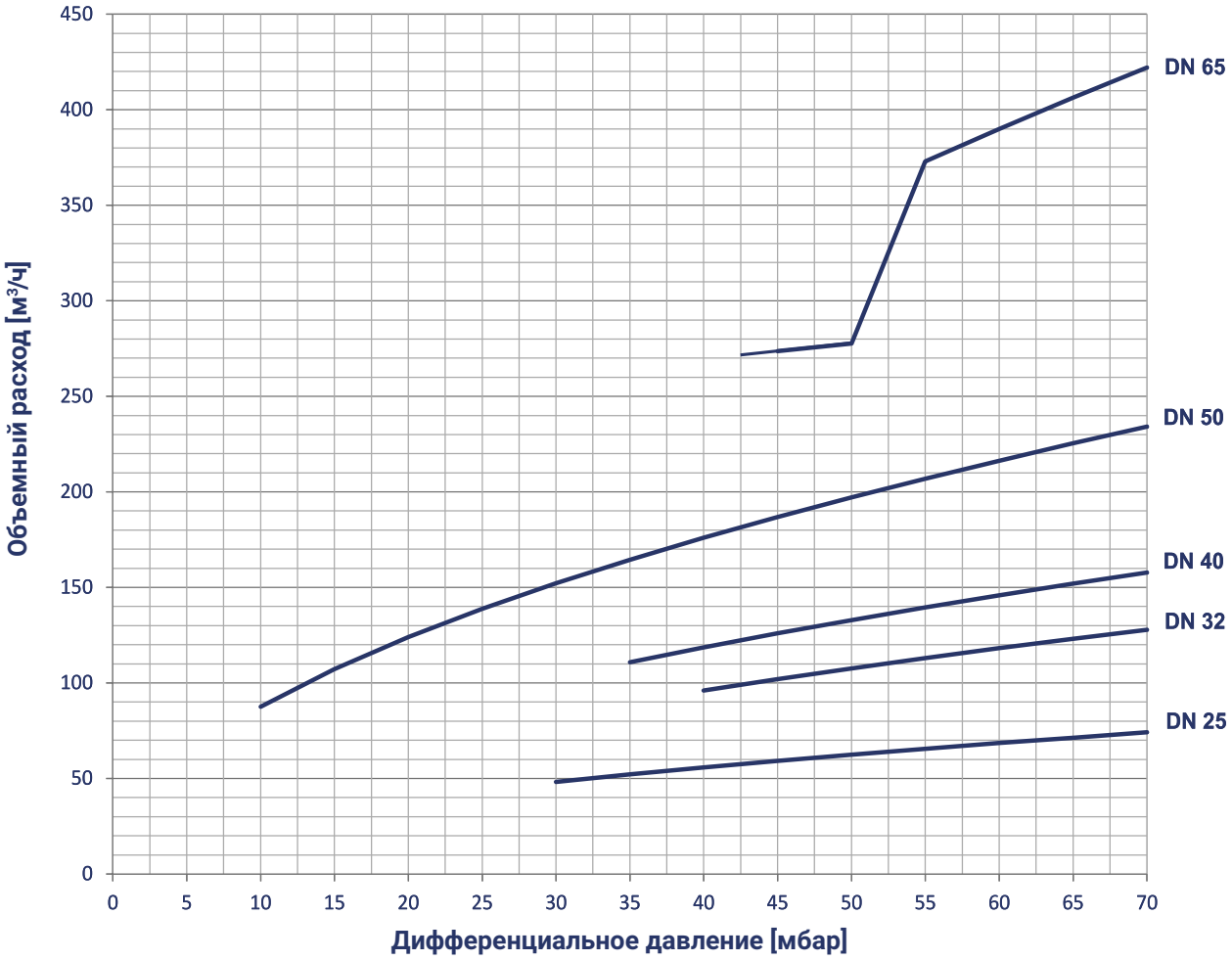

ДОМОЙ

Антивакуумный клапан, резьба, пружинный механизм, для произвольного монтажа

anti-vacuum valve, spring loaded, male

DN	AISI 304L Полированный Артикул	Цена €	Артикул	Цена €	AISI 316L Полированный Артикул	Цена €	Набор уплотнений Артикул	Цена €
25	6138025000-021	126,90			6138025000-041	152,30	6138025993-000	
32	6138032000-021	139,50			6138032000-041	168,30	6138032993-000	
40	6138040000-021	153,90			6138040000-041	184,70	6138040993-000	
50	6138050000-021	186,90			6138050000-041	224,10	6138050993-000	
65	6138065000-021	281,00			6138065000-041	337,20	6138065993-000	

Антивакуумный клапан, гайка, пружинный механизм, для произвольного монтажа

anti-vacuum valve, spring loaded, liner + nut

DN	AISI 304L Полированный Артикул	Цена €	Артикул	Цена €	AISI 316L Полированный Артикул	Цена €	Набор уплотнений Артикул	Цена €
25	6139025000-021	129,90			6139025000-041	155,90	6138025993-000	
32	6139032000-021	155,60			6139032000-041	186,70	6138032993-000	
40	6139040000-021	163,20			6139040000-041	195,70	6138040993-000	
50	6139050000-021	203,40			6139050000-041	244,00	6138050993-000	
65	6139065000-021	307,70			6139065000-041	369,40	6138065993-000	

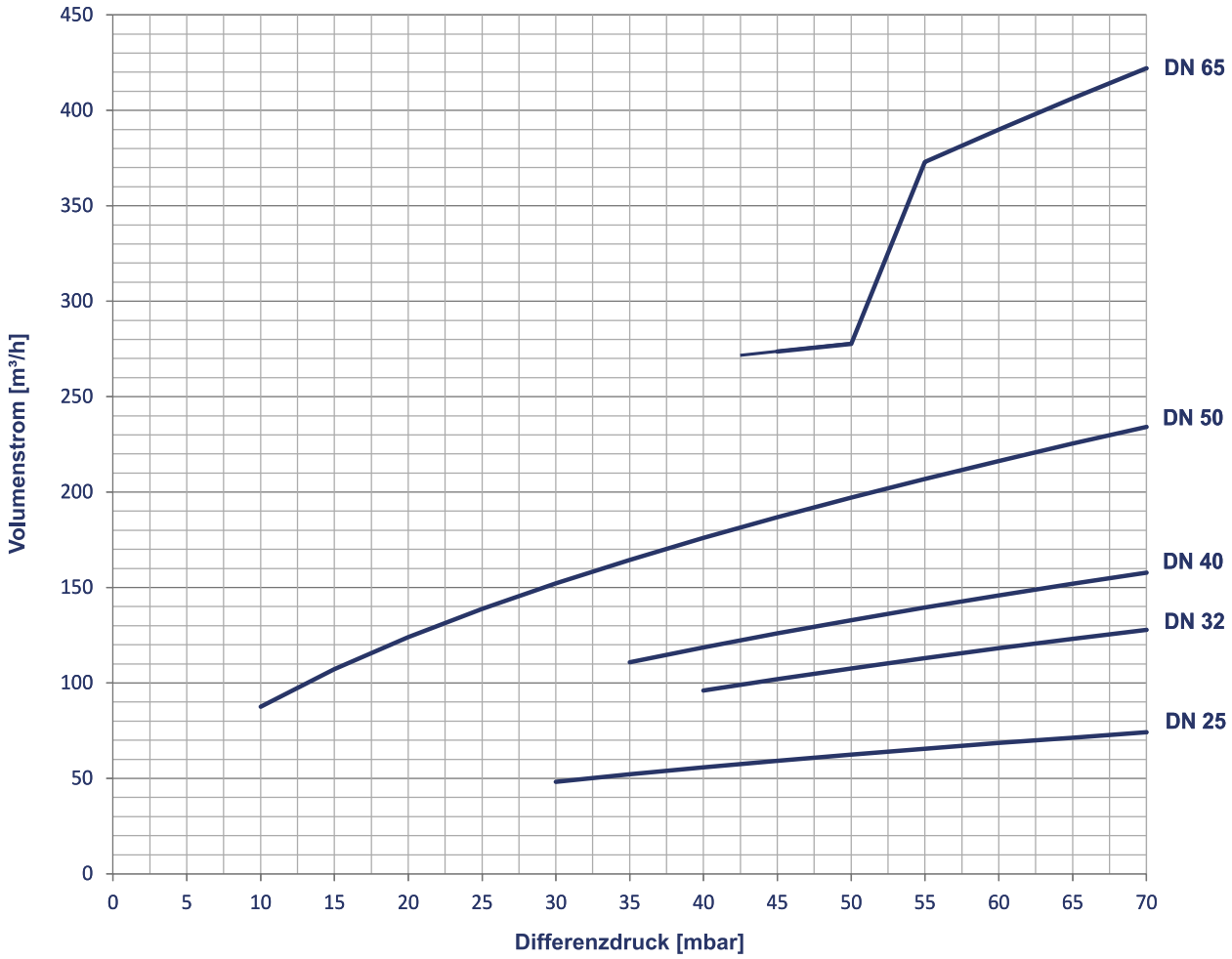

Антивакуумный клапан, пружинный механизм, для вертикального монтажа

anti-vacuum valve, spring loaded

6160
6161

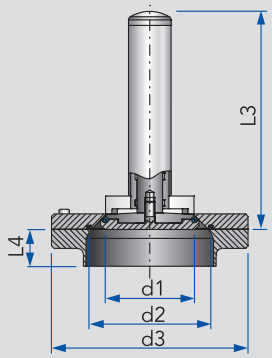

DN	d1	d2	d3	L3	L4	PN	кг
50	81	85	129	182	28	8	2,88
65	100	104	154	187	29	10	4,50
80	125	129	204	220	34	10	8,58
100	150	154	204	213	30	16	8,50
125	200	204	254	298	38	16	15,70
150	250	254	304	298	39	16	22,31

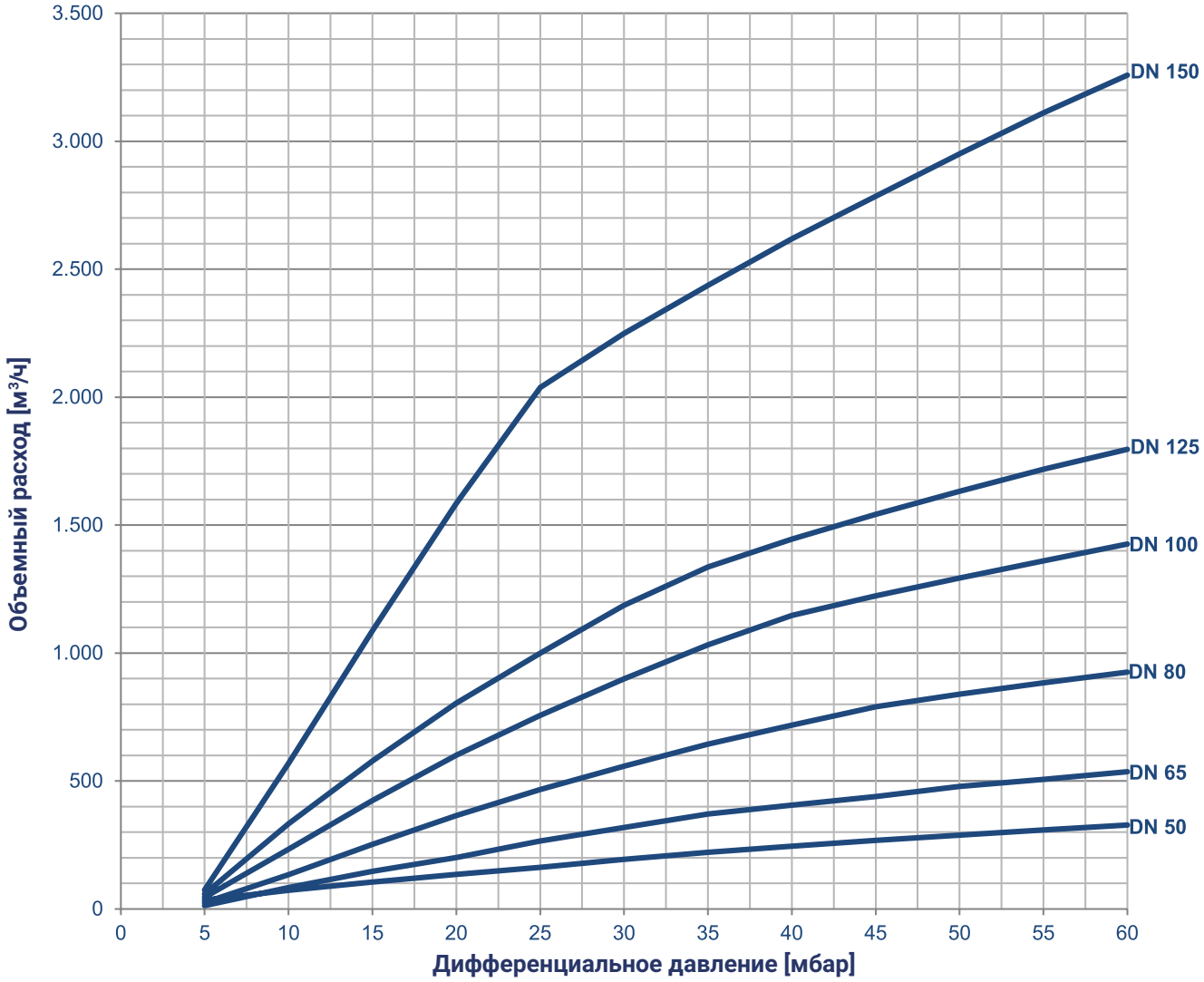

Приведенные графики соответствуют заводским установкам для срабатывания клапана 3 мбар (30 мм водяного столба). Изменение настроек давления срабатывания приведет к изменению параметров работы клапана, особенно, его потоковых характеристик.

Пожалуйста, учтите это, при подборе клапана!

ДОМОЙ

Антивакуумный клапан, пружинный механизм, для вертикального монтажа

anti-vacuum valve, spring loaded

DN	AISI 304L Сатинированная поверхность Артикул	Цена €	Артикул	Цена €	Артикул	Цена €	Набор уплотнений EPDM Артикул	Цена €
50	6160050000-022	**584,60**					6161050991-000	
65	6160065000-022	**656,40**					6161065991-000	
80	6160080000-022	**738,50**					6161080991-000	
100	6160100000-022	**851,30**					6161100991-000	
125	6160125000-022	**1 289,30**					6161125991-000	
150	6160150000-022	**1 450,40**					6161150991-000	

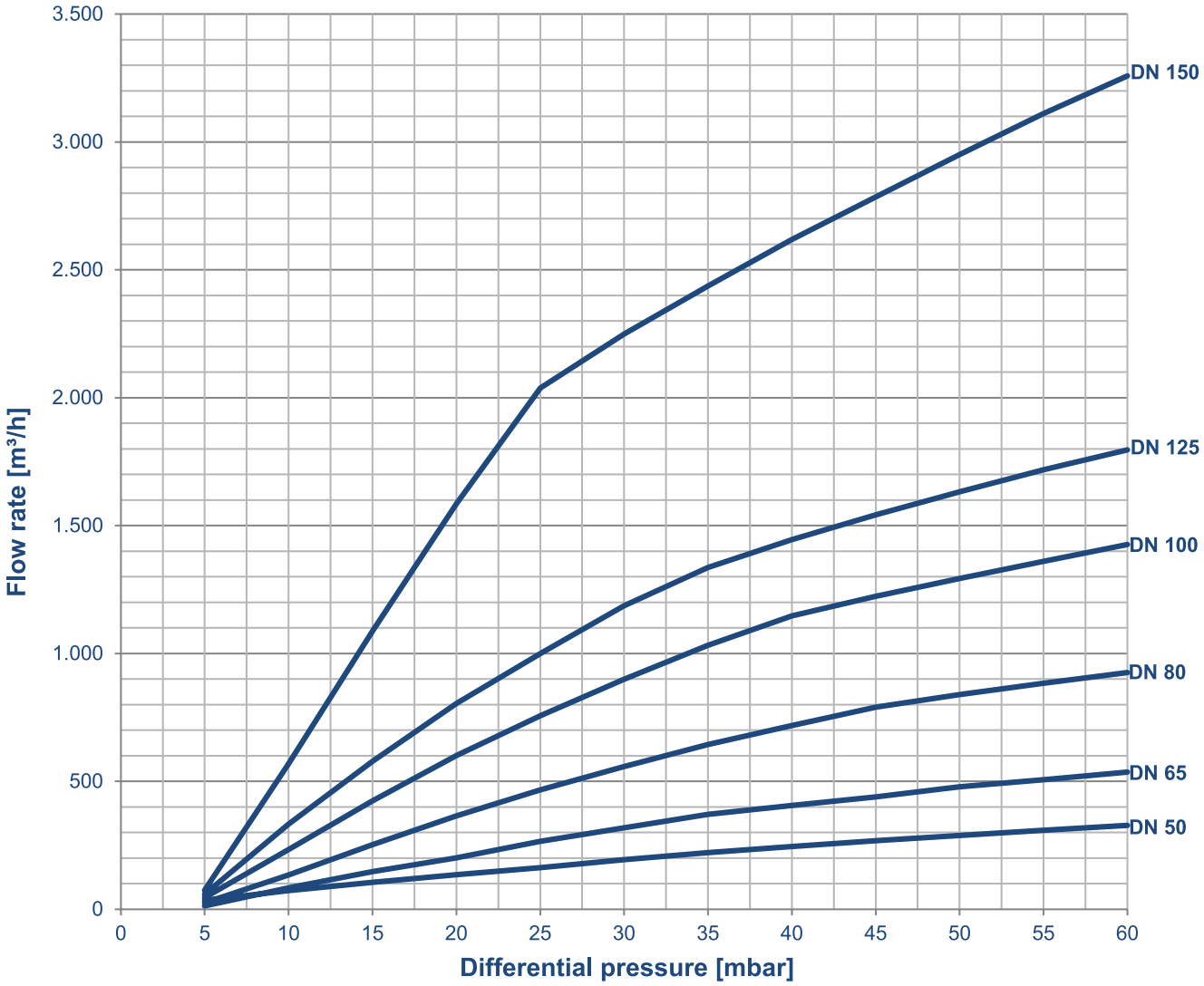

The pictured characteristic curves refer to an ex-factory set pressure of 3 mbar (30 mmWS). A readjustment of the set point will affect the performance especially the flow characteristics.

Please consider that for sizing the valve!

Антивакуумный клапан, весовой механизм, для вертикального монтажа

anti-vacuum valve, weight loaded

6161

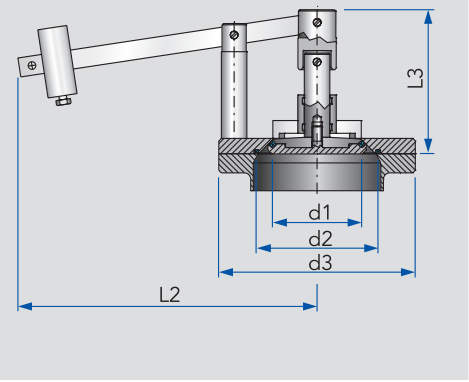

DN	d1	d2	d3	L2	L3	PN	кг
50	81	85	129	229	106	8	2,88
65	100	104	154	235	122	10	4,50
80	125	129	204	333	134	10	8,58
100	150	154	204	333	166	16	8,50
125	200	204	254	430	150	16	15,70
150	250	254	304	435	150	16	22,31
200	300	304	326	434	201	16	30,25
250	350	354	406	673	223	16	42,54

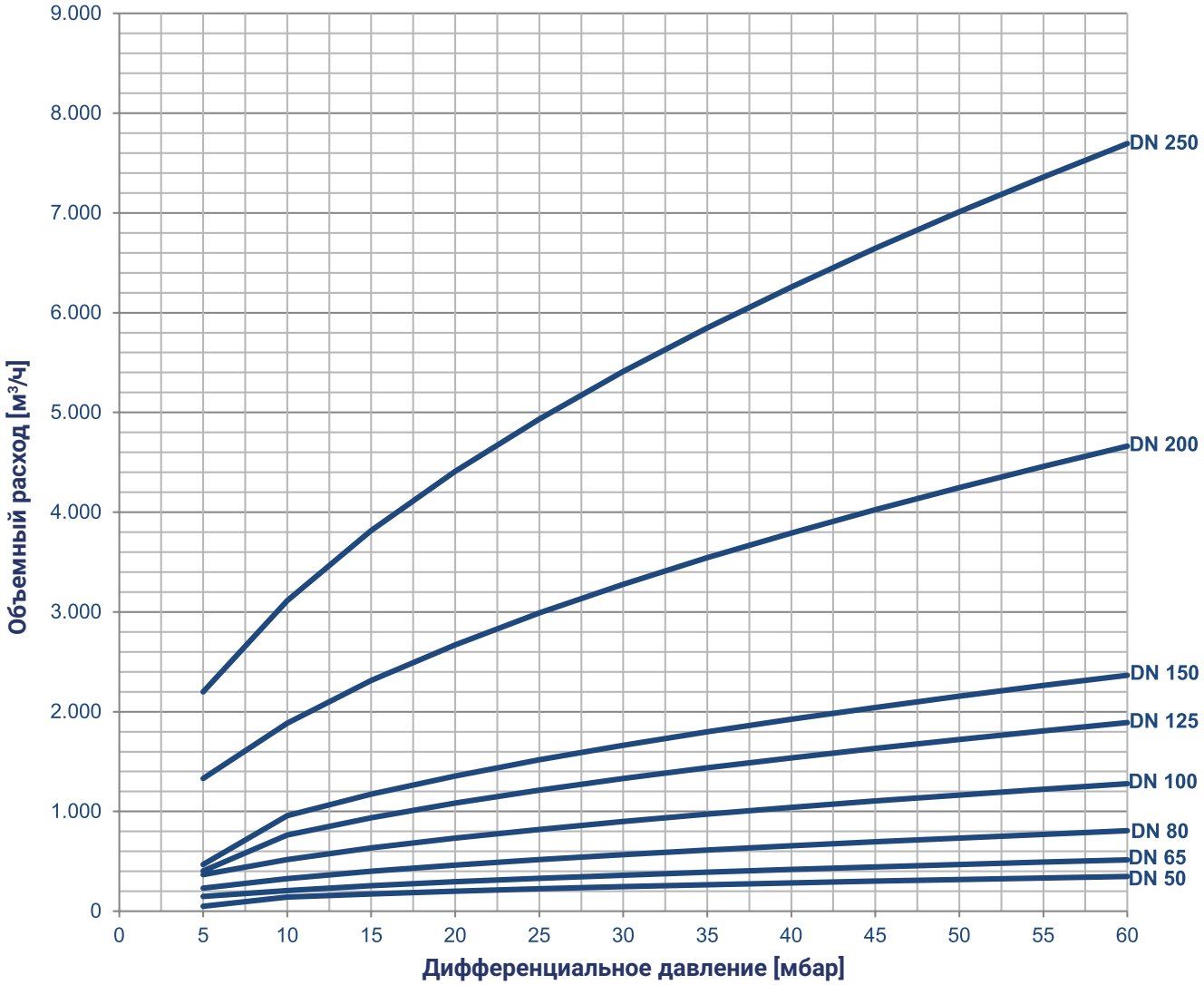

Приведенные графики соответствуют заводским установкам для срабатывания клапана 3 мбар (30 мм водяного столба). Изменение настроек давления срабатывания приведет к изменению параметров работы клапана, особенно, его потоковых характеристик.

Пожалуйста, учтите это, при подборе клапана!

ДОМОЙ

Антивакуумный клапан, весовой механизм, для вертикального монтажа

anti-vacuum valve, weight loaded

DN	AISI 304L Сатинированная поверхность Артикул	Цена €	Артикул	Цена €	Артикул	Цена €	Набор уплотнений EPDM Артикул	Цена €
50	6161050000-022	**584,60**					6161050991-000	
65	6161065000-022	**656,40**					6161065991-000	
80	6161080000-022	**738,50**					6161080991-000	
100	6161100000-022	**851,30**					6161100991-000	
125	6161125000-022	**1 289,30**					6161125991-000	
150	6161150000-022	**1 450,40**					6161150991-000	
200	6161200000-022						6161200991-000	
250	6161250000-022						6161250991-000	

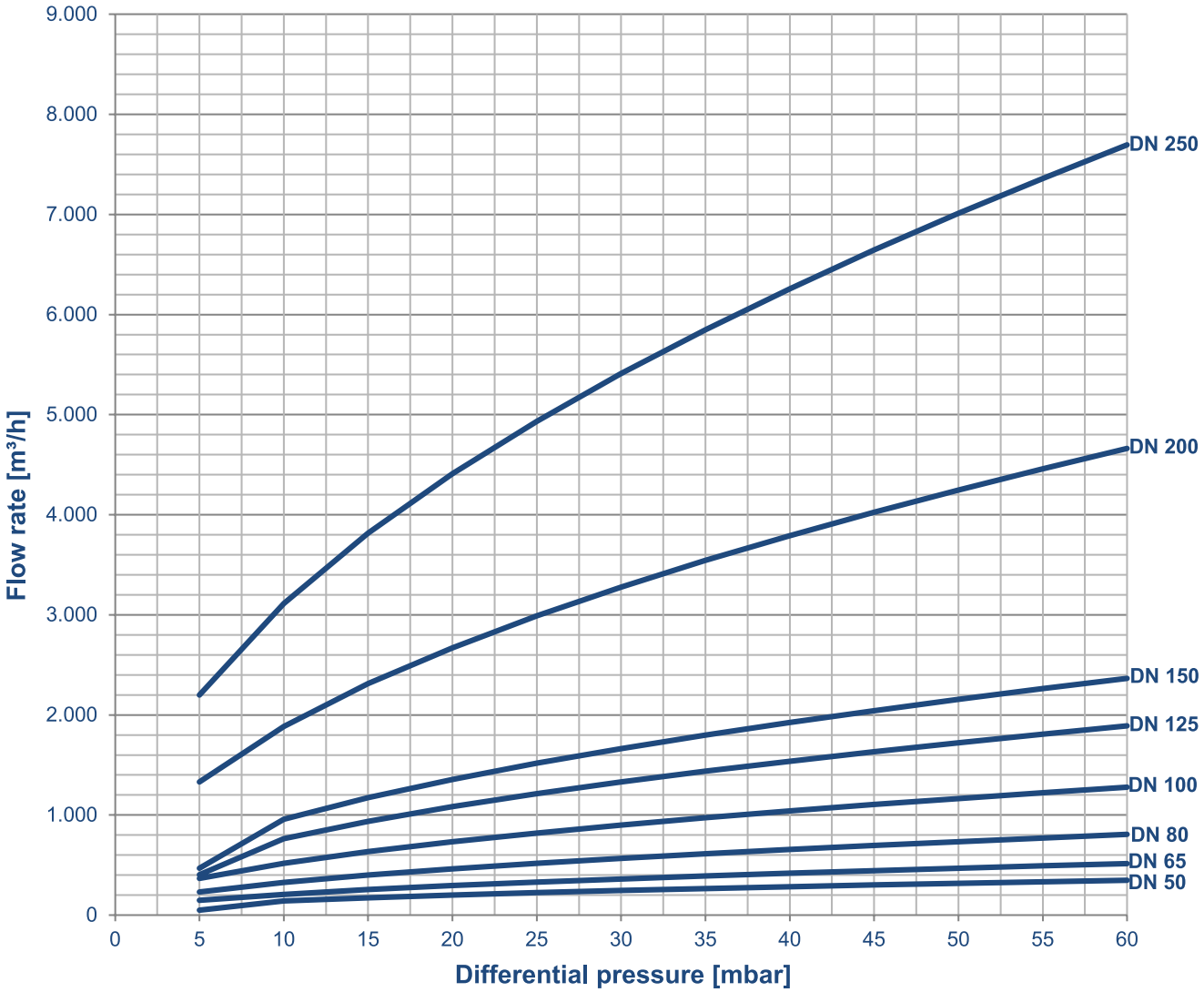

The pictured characteristic curves refer to an ex-factory set pressure of 3 mbar (30 mmWS). A readjustment of the set point will affect the performance especially the flow characteristics.

Please consider that for sizing the valve!

Антивакуумный клапан, весовой механизм, для вертикального монтажа, подвесн. исполнение

anti-vacuum valve, weight loaded

6144

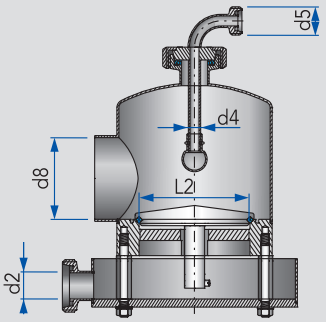

DN	d2	d4	d5	d8	L2		кг
100	26	10	Rd 28×⅛	104×2	111		
125	26	10	Rd 28×⅛	129×2	135		
150	26	10	Rd 28×⅛	154×2	160		

Клапанная сборка для емкости, защита от вакуума и изб. давления, подача моющ. растворов

deaeration and cleaning combination for tanks

6170

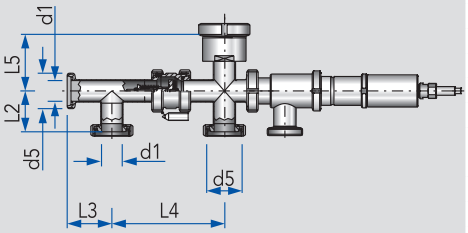

DN	d1	d5	L2	L3	L4	L5	кг
25	26	Rd 52×⅙	65	72	172	128,8	1,64
32	32	Rd 58×⅙	70	77	188	142,3	2,00
40	38	Rd 65×⅙	75	82	207	103,8	2,52
50	50	Rd 78×⅙	86	93	235	157,3	3,54

Верхушечная арматура TDAM, с антивакуумным и переключающим клапанами

tank top unit TDAM

6180

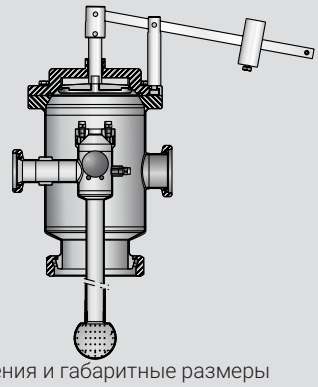

Подсоединения и габаритные размеры выполняются по желанию заказчика

DN							кг

Верхушечная арматура TDAC, с антивакуумным и переключающим клапанами

tank top unit TDAC

6190

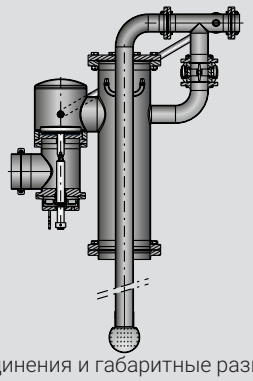

Подсоединения и габаритные размеры выполняются по желанию заказчика

DN							кг

ДОМОЙ

Антивакуумный клапан, весовой механизм, для вертикального монтажа, подвесн. исполнение
anti-vacuum valve, weight loaded

DN	AISI 304L Сатинированная поверхность							
	Артикул	Цена €	Артикул	Цена €	Артикул	Цена €	Артикул	Цена €
100	6144100000-022							
125	6144125000-022							
150	6144150000-022							

Клапанная сборка для емкости, защита от вакуума и изб. давления, подача моющ. растворов
deaeration and cleaning combination for tanks

DN	AISI 304L Полированный							
	Артикул	Цена €	Артикул	Цена €	Артикул	Цена €	Артикул	Цена €
25	6170xxxxxx-021							
32	6170xxxxxx-021							
40	6170xxxxxx-021							
50	6170xxxxxx-021							

Верхушечная арматура TDAM, с антивакуумным и переключающим клапанами
tank top unit TDAM

DN								
	Артикул	Цена €	Артикул	Цена €	Артикул	Цена €	Артикул	Цена €

Верхушечная арматура TDAC, с антивакуумным и переключающим клапанами
tank top unit TDAC

DN								
	Артикул	Цена €	Артикул	Цена €	Артикул	Цена €	Артикул	Цена €

Разделяющий клапан
separation valve

6101

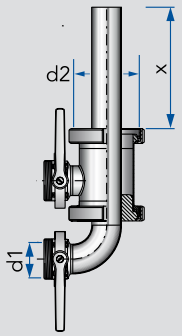

DN	d1	d2					кг
25	26	50					
32	32	50					
40	38	65					
50	50	80					
65	66	100					
80	81	125					
100	100	150					

Пожалуйста, при заказе, укажите длину трубы „x“

Заглушка для разделения дрожжей, с отводом
yeast separation plug

6102

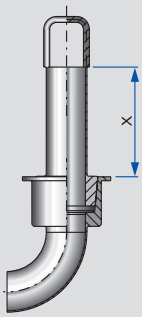

DN	d1						кг
25	26						
32	32						
40	38						
50	50						

Пожалуйста, при заказе, укажите длину трубы „x“

ДОМОЙ

Разделяющий клапан
separation valve

DN	AISI 304L Артикул	Цена €	Артикул	Цена €	Артикул	Цена €	Артикул	Цена €
25	6101025020-021							
32	6101032020-021							
40	6101040020-021							
50	6101050020-021							
65	6101065020-021							
80	6101080020-021							
100	6101100020-021							

Заглушка для разделения дрожжей, с отводом
yeast separation plug

DN	AISI 304L Артикул	Цена €	Артикул	Цена €	Артикул	Цена €	Артикул	Цена €
25	6102025xxx-021							
32	6102032xxx-021							
40	6102040xxx-021							
50	6102050xxx-021							

Модуль внесения дрожжей, в сборе, вертикальный, с наклонным односедельным клапаном

KZE unit with angle seat valve

6201

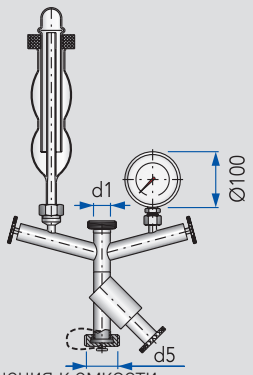

Тип присоединения к емкости
(выполняется по желанию заказчика)

DN	d1	d5					кг
25	25	Rd 52×⅙					
32	32	Rd 58×⅙					
40	40	Rd 65×⅙					
50	50	Rd 78×⅙					

Модуль внесения дрожжей, в сборе, вертикальный, с клапаном бабочкой

KZE unit with butterfly valve

6202

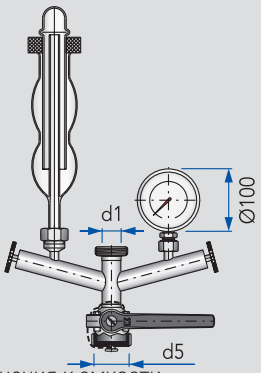

Тип присоединения к емкости
(выполняется по желанию заказчика)

DN	d1	d5					кг
25	25	Rd 52×⅙					
32	32	Rd 58×⅙					
40	40	Rd 65×⅙					
50	50	Rd 78×⅙					

Стеклянная колба, для модуля внесения дрожжей

fermentation glass for KZE unit

6207

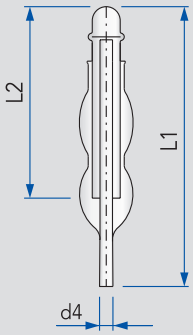

DN	d4	L1	L2				кг
15	18	380	260				0,36

Уплотнение для стеклянной колбы

compression seal for fermentation glass

6209

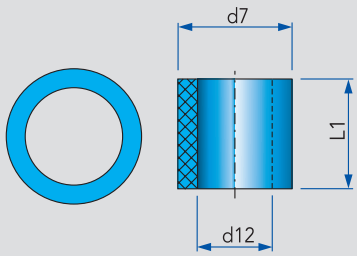

DN	d7	d12	L1				кг
15	26	17	25				

ДОМОЙ

Модуль внесения дрожжей, в сборе, вертикальный, с наклонным односедельным клапаном

KZE unit with angle seat valve

DN	AISI 304L Полированный							
	Артикул	Цена €	Артикул	Цена €	Артикул	Цена €	Артикул	Цена €
25	6201025000-021							
32	6201032000-021							
40	6201040000-021							
50	6201050000-021							

Модуль внесения дрожжей, в сборе, вертикальный, с клапаном бабочкой

KZE unit with butterfly valve

DN	AISI 304L Полированный							
	Артикул	Цена €	Артикул	Цена €	Артикул	Цена €	Артикул	Цена €
25	6202025000-021							
32	6202032000-021							
40	6202040000-021							
50	6202050000-021							

Стеклянная колба, для модуля внесения дрожжей

fermentation glass for KZE unit

DN	Стекло Jena							
	Артикул	Цена €	Артикул	Цена €	Артикул	Цена €	Артикул	Цена €
15	6207014000-009	63,30						

Уплотнение для стеклянной колбы

compression seal for fermentation glass

DN	NBR / пербунан							
	Артикул	Цена €	Артикул	Цена €	Артикул	Цена €	Артикул	Цена €
15	6209260170-067	8,20						

Манометр для измерения абс. давления Ø100 мм, нерж. сталь, без заполнения глицерином

pressure/vacuum gauge, stainless steel without Glicerine filling

6210

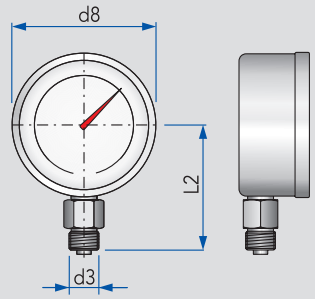

Градуировка шкалы в барах

DN	d3	d8	L2	бар			кг
100	G½	100	87	-1/+1,5			0,68
100	G½	100	87	-1/+3			0,50

Манометр Ø63 и Ø100 мм, нержавеющая сталь

pressure gauge, stainless steel

6211
6212

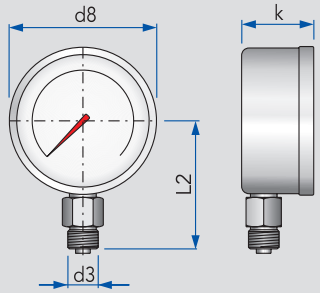

Градуировка шкалы в барах

DN	d3	d8	k	L2	бар		кг
63/6	G¼	63	31	53	0-6		0,21
63/10	G¼	63	31	53	0-10		0,22
100/6	G½	100	49	87	0-6		0,58
100/6	G½	100	49	87	0-6		0,83
100/10	G½	100	49	87	0-10		0,68
100/10	G½	100	49	87	0-10		0,80

Муфта под сварку для манометра

socket for pressure gauge

6210
6231
7041

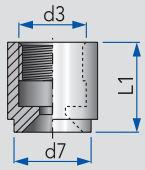

Дюйм	d3	d7	L1				кг
¼"	G¼	22	20				0,04
½"	G½	26	28				0,06

Клапан для манометра, с тестовым фланцем

pressure gauge valve with test-flange

6234

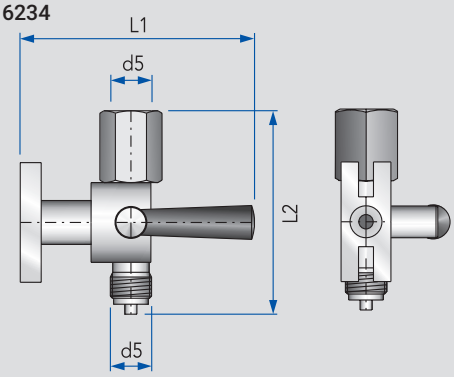

Дюйм	d5	L1	L2				кг
½"	G½	118	102				0,68

ДОМОЙ

Манометр для измерения абс. давления Ø100 мм, нерж. сталь, без заполнения глицерином

pressure/vacuum gauge, stainless steel without Glicerine filling

	Диапазон измерений -1 / +1,5 бар		Диапазон измерений -1 / +3 бар					
DN	Артикул	Цена €	Артикул	Цена €	Артикул	Цена €	Артикул	Цена €
100	6210518015-020	83,10						
100			6210518030-020	83,10				

Манометр Ø63 и Ø100 мм, нержавеющая сталь

pressure gauge, stainless steel

	Без заполнения глицерином		С заполнением глицерином					
DN	Артикул	Цена €	Артикул	Цена €	Артикул	Цена €	Артикул	Цена €
63/6			6212414060-020	80,50				
63/10			6212414100-020	80,50				
100/6	6211518060-020	83,10						
100/6			6212518060-020	100,60				
100/10	6211518100-020	83,10						
100/10			6212518100-020	100,60				

Муфта под сварку для манометра

socket for pressure gauge

	AISI 304L						Уплотнение для манометра, медь	
Дюйм	Артикул	Цена €	Артикул	Цена €	Артикул	Цена €	Артикул	Цена €
¼“	7041040014-020	11,10					6210060214-009	4,90
½“	6231020003-020	14,70					6210100212-009	5,30

Клапан для манометра, с тестовым фланцем

pressure gauge valve with test-flange

	AISI 304L Матовый							
Дюйм	Артикул	Цена €	Артикул	Цена €	Артикул	Цена €	Артикул	Цена €
½“	6234008010-141	153,60						

Манометр с разделительной мембраной, подсоединение накидная гайка

diaphragm pressure gauge, liner + nut

6212

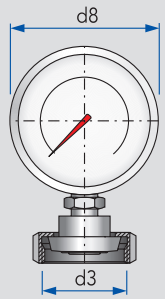

Градуировка шкалы в барах

DN	d3	d8	бар				кг
63/6	Rd 52×⅙	60	0-6				0,07
100/6	Rd 58×⅙	100	0-6				1,26
100/6	Rd 65×⅙	100	0-6				1,32
100/10	Rd 78×⅙	100	0-10				1,65

Дисковый биметаллический термометр Ø100 мм, нержавеющая сталь

temperature gauge

6213
6214

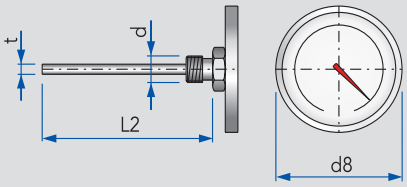

6213 = диапазон измерений до +100 °C
6214 = диапазон измерений до +120 °C
6214 = диапазон измерений в °C

DN	d8	d	t	L2	°C		кг
60/160	100	G½	8	160	-20/60		
60/200	100	G½	8	200	-20/60		
60/300	100	G½	8	300	-20/60		
60/400	100	G½	8	400	-20/60		
100/160	100	G½	8	160	-20/100		
100/200	100	G½	8	200	-20/100		
100/300	100	G½	8	300	-20/100		
100/400	100	G½	8	400	-20/100		

Защитная гильза для термометра, резьба

protective sleeve for thermometer

6215

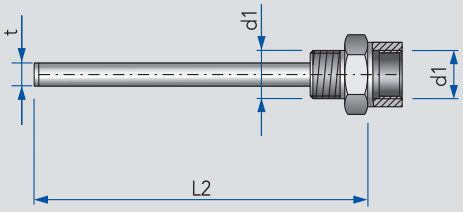

Дюйм	d1	t	L2				кг
½″	½″	12	165				0,15
½″	½″	12	205				0,16
½″	½″	12	305				0,17
½″	½″	12	405				0,18

Защитная гильза для термометра, гайка DN 20

protective sleeve for thermometer

6216

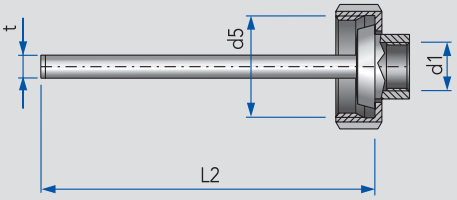

Дюйм	d1	d5	t	L2			кг
½″	½″	Rd 44×⅙	12	165			0,25
½″	½″	Rd 44×⅙	12	205			0,26
½″	½″	Rd 44×⅙	12	305			0,27
½″	½″	Rd 44×⅙	12	405			0,28

ДОМОЙ

Манометр с разделительной мембраной, подсоединение накидная гайка

diaphragm pressure gauge, liner + nut

	AISI 304L		AISI 316Ti					
DN	Артикул	Цена €	Артикул	Цена €	Артикул	Цена €	Артикул	Цена €
63/6	6212000002-020	291,00	6212000002-140	320,00				
100/6	6212000006-020	318,70	6212000006-140	350,50				
100/6	6212000009-020	318,70	6212000009-140	350,50				
100/10	6212000010-020	553,40	6212000010-140	608,70				

Дисковый биметаллический термометр Ø100 мм, нержавеющая сталь

temperature gauge

	AISI 304L							
DN	Артикул	Цена €	Артикул	Цена €	Артикул	Цена €	Артикул	Цена €
60/160	6213060160-020	132,10						
60/200	6213060200-020	136,40						
60/300	6213060300-020	143,50						
60/400	6213060400-020	152,60						
100/160	6214100160-020	132,10						
100/200	6214100200-020	136,40						
100/300	6214100300-020	143,50						
100/400	6214100400-020	152,60						

Защитная гильза для термометра, резьба

protective sleeve for thermometer

	AISI 304L Полированная				AISI 316L Полированная			
Дюйм	Артикул	Цена €	Артикул	Цена €	Артикул	Цена €	Артикул	Цена €
½“	6215165000-021	59,80			6215165000-041	71,80		
½“	6215205000-021	61,30			6215205000-041	73,50		
½“	6215305000-021	62,30			6215305000-041	74,80		
½“	6215405000-021	63,70			6215405000-041	76,60		

Защитная гильза для термометра, гайка DN 20

protective sleeve for thermometer

	AISI 304L Полированная				AISI 316L Полированная			
Дюйм	Артикул	Цена €	Артикул	Цена €	Артикул	Цена €	Артикул	Цена €
½“	6216165000-021	79,50			6216165000-041	95,50		
½“	6216205000-021	81,80			6216205000-041	98,10		
½“	6216305000-021	83,60			6216305000-041	100,30		
½“	6216405000-021	85,80			6216405000-041	102,90		

Предохранительный модуль для емкости под давлением, в сборе, вертикальное исполнение

safety fitting for pressure tank

6231

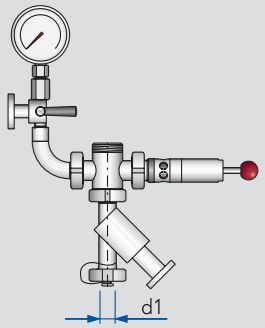

DN	d1						кг
25	26						
32	32						
40	38						
50	50						
65	66						

Рабочий диапазон давлений предохранительного клапана 0.5 - 0.9 бар
Другие давления поставляются по запросу

Предохранительный модуль K1, в сборе

pressure relief unit complete

6241

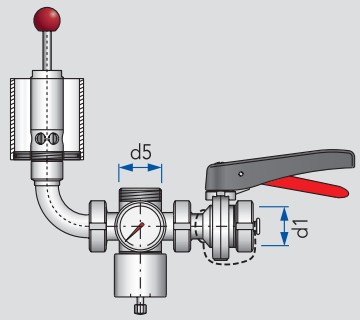

DN	d1	d5					кг
25	25	Rd 52×⅙					4,70
32	32	Rd 58×⅙					5,20
40	40	Rd 65×⅙					6,14
50	50	Rd 78×⅙					7,83
65	65	Rd 95×⅙					

Рабочий диапазон давлений предохранительного клапана 0.2 - 2.2 бар
Другие давления поставляются по запросу

Предохранительный модуль K2, в сборе

pressure relief unit complete

6242

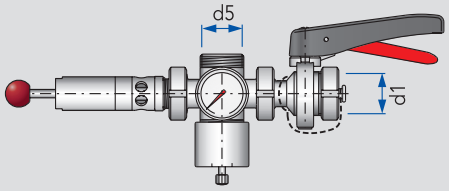

DN	d1	d5					кг
25	25	Rd 52×⅙					3,98
32	32	Rd 58×⅙					4,48
40	40	Rd 65×⅙					
50	50	Rd 78×⅙					
65	65	Rd 95×⅙					

Рабочий диапазон давлений предохранительного клапана 0.5 - 0.9 бар
Другие давления поставляются по запросу

ДОМОЙ

Предохранительный модуль для емкости под давлением, в сборе, вертикальное исполнение

safety fitting for pressure tank

DN	AISI 304L Полированный Артикул	Цена €	Артикул	Цена €	Артикул	Цена €	Артикул	Цена €
25	6231025000-021							
32	6231032000-021							
40	6231040000-021							
50	6231050000-021							
65	6231065000-021							

Предохранительный модуль К1, в сборе

pressure relief unit complete

DN	AISI 304L Полированный Артикул	Цена €	Артикул	Цена €	Артикул	Цена €	Артикул	Цена €
25	6241025000-021							
32	6241032000-021							
40	6241040000-021							
50	6241050000-021							
65	6241065000-021							

Предохранительный модуль К2, в сборе

pressure relief unit complete

DN	AISI 304L Полированный Артикул	Цена €	Артикул	Цена €	Артикул	Цена €	Артикул	Цена €
25	6242025000-021							
32	6242032000-021							
40	6242040000-021							
50	6242050000-021							
65	6242065000-021							

Шпунт-аппарат, гайка, пружинный механизм, DGRL 97/23/EG для газов

bunging valve, liner + nut

6246

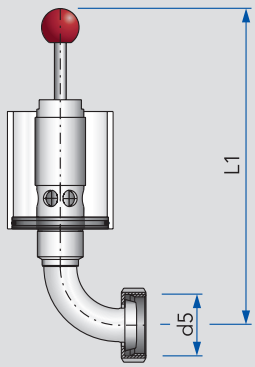

DN	d5	L1					кг
25	Rd 52×⅙	270					1,81
32	Rd 58×⅙	270					1,89
40	Rd 65×⅙	270					1,99
50	Rd 78×⅙	270					2,24
65	Rd 95×⅙	270					2,75

Шпунт-аппарат, гайка/резьба, пружинный механизм, DGRL 97/23/EG для газов

bunging valve, liner + nut/male

6268

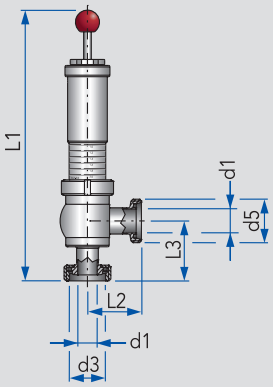

DN	d1	d3	d5	L1	L2	L3	кг
15/25	16/26	Rd 34×⅛	Rd 52×⅙	343	77	62	
25/32	26/32	Rd 52×⅙	Rd 58×⅙	353	72	72	
40/50	38/50	Rd 65×⅙	Rd 78×⅙	370	74	91	

ДОМОЙ

Шпунт-аппарат, гайка, пружинный механизм, DGRL 97/23/EG для газов

bunging valve, liner + nut

DN	AISI 304L Рабочий диапазон 0,2 - 2,2 бар		AISI 304L Рабочий диапазон 1,1 - 3,2 бар				Набор уплотнений EPDM	
	Артикул	Цена €	Артикул	Цена €	Артикул	Цена €	Артикул	Цена €
25	6246025110-021	**256,90**	6246025200-021	**256,90**			6246025990-000	
32	6246032110-021	**277,60**	6246032200-021	**277,60**			6246025990-000	
40	6246040110-021	**296,20**	6246040200-021	**296,20**			6246025990-000	
50	6246050110-021	**318,50**	6246050200-021	**318,50**			6246025990-000	
65	6246065110-021	**369,50**	6246065200-021	**369,50**			6246025990-000	

Шпунт-аппарат, гайка/резьба, пружинный механизм, DGRL 97/23/EG для газов

bunging valve, liner + nut/male

DN	AISI 304L Рабочий диапазон 0,2 - 2,0 бар		AISI 304L Рабочий диапазон 0,5 - 3,0 бар		AISI 304L Рабочий диапазон 1,5 - 4,0 бар		Набор уплотнений EPDM	
	Артикул	Цена €	Артикул	Цена €	Артикул	Цена €	Артикул	Цена €
15/25	6268016000-021	**468,00**	6268016046-021	**468,00**	6268016250-021	**561,00**	6268016993-000	
25/32	6268026000-021	**482,00**	6268026046-021	**482,00**	6268026250-021	**578,00**	6268026993-000	
40/50	6268041000-021	**676,00**	6268041046-021	**676,00**	6268041250-021	**812,00**	6268041993-000	

Асептические пробоотборные клапаны

Aseptic sample valves

A6

ДОМОЙ

Оглавление	Overview	Kurzübersicht	
Асептические пробоотборные клапаны	Aseptic sample valve	Aseptik-Probeentnahmeventil	**6.24 - 6.26**
Уплотнения и комплектующие для асептических пробоотборных клапанов	Seal and retrofit kit for aseptic sample valve	Verschleiß- und Nachrüstsätze für Aseptik-Probeentnahmeventile	**6.26**

Отбор проб в стерильных условиях

Асептические пробоотборные клапаны КИЗЕЛЬМАНН совмещают в себе превосходную функциональность, эргономичность и простоту работы. Конструкция клапанов построена на совмещении различных функциональных модулей, которые могут работать как собранные воедино, так и по отдельности. В программу поставок входят, как простейшие клапаны с ручным проводом, так и полностью автоматизированные системы отбора проб. Модульность конструкции позволяет собрать почти 5000 различных конфигураций клапана, которые отвечают самым строгим требованиям к функциональности и областям применения. Более того, всегда остается возможность модификации уже существующих клапанов. Нужно лишь добавить или заменить рабочие модули клапана.

Базовые исполнения

- Ручной привод (с пружинным закрытием)
- Ручной привод (самозапирающийся механизм)
- Пневматический привод
- Пневматический и ручной привод

Опции

- Датчики положения
- Управляющая головка
- Ручной паровой клапан (стерилизация)
- Пневматический паровой клапан (стерилизация)

ТЕХНИЧЕСКИЕ ХАРАКТЕРИСТИКИ	
Размеры:	DN 25 – 150 (трубопроводы) 1½" – 4" (трубопроводы) Вварной фланец для емкости
Материалы **в контакте с продуктом:** **не конт. с продуктом:**	 1.4404 / AISI 316L 1.4301 / AISI 304
Уплотнения:	PTFE-FTM (сильфон)
Рабочее давление:	макс. 10 бар (жидкости)
Рабочая температура:	макс. 90° C CIP- / SIP-обработка до 140° C
Подсоединения к емкостям и трубопроводам:	- Разъем ин-лайн - Тройник DN 25 – 150 / 1½" – 4" - Вварной фланец для емкости - DN 25 вварная шейка
Штуцеры отбора проб и промывки:	- DN 10 - G ⅜ - Быстроразъемное соединение - Ручной/превм. паровой клапан
Привод:	- Ручной - Ручн.(самозапирающийся механизм) - Пневматический - Пневматический и ручной
Автоматизация:	- Кронштейн с датчиком положения - Управляющая головка
Управляющий воздух:	от 4 до 6 бар

Обзор возможных комбинаций конструкции

Верхняя часть клапана/Автоматизация
3 варианта исполнения

Защитное кольцо

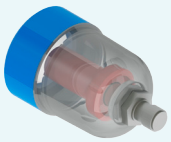
Датчик положения

Управляющая головка

Привод
4 варианта исполнения

Ручной
с защитным кольцом

Ручной
(с самозапирающимся механизмом)
с защитным кольцом

Пневматический и ручной
с пружинным механизмом

Пневматический

Корпус клапана
17 вариантов исполнения

Ин-лайн

Тройник
(14 вариантов: DN 25 – 150
и 1½" – 4")

Фланец для монтажа
в емкость

Вварная шейка DN 25

Штуцер отбора проб
4 варианта исполнения

Резьбовой штуцер

Труба DN 10

Резьбовой штуцер
с глухой гайкой

Быстроразъемное
соединение Clip-on

Штуцер промывки
9 вариантов исполнения

Без штуцера
промывки

Резьбовой штуцер

Труба DN 10

Резьбовой штуцер
с глухой гайкой

Быстроразъемное
соединение Clip-on

Ручной
паровой клапан

Пневматический
паровой клапан

Пневматический
паровой клапан
с датчиком положения

Пневматический
паровой клапан
с управляющей головкой

Contamination-proof sampling

KIESELMANN aseptic sampling valves provide best functionality combined with a smooth and ergonomically optimized operability. This progressive design is based on different functional modules, which can be assembled individually or in combination. Available as a simple manually operated valve up to a fully automated assembly, the modular design offers a total assortment of approx. 5000 configurations to be set up for a broad range of applications and customer specific requirements. Moreover, later setup changes or functional add-ons are feasible, just by replacing or adding functional modules.

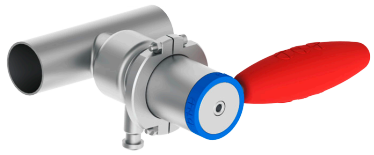

Basic configurations

- Manual actuation (automatic closing)
- Manual actuation (self-locking)
- Pneumatic actuation
- Pneumatic/manual actuation

Optional

- Position sensor
- Control head
- Manual actuated steam valve (SIP)
- Pneumatic actuated steam valve (SIP)

TECHNICAL DATA	
Sizes:	DN 25 – 150 (product pipe) 1½" – 4" (product pipe) Tank fittings
Materials **product wetted:** **not product wetted:**	 1.4404 / AISI 316L 1.4301 / AISI 304
Seal materials:	PTFE-FTM (bellow seal)
Product pressure:	max. 10 bar (liquids)
Operating temperature:	max. 90° C applicable for CIP / SIP up to 140° C
Tank & pipeline connections:	- Inline clamp connection - Pipe T-piece DN 25 – 150 / 1½" – 4" - Tank welding neck - DN 25 welding neck
Product outlet & rinsing connection:	- DN 10 - G ⅜ - Clip-on - manual / pneumatic steam valve
Actuations:	- manual (spring-loaded) - manual (self-locking) - pneumatic - pneumatic & manual
Automation:	- End position feedback via inductive sensor - Control head
Control air:	4 to 6 bar

Overview of the possible versions

Mounted on top/Automation
3 possibilities

Seal ring

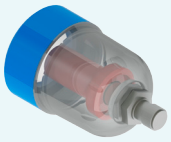
End position feedback

Control head

Actuations
4 possibilities

Manual (spring-loaded) with seal ring only

Manual (self-locking) with seal ring only

Pneumatic & manual spring to close only

Pneumatic

Housing connections
17 possibilities

Inline

T-pieces (14 variants: DN 25 – 150 and 1½" – 4")

Tank welding neck

Welding neck DN 25

Outlets
4 possibilities

Screw sockets

Pipe DN 10

Screw socket with blind nut

Clip-on

Rinsing connections
9 possibilities

without rinsing connection

Screw socket

Pipe DN 10

Screw socket with blind nut

Clip-on

Manual steam valve

Pneumatic steam valve

Pneumatic steam valve with end position feedback

Pneumatic steam valve with control head

Асептический пробоотборный клапан, пневматический/ручной привод, с защитным кольцом

aseptic sampling valves, pneumatic/manual

6125

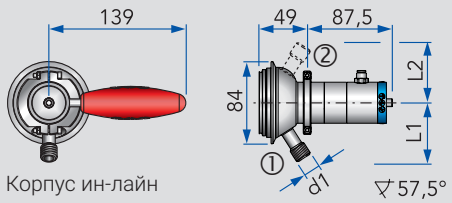

Корпус ин-лайн

Штуцеры ①	Штуцеры ②	d1	d4	L1	L2	L3	L4	кг
G⅜		G⅜		60,5		53		2,0
G⅜	G⅜	G⅜	G⅜	60,5	60,5	53	53	2,0
G⅜	man D	G⅜	DN 10	60,5	95	53	95	2,1
G⅜	pneu D	G⅜	DN 10	60,5	139,5	53	143	2,6
Clip-on	Clip-on	Ø14	Ø14	60	60	51,5	51,5	2,0
Clip-on	man D	Ø14	DN 10	60	95	51,5	95	2,1
Clip-on	pneu D	Ø14	DN 10	60	139,5	51,5	143	2,6
G⅜B		G⅜		67,5		63		2,0
G⅜B	G⅜B	G⅜	G⅜	67,5	67,5	63	63	2,0
G⅜B	man D	G⅜	DN 10	67,5	95	63	95	2,1
G⅜B	pneu D	G⅜	DN 10	67,5	139,5	63	143	2,6

Асептический пробоотборный клапан, пневм./ручн. привод, с кронштт. для датчика положения

aseptic sampling valves, pneumatic/manual

6125

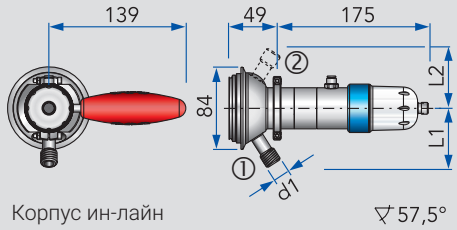

Корпус ин-лайн

Штуцеры ①	Штуцеры ②	d1	d4	L1	L2	L3	L4	кг
G⅜		G⅜		60,5		53		2,0
G⅜	G⅜	G⅜	G⅜	60,5	60,5	53	53	2,0
G⅜	man D	G⅜	DN 10	60,5	95	53	95	2,1
G⅜	pneu D	G⅜	DN 10	60,5	139,5	53	143	2,6
Clip-on		Ø14		60		51,5		2,0
Clip-on	Clip-on	Ø14	Ø14	60	60	51,5	51,5	2,0
Clip-on	man D	Ø14	DN 10	60	95	51,5	95	2,1
Clip-on	pneu D	Ø14	DN 10	60	139,5	51,5	143	2,6
G⅜B		G⅜		67,5		63		2,0
G⅜B	G⅜B	G⅜	G⅜	67,5	67,5	63	63	2,0
G⅜B	man D	G⅜	DN 10	67,5	95	63	95	2,1
G⅜B	pneu D	G⅜	DN 10	67,5	139,5	63	143	2,6

Тип корпуса

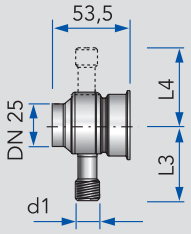

Корпус с вварной шейкой DN 25

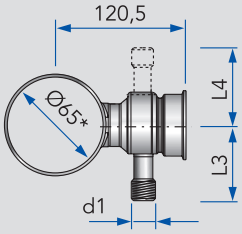

Корпус на тройнике

*размеры DN 25 — DN 150 или 1 ½“ — 4“

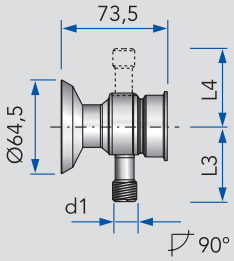

Корпус с вварным фланцем для емкости

Штуцеры

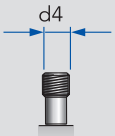

Резьбовой штуцер **G⅜**

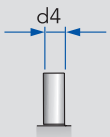

Труба под сварку **DN10**

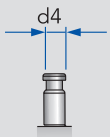

Быстро-разъемный штуцер **Clip-on**

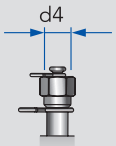

Резьбовой штуцер G⅜ с глухой гайкой **G⅜B**

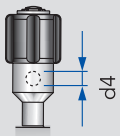

Ручной паровой клапан **man D**

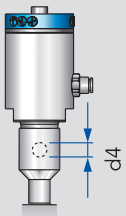

Пневматический паровой клапан **pneu D**

ДЕМФИ

Асептический пробоотборный клапан, пневматический/ручной привод, с защитным кольцом

aseptic sampling valves, pneumatic/manual

Штуцеры ①	Штуцеры ②	Корпус ин-лайн для ин-лайн модулей DN40-125 Артикул	Цена €	Шейка под сварку DN 25 Артикул	Цена €	Корпус на тройнике DN65, другие размеры (DN50-125) по запросу Артикул	Цена €	Корпус с вварным фланцем для монтажа на емкость Артикул	Цена €
G⅜		6125101030-041	**681,00**	6125301030-041	**650,00**	6125351030-041	**681,00**	6125501030-041	**681,00**
G⅜	G⅜	6125201130-041	**719,00**	6125401130-041	**688,00**	6125451130-041	**719,00**	6125601130-041	**719,00**
G⅜	man D	6125201530-041	**909,00**	6125401530-041	**878,00**	6125451530-041	**909,00**	6125601530-041	**909,00**
G⅜	pneu D	6125201630-041	**1 030,00**	6125401630-041	**1 000,00**	6125451630-041	**1 030,00**	6125601630-041	**1 030,00**
Clip-on	Clip-on	6125203330-041	**741,00**	6125403330-041	**711,00**	6125453330-041	**741,00**	6125603330-041	**741,00**
Clip-on	man D	6125203530-041	**916,00**	6125403530-041	**886,00**	6125453530-041	**916,00**	6125603530-041	**916,00**
Clip-on	pneu D	6125203630-041	**1 038,00**	6125403630-041	**1 007,00**	6125453630-041	**1 038,00**	6125603630-041	**1 038,00**
G⅜B		6125104030-041	**719,00**	6125304030-041	**688,00**	6125354030-041	**719,00**	6125504030-041	**719,00**
G⅜B	G⅜B	6125204430-041	**787,00**	6125404430-041	**757,00**	6125454430-041	**787,00**	6125604430-041	**787,00**
G⅜B	man D	6125204530-041	**947,00**	6125404530-041	**916,00**	6125454530-041	**947,00**	6125604530-041	**947,00**
G⅜B	pneu D	6125204630-041	**1 068,00**	6125404630-041	**1 038,00**	6125454630-041	**1 068,00**	6125604630-041	**1 068,00**

Асептический пробоотборный клапан, пневм./ручн. привод, с кронштт. для датчика положения

aseptic sampling valves, pneumatic/manual

Штуцеры ①	Штуцеры ②	Корпус ин-лайн для ин-лайн модулей DN40-125 Артикул	Цена €	Шейка под сварку DN 25 Артикул	Цена €	Корпус на тройнике DN65, другие размеры (DN50-125) по запросу Артикул	Цена €	Корпус с вварным фланцем для монтажа на емкость Артикул	Цена €
G⅜		6125101031-041	**768,00**	6125301031-041	**738,00**	6125351031-041	**768,00**	6125501031-041	**768,00**
G⅜	G⅜	6125201131-041	**806,00**	6125401131-041	**776,00**	6125451131-041	**806,00**	6125601131-041	**806,00**
G⅜	man D	6125201531-041	**996,00**	6125401531-041	**966,00**	6125451531-041	**996,00**	6125601531-041	**996,00**
G⅜	pneu D	6125201631-041	**1 118,00**	6125401631-041	**1 087,00**	6125451631-041	**1 118,00**	6125601631-041	**1 118,00**
Clip-on		6125103031-041	**776,00**	6125303031-041	**745,00**	6125353031-041	**776,00**	6125503031-041	**776,00**
Clip-on	Clip-on	6125203331-041	**829,00**	6125403331-041	**798,00**	6125453331-041	**829,00**	6125603331-041	**829,00**
Clip-on	man D	6125203531-041	**1 004,00**	6125403531-041	**973,00**	6125453531-041	**1 004,00**	6125603531-041	**1 004,00**
Clip-on	pneu D	6125203631-041	**1 125,00**	6125403631-041	**1 095,00**	6125453631-041	**1 125,00**	6125603631-041	**1 125,00**
G⅜B		6125104031-041	**806,00**	6125304031-041	**776,00**	6125354031-041	**806,00**	6125354031-041	**806,00**
G⅜B	G⅜B	6125204431-041	**874,00**	6125404431-041	**844,00**	6125454431-041	**874,00**	6125604431-041	**874,00**
G⅜B	man D	6125204531-041	**1 034,00**	6125404531-041	**1 004,00**	6125454531-041	**1 034,00**	6125604531-041	**1 034,00**
G⅜B	pneu D	6125204631-041	**1 156,00**	6125404631-041	**1 125,00**	6125454631-041	**1 156,00**	6125604631-041	**1 156,00**

Асептический пробоотборный клапан
пневматический/ручной привод

Тип корпуса: Для монтажа в модуль ин-лайн
Штуцеры: Резьбовой штуцер G ⅜
Дополнение: Защитное кольцо

Асептический пробоотборный клапан
пневматический/ручной привод

Тип корпуса: С вварным фланцем для емкости
Штуцеры: Труба DN 10/Ручной паровой клапан
Дополнение: Кронштейн для датчика положения

Асептический пробоотборный клапан, пневм. привод, с кронштейном для датчика положения

aseptic sampling valves, pneumatic

6125

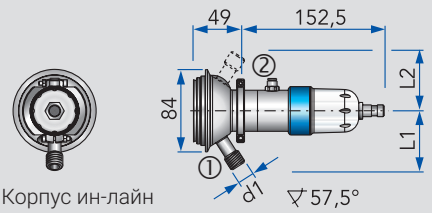

Корпус ин-лайн

Штуцеры ①	Штуцеры ②	d1	d4	L1	L2	L3	L4	кг
G⅜		G⅜		60,5		53		1,7
G⅜	G⅜	G⅜	G⅜	60,5	60,5	53	53	1,8
G⅜	pneu D	G⅜	DN 10	60,5	139,5	53	143	2,3
DN 10		DN 10		60		51,5		1,7
DN 10	DN 10	DN 10	DN 10	60	60	51,5	51,5	1,8
DN 10	pneu D	DN 10	DN 10	60	139,5	51,5	143	2,3
Clip-on		Ø14		60		51,5		1,7
Clip-on	Clip-on	Ø14	Ø14	60	60	51,5	51,5	1,8
Clip-on	pneu D	Ø14	DN 10	60	139,5	51,5	143	2,3
G⅜B		G⅜		67,5		63		1,7
G⅜B	G⅜B	G⅜	G⅜	67,5	67,5	63	63	1,8
G⅜B	pneu D	G⅜	DN 10	67,5	139,5	63	143	2,3

Асептический пробоотборный клапан, пневматический привод, с защитным кольцом

aseptic sampling valves, pneumatic

6125

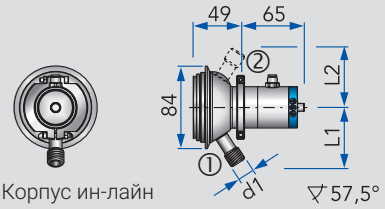

Корпус ин-лайн

Штуцеры ①	Штуцеры ②	d1	d4	L1	L2	L3	L4	кг
G⅜		G⅜		60,5		53		1,7
G⅜	G⅜	G⅜	G⅜	60,5	60,5	53	53	1,8
G⅜	pneu D	G⅜	DN 10	60,5	139,5	53	143	2,3
DN 10		DN 10		60		51,5		1,7
DN 10	DN 10	DN 10	DN 10	60	60	51,5	51,5	1,8
DN 10	pneu D	DN 10	DN 10	60	139,5	51,5	143	2,3
Clip-on		Ø14		60		51,5		1,7
Clip-on	Clip-on	Ø14	Ø14	60	60	51,5	51,5	1,8
Clip-on	pneu D	Ø14	DN 10	60	139,5	51,5	143	2,3
G⅜B		G⅜		67,5		63		1,7
G⅜B	G⅜B	G⅜	G⅜	67,5	67,5	63	63	1,8
G⅜B	pneu D	G⅜	DN 10	67,5	139,5	63	143	2,3

Тип корпуса

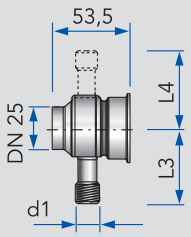

Корпус с вварной шейкой DN 25

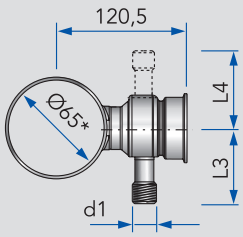

Корпус на тройнике

*размеры DN 25 — DN 150 или 1 ½“ — 4“

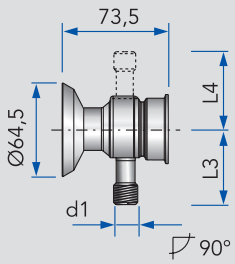

Корпус с вварным фланцем для емкости

Штуцеры

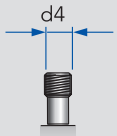

Резьбовой штуцер **G⅜**

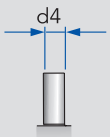

Труба под сварку **DN10**

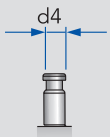

Быстро-разъемный штуцер **Clip-on**

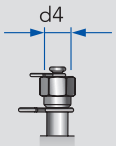

Резьбовой штуцер G⅜ с глухой гайкой **G⅜B**

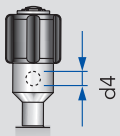

Ручной паровой клапан **man D**

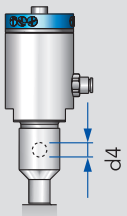

Пневматический паровой клапан **pneu D**

ДЕМФИ

Габаритные размеры указаны в мм · Dimensions in mm

Асептический пробоотборный клапан, пневм. привод, с кронштейном для датчика положения

aseptic sampling valves, pneumatic

Штуцеры ①	Штуцеры ②	Корпус ин-лайн для ин-лайн модулей DN40-125 Артикул	Цена €	Шейка под сварку DN 25 Артикул	Цена €	Корпус на тройнике DN65, другие размеры (DN50-125) по запросу Артикул	Цена €	Корпус с вварным фланцем для монтажа на емкость Артикул	Цена €
G⅜		6125101021-041	**608,00**	6125301021-041	**578,00**	6125351021-041	**608,00**	6125501021-041	**608,00**
G⅜	G⅜	6125201121-041	**646,00**	6125401121-041	**616,00**	6125451121-041	**646,00**	6125601121-041	**646,00**
G⅜	pneu D	6125201621-041	**958,00**	6125401621-041	**928,00**	6125451621-041	**958,00**	6125601621-041	**958,00**
DN 10		6125102021-041	**616,00**	6125302021-041	**586,00**	6125352021-041	**616,00**	6125502021-041	**616,00**
DN 10	DN 10	6125202221-041	**669,00**	6125402221-041	**639,00**	6125452221-041	**669,00**	6125602221-041	**669,00**
DN 10	pneu D	6125202621-041	**966,00**	6125402621-041	**936,00**	6125452621-041	**966,00**	6125602621-041	**966,00**
Clip-on		6125103021-041	**616,00**	6125303021-041	**586,00**	6125353021-041	**616,00**	6125503021-041	**616,00**
Clip-on	Clip-on	6125203321-041	**669,00**	6125403321-041	**639,00**	6125453321-041	**669,00**	6125603321-041	**669,00**
Clip-on	pneu D	6125203621-041	**966,00**	6125403621-041	**936,00**	6125453621-041	**966,00**	6125603621-041	**966,00**
G⅜B		6125104021-041	**646,00**	6125304021-041	**616,00**	6125354021-041	**646,00**	6125504021-041	**646,00**
G⅜B	G⅜B	6125204421-041	**715,00**	6125404421-041	**685,00**	6125454421-041	**715,00**	6125604421-041	**715,00**
G⅜B	pneu D	6125204621-041	**996,00**	6125404621-041	**966,00**	6125454621-041	**996,00**	6125604621-041	**996,00**

Асептический пробоотборный клапан, пневматический привод, с защитным кольцом

aseptic sampling valves, pneumatic

Штуцеры ①	Штуцеры ②	Корпус ин-лайн для ин-лайн модулей DN40-125 Артикул	Цена €	Шейка под сварку DN 25 Артикул	Цена €	Корпус на тройнике DN65, другие размеры (DN50-125) по запросу Артикул	Цена €	Корпус с вварным фланцем для монтажа на емкость Артикул	Цена €
G⅜		6125101020-041	**521,00**	6125301020-041	**491,00**	6125351020-041	**521,00**	6125501020-041	**521,00**
G⅜	G⅜	6125201120-041	**559,00**	6125401120-041	**529,00**	6125451120-041	**559,00**	6125601120-041	**559,00**
G⅜	pneu D	6125201620-041	**871,00**	6125401620-041	**840,00**	6125451620-041	**871,00**	6125601620-041	**871,00**
DN 10		6125102020-041	**529,00**	6125302020-041	**498,00**	6125352020-041	**529,00**	6125502020-041	**529,00**
DN 10	DN 10	6125202220-041	**582,00**	6125402220-041	**551,00**	6125452220-041	**582,00**	6125602220-041	**582,00**
DN 10	pneu D	6125202620-041	**878,00**	6125402620-041	**848,00**	6125452620-041	**878,00**	6125602620-041	**878,00**
Clip-on		6125103020-041	**529,00**	6125303020-041	**496,00**	6125353020-041	**529,00**	6125503020-041	**529,00**
Clip-on	Clip-on	6125203320-041	**582,00**	6125403320-041	**551,00**	6125453320-041	**582,00**	6125603320-041	**582,00**
Clip-on	pneu D	6125203620-041	**878,00**	6125403620-041	**848,00**	6125453620-041	**878,00**	6125603620-041	**878,00**
G⅜B		6125104020-041	**559,00**	6125304020-041	**529,00**	6125354020-041	**559,00**	6125504020-041	**559,00**
G⅜B	G⅜B	6125204420-041	**627,00**	6125404420-041	**597,00**	6125454420-041	**627,00**	6125604420-041	**627,00**
G⅜B	pneu D	6125204620-041	**909,00**	6125404620-041	**878,00**	6125454620-041	**909,00**	6125604620-041	**909,00**

Асептический пробоотборный клапан
с пневматическим приводом

Тип корпуса: Для монтажа в модуль ин-лайн
Штуцеры: Резьбовой штуцер G ⅜ с глухой гайкой/ пневматический паровой клапан с кронштейном для датчика положения
Дополнение: Кронштейн для датчика положения

Асептический пробоотборный клапан
с пневматическим приводом

Тип корпуса: Для монтажа в модуль ин-лайн
Штуцеры: Резьбовой штуцер G ⅜ с глухой гайкой/ пневматический паровой клапан с защитным кольцом
Дополнение: Управляющая головка

Асептический пробоотборный клапан, ручной привод, с защитным кольцом

aseptic sampling valves, manual

6125

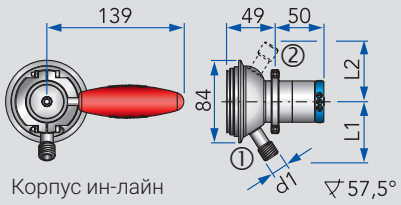

Корпус ин-лайн

Штуцеры ①	Штуцеры ②	d1	d4	L1	L2	L3	L4	кг
G⅜		G⅜		60,5		53		1,7
G⅜	G⅜	G⅜	G⅜	60,5	60,5	53	53	1,8
G⅜	man D	G⅜	DN 10	60,5	95	53	95	1,8
DN 10		DN 10		60		51,5		1,7
DN 10	DN 10	DN 10	DN 10	60	60	51,5	51,5	1,8
DN 10	man D	DN 10	DN 10	60	95	51,5	95	1,8
Clip-on		Ø14		60		51,5		1,7
Clip-on	Clip-on	Ø14	Ø14	60	60	51,5	51,5	1,8
Clip-on	man D	Ø14	DN 10	60	95	51,5	95	1,8
G⅜B		G⅜		67,5		63		1,7
G⅜B	G⅜B	G⅜	G⅜	67,5	67,5	63	63	1,8
G⅜B	man D	G⅜	DN 10	67,5	95	63	95	1,8

Наборы уплотнений и сменные модули, для асептических пробоотборных клапанов

seal kits and retrofitting kits for aseptic sampling valves

6125

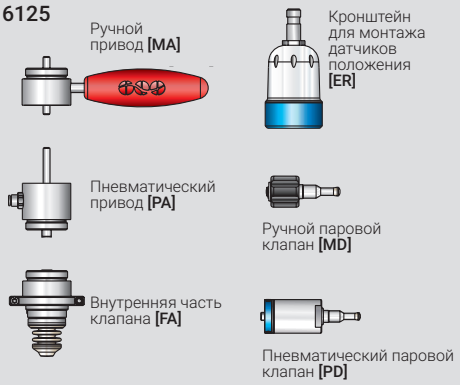

Тип	d1	L1					кг
MA	Ø42	32					
PA	Ø42	46,5					
FA	Ø65	26,3					
MD 57,5°	Ø34	35					
MD 90°	Ø34	35					
PD 57,5°	Ø42	75					
PD 90°	Ø42	75					
ER	Ø49,5	72					

Тип корпуса

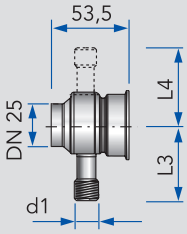

Корпус с вварной шейкой DN 25

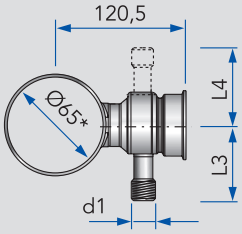

Корпус на тройнике

*размеры DN 25 — DN 150 или 1 ½“ — 4“

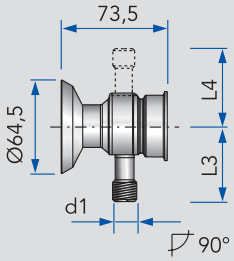

Корпус с вварным фланцем для емкости

Штуцеры

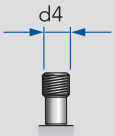

Резьбовой штуцер **G⅜**

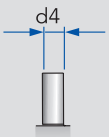

Труба под сварку **DN10**

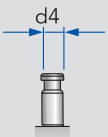

Быстро-разъемный штуцер **Clip-on**

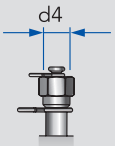

Резьбовой штуцер G⅜ с глухой гайкой **G⅜B**

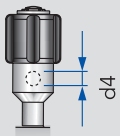

Ручной паровой клапан **man D**

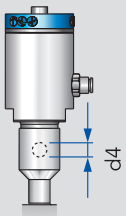

Пневматический паровой клапан **pneu D**

ДЕМФИ

Асептический пробоотборный клапан, ручной привод, с защитным кольцом

aseptic sampling valves, manual

Штуцеры ①	Штуцеры ②	Корпус ин-лайн для ин-лайн модулей DN40-125 Артикул	Цена €	Шейка под сварку DN 25 Артикул	Цена €	Корпус на тройнике DN65, другие размеры (DN50-125) по запросу Артикул	Цена €	Корпус с вварным фланцем для монтажа на емкость Артикул	Цена €
G⅜		6125101000-041	**597,00**	6125301000-041	**567,00**	6125351000-041	**597,00**	6125501000-041	**597,00**
G⅜	G⅜	6125201100-041	**635,00**	6125401100-041	**605,00**	6125451100-041	**635,00**	6125601100-041	**635,00**
G⅜	man D	6125201500-041	**825,00**	6125401500-041	**795,00**	6125451500-041	**825,00**	6125601500-041	**825,00**
DN 10		6125102000-041	**605,00**	6125302000-041	**574,00**	6125352000-041	**605,00**	6125502000-041	**605,00**
DN 10	DN 10	6125202200-041	**658,00**	6125402200-041	**627,00**	6125452200-041	**658,00**	6125602200-041	**658,00**
DN 10	man D	6125202500-041	**833,00**	6125402500-041	**802,00**	6125452500-041	**833,00**	6125602500-041	**833,00**
Clip-on		6125103000-041	**605,00**	6125303000-041	**574,00**	6125353000-041	**605,00**	6125503000-041	**605,00**
Clip-on	Clip-on	6125203300-041	**658,00**	6125403300-041	**627,00**	6125453300-041	**658,00**	6125603300-041	**658,00**
Clip-on	man D	6125203500-041	**833,00**	6125403500-041	**802,00**	6125453500-041	**833,00**	6125603500-041	**833,00**
G⅜B		6125104000-041	**635,00**	6125304000-041	**605,00**	6125354000-041	**635,00**	6125504000-041	**635,00**
G⅜B	G⅜B	6125204400-041	**703,00**	6125404400-041	**673,00**	6125454400-041	**703,00**	6125604400-041	**703,00**
G⅜B	man D	6125204500-041	**863,00**	6125404500-041	**833,00**	6125454500-041	**863,00**	6125604500-041	**863,00**

Наборы уплотнений и сменные модули, для асептических пробоотборных клапанов

seal kits and retrofitting kits for aseptic sampling valves

Тип	Набор уплотнений для всех типов клапанов Артикул	Цена €	Сменные модули для всех типов клапанов Артикул	Цена €	Артикул	Цена €	Артикул	Цена €
MA	6125039000-000	**88,80**	6125030000-021	**164,00**				
PA	6125049000-000	**8,30**	6125040000-021	**85,00**				
FA	6125029000-000	**103,75**	6125020000-021	**247,00**				
MD 57,5°	6125096000-021	**17,00**	6125090000-021	**44,00**				
MD 90°	6125097000-021	**16,00**	6125093000-021	**43,00**				
PD 57,5°	6125098000-021	**27,00**	6125091000-021	**152,00**				
PD 90°	6125099000-021	**26,00**	6125094000-021	**151,00**				
ER			6125060000-000	**75,00**				

Асептический пробоотборный клапан с ручным приводом

Тип корпуса: Для монтажа в модуль ин-лайн
Штуцеры: Резьбовой штуцер G ⅜
Дополнение: Защитное кольцо

Асептический пробоотборный клапан с ручным приводом

Тип корпуса: Шейка под сварку DN25
Штуцеры: Быстроразъемный штуцер Clip-on
Дополнение: Защитное кольцо

Асептический пробоотборный клапан с ручным приводом

Тип корпуса: С вварным фланцем для емкости
Штуцеры: Труба DN 10 под сварку/ Ручной паровой клапан
Дополнение: Защитное кольцо

Оборудование для мойки емкостей

Cleaning technology

R6

ДОМОЙ

Оглавление	Overview	Kurzübersicht	
Душевые головки	Spray ball	Sprühkopf	**6.27**
Соединительный разъем для монтажа моющего оборудования в емкости	Connection unit for cleaning line	Anschlussvorrichtung für Reinigungsleitung	**6.27**
Щелевые головки $DUNOS_R$	$DUNOS_R$ Rotating cleaning head	$DUNOS_R$ Rotationssprühkopf	**6.28**
Щелевые головки $DUNOS_{RW}$	$DUNOS_{RW}$ Rotating cleaning head	$DUNOS_{RW}$ Rotationssprühkopf	**6.28**
Вращающаяся душевая головка $DUNOS_{RB}$	$DUNOS_{RB}$ Rotating cleaning head	$DUNOS_{RB}$ Rotationssprühkopf	**6.28**
Турбина для размыва осадка в емкостях $DUNOS_{RN}$	$DUNOS_{RN}$ Rotating cleaning head	$DUNOS_{RN}$ Rotationssprühkopf	**6.29**
Моющие турбинки $DUNOS_O$	$DUNOS_O$ Rotating cleaning head	$DUNOS_O$ Zielstrahlreiniger	**6.29**
Моющие турбинки $DUNOS_{OF}$	$DUNOS_{OF}$ Rotating cleaning head	$DUNOS_{OF}$ Zielstrahlreiniger	**6.29**

Вращающиеся щелевые головки DUNOS$_R$

Щелевые головки DUNOS$_R$ позволяют достичь превосходного моющего эффекта при оптимальном распределении потоков. Благодаря вращению головки, проходя через ее щели, моющий раствор смачивает всю поверхность емкости в течение всего нескольких секунд.

Благодаря гидродинамическим подшипникам достигается превосходная стабильность работы и обеспечивается минимальный износ оборудования. Надежность работы была подтверждена 1000-часовыми тестами на безотказность и износ.

- Гигиеническое исполнение внешних и внутренних поверхностей головки
- Снижение потерь растворов
- Оптимизированные профили потоков
- Компактная конструкция, благодаря гидродинамическим подшипникам
- Профили распределения потоков 180°, 270°, 360° (особые профили распределения — по запросу)
- Несколько типов расположения щелей (особая форма щелей — по запросу)
- Исполнение из пластика для сверхагрессивных моющих растворов
- Установка в любой точке емкости и под любым углом, стационарный или мобильный монтаж
- Выбор из нескольких типоразмеров головок для подбора к существующим параметрам давления и расхода моющих растворов
- Сертификат ATEX

Поставляются исполнения DUNOS$_R$ 15, 32, 60, 90

Распределение потоков

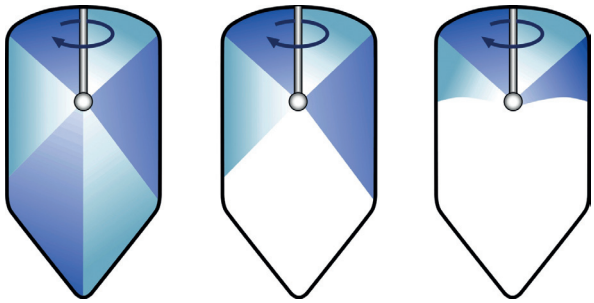

360° 270° 180°

В зависимости от типа выбранной щелевой головки DUNOS$_R$, рисунок распределения потоков может меняться.

ТЕХНИЧЕСКИЕ ХАРАКТЕРИСТИКИ

Диаметр смачивания:	при 2 бар: 600 – 3500 мм			
Рабочее давление:	рекомендуемое: 2 – 4 бар			
Монтажные размеры:	$_R$ 15	$_R$ 32	$_R$ 60	$_R$ 90
	мин. 16 мм	мин. 32 мм	мин. 60 мм	мин. 90 мм
Типы креплений:	Резьба, шплинт, по желанию заказчика			
Рабочая температура:	5 – 95° C			
Материалы:	1.4404 Другие исполнения (опция): 1.4435, 1.4571, PTFE, Hastelloy			
Поверхности:	Ra ≤ 0,8 мкм			
Сертификаты:	ATEX, сертификат на материал, EAC			

Вращающиеся душевые головки $DUNOS_{RB}$

Вращающиеся душевые головки $DUNOS_{RB}$, также как и турбинки $DUNOS_{O}$ — это устройства с гидравлическим турбинным приводом. Специальный рисунок отверстий позволяет достичь максимального моющего эффекта, даже при работе со сверхлегкими продуктами.

Профиль распределения потоков может быть подобран индивидуально, что позволит получить недостижимые ранее результаты. Особенности данного устройства наиболее ярко проявляются там, где нужно достичь большего малыми объемами. Например, при ополаскивании емкости при смене продуктов.

- Индивидуальный подбор рисунка отверстий
- Индивидуально подбираемый расход растворов
- Высокое качество мойки
- Минимизированные зазоры и допуски
- Мойка с механическим эффектом
- Эффективная мойка заданного сегмента емкости при каждом обороте (14 оборотов в минуту)
- Сертификат ATEX
- Опции:
  - Индикация вращения головки
  - Монтаж в емкость на съемной штанге

Мойка реакторов

Мойка емкостей при смене продуктов

ТЕХНИЧЕСКИЕ ХАРАКТЕРИСТИКИ	
Диаметр смачивания:	при 2 бар до 3000 мм
Рабочее давление:	1 – 15 бар
Монтажный размер:	мин. 50 мм
Типы креплений:	G ¾" внутренняя резьба по желанию заказчика
Рабочая температура:	5 – 95° C
Материалы:	1.4404 Другие исполнения (опция): 1.4435, 1.4571, PTFE, Hastelloy
Поверхности:	Ra ≤ 0,8 мкм
Сертификаты:	ATEX, сертификат на материал,EAC

Турбина для размыва осадка DUNOS$_{RN}$90

DUNOS$_{RN}$ 90 — это вращающееся моющее устройство с гидравлическим приводом. Благодаря установленным соплам, обеспечивается полное смачивание всей поверхности, начиная с первого оборота турбины. Кинетическая энергия потоков моющих растворов, наряду с равномерным вращением турбины, позволяет быстро и эффективно размывать образующийся в емкостях осадок.

Индивидуально подбираемый профиль распределения потоков, а также диаметр распыления до 4000 мм, делает DUNOS$_{RN}$90 особенно востребованной для использования в варочных емкостях в пивоварении, а также для монтажа в большие продуктовые емкости в химической промышленности.

- Моющее устройство с гидравлическим приводом
- Полное смачивание всей поверхности емкости за один оборот
- Индивидуально подбираемый профиль распределения потоков
- Индивидуально подбираемые сопла, в зависимости от необходимой к омовению поверхности
- Диаметр смачивания при 2 бар до 4000 мм
- Благодаря спиральному профилю распределения потоков и высокой кинетической энергии, достигается быстрый размыв осадка

Мойка варочных котлов

ТЕХНИЧЕСКИЕ ХАРАКТЕРИСТИКИ	
Диаметр смачивания:	при 2 бар до 4000 мм
Рабочее давление:	3 – 15 бар
Монтажные размеры:	мин. 125 мм
Типы креплений:	G1½" внутренняя резьба, по желанию заказчика
Количество сопел:	4 – 32 сопел, Ø 2 – 8 мм
Рабочая температура:	5 – 95° C
Материалы:	1.4404, PEEK, PTFE остальные материалы — по запросу
Поверхности:	Ra ≤ 0,8 мкм
Сертификаты:	ATEX, сертификат на материал, EAC

Мойка в формате 3D — $DUNOS_O$

Моющие турбинки серии $DUNOS_O$ используются для быстрого и эффективного удаления накипи и налипших остатков продукта из емкости. Благодаря адаптации конструкции под ваши требования, вы получаете эффективный и экономичный инструмент для удаления всех загрязнений из емкости. Такая гибкость адаптации связана с возможностью использования различных диаметров и количества сопел, а также изменения рабочих диапазонов давления. Турбинка позволяет промыть даже небольшие полости и наклонные поверхности расположенного в емкости оборудования.

$DUNOS_O$— это безупречная мойка в любое время.

Маленькая, но сильная

Легкая и мощная

- Одновременно, экономичное и экологичное решение, благодаря минимизированному расходу моющих растворов и невысокой стоимости владения
- Встроенный механизм самоочищения в процессе работы устройства
- Гидравлический привод. Сверхнизкая потеря давления
- Монтаж гидравлического привода на моющем устройстве в емкости, равно как и других типов приводов - вне емкости
- Установка в любой точке емкости, под любым углом, возможность монтажа на съемной штанге
- Долговечная и надежная конструкция
- Простота обслуживания
- Использование только высококачественных материалов
- Оптимальная для беспрепятственного прохождения потока конструкция внутренних элементов

Распределение потоков турбины $DUNOS_O$

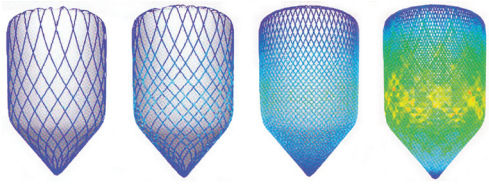

Цикл 1 Цикл 2 Цикл 3 Цикл 4

Внутренняя поверхность полностью очищается уже после первого цикла. С каждым последующим циклом плотность распределения струй растет, тем самым увеличивая интенсивность мойки.

ТЕХНИЧЕСКИЕ ХАРАКТЕРИСТИКИ	$DUNOS_O$ 50	$DUNOS_O$ 90
Диаметр смачивания:	при 2 бар до 5000 мм	при 2 бар до 8000 мм
Рабочее давление:	1 – 15 бар	
Монтажные размеры:	мин. 70 мм	мин. 130 мм
Типы креплений:	G ¾" внутр. резьба	G 1½" внутр. резьба
Рабочая температура:	5 – 95° C	
Материалы:	1.4404 Другие материалы (опция): 1.4435, 1.4571, Hastelloy	
Поверхности:	Ra ≤ 0,8 мкм	
Сертификаты:	ATEX, сертификат на материал, EAC, прочее — по запросу	

Rotating surge cleaner DUNOS$_R$

The DUNOS$_R$ produces an optimal cleaning and/or washing effect in process plants due to the far reaching distribution of the cleaning medium. Thanks to the quick rotation, the nozzle provides for a wetting of the whole area within a very short period of time.

An excellent stability and absence of particles is guaranteed thanks to the liquid storage. We thoroughly tested this during a 1,000 hours long stress test, where the result was confirmed.

- Hygienic outer and inner design
- Loss-reduced flow
- Flow values can be optimized
- Friction-minimized compact design thanks to hydrodynamic slide bearings
- Stereoscopic cleaning image 180°, 270°, 360° Special images optional
- Nozzles depending on type, with slot Option: application-specific optimization
- Also available in plastic for highly corrosive mediums
- Any fitting position, fix mounting or mobile operation possible
- Selection of different dimensions for the adjustment to available pressure and flow rates of your conveying systems
- ATEX certified

Available in variants DUNOS$_R$ 15, 32, 60, 90

Spraying examples of the cleaner

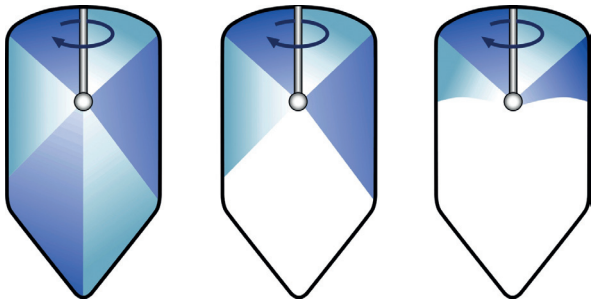

360° 270° 180°

Depending on the geometric arrangement of the fan-shaped jet, the required spraying pattern is produced on the vessel surface.

TECHNICAL DATA				
Spraying diameter:	at 2 bar: 600 – 3500 mm			
Pressure range:	recommended: 2 – 4 bar			
Installation opening:	R 15	R 32	R 60	R 90
	min. 16 mm	min. 32 mm	min. 60 mm	min. 90 mm
Connections:	Thread, split-pin customer-specific			
Operating temperatur:	5 – 95° C			
Materials:	1.4404 Special materials (optional): 1.4435, 1.4571, PTFE, Hastelloy			
Surfaces:	Ra ≤ 0,8 µm			
Certificates:	ATEX, material certificate			

Rotating nozzle spraying head DUNOS$_{RB}$

The DUNOS$_{RB}$, such as the DUNOS$_{O}$ series, is hydraulically driven over a turbine. The nozzle produces a high cleaning effect, even in case of very low mass application.

Due to an individually adjustable spraying pattern and flow quantity, the rotational cleaner achieves highest effenciency in any task. Its application focus is particularly in fields where a big effect must be reached with low mass, e.g. when an agitating vessel has to be rerinse from batch to batch.

- Individually designable spraying pattern
- Individually calculable flow
- High production quality
- Minimum clearance volume, self-cleaning
- Point jet with mechanical cleaning effect
- Effective cleaning of the targeted area in the vessel at every rotation (14 rotations a minute)
- ATEX certified
- Option:
  - Rotation monitoring
  - Inlet lance with connection to vessel

Reactor cleaner

Batch-to-batch cleaner

TECHNICAL DATA	
Spraying diameter:	at 2 bar up to 3000 mm
Pressure range:	1 – 15 bar
Installation opening:	min. 50 mm
Connections:	G ¾" inner thread customer-specific
Operating temperature:	5 – 95° C
Materials:	1.4404 Special materials (optional): 1.4435, 1.4571, PTFE, Hastelloy
Surfaces:	Ra ≤ 0,8 µm
Certificates:	ATEX, material certificate

Strong cleaner DUNOS$_{RN}$ 90

The DUNOS$_{RN}$ 90 is a fluid-driven rotational cleaner with a very strong spraying pattern. The nozzle reaches the complete surface to be wetted, with each rotation. The kinetic energy of the spraying pattern is able to flush out solid matters on and in a spiral movement.

The individually adjustable spraying pattern, having a cleaning diameter of up to 4000 mm, characterizes the DUNOS$_{RN}$ 90, especially for the cleaning of whirlpools in breweries or large-volume batch vessels of the industrial chemistry.

Whirlpool cleaner

- Fluid-driven rotational cleaner
- Complete wetting of the surface to be wetted per rotation
- Individually adjustable flow and spraying pattern
- Variable nozzles for the respective area to be wetted
- Spraying diameter with 2 bar up to 4000 mm
- Flushes solid matters due to spiral movement and high kinetic energy

TECHNICAL DATA	
Spraying diameter:	at 2 bar up to 4000 mm
Pressure range:	3 – 15 bar
Installation opening:	min. 125 mm
Connections:	G1½" inner thread customer-specific
Number of nozzles:	4 – 32 nozzles, Ø 2 – 8 mm
Operating temperature:	5 – 95° C
Materials:	1.4404, PEEK, PTFE Special materials upon request
Surfaces:	Ra ≤ 0,8 µm
Certificates:	ATEX, material certificate

Three-dimensional cleaning DUNOS$_O$

The DUNOS$_O$ series helps to remove incrustinations and critical deposits in a strong, quick and reliable way. Tailored to your requirements, you will achieve both an effective and efficient removal of all residues. This is rendered possible by the selection of the nozzle fitting as well as by the range of the operating pressures. The cleaner even reaches angled geometries and apparatus areas, which a conventional rotational cleaner must give in.

The DUNOS$_O$ series provides at any time for brilliant results regarding quality and economy.

Small but strong

Light and strong

- Economical and environmentally friendly at the same time, due to minimization of the used quantities, logistic, waste and disposal costs
- Integrated self-cleaning during operation
- Driven by the medium, with extremely low pressure losses
- Position of the drive of the medium possible at the head as well as alternative drives outside the vessel
- Any fitting position, fix mounting or mobile application possible optionally
- Long-life, low-maintenance design
- Easy maintenance
- Use of high-quality materials
- Optimized flow of all inner parts

Jet pattern examples of DUNOS$_O$

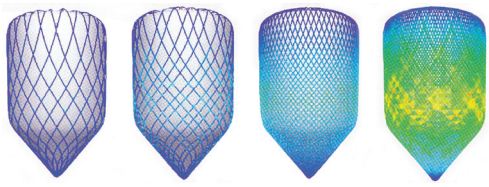

Cycle 1 Cycle 2 Cycle 3 Cycle 4

The complete inner surface is cleaned already after the first cycle. Any further cycle produces a closer meshed cleaning pattern and thus a more intensive cleaning.

TECHNICAL DATA	DUNOS$_O$ 50	DUNOS$_O$ 90
Spraying diameter:	at 2 bar up to 5000 mm	at 2 bar up to 8000 mm
Pressure range:	1 – 15 bar	
Installation opening:	min. 70 mm	min. 130 mm
Connections:	G ¾" inner thread	G ½" inner thread
Operating temperature:	5 – 95° C	
Materials:	1.4404 Special materials (optional): 1.4435, 1.4571, Hastelloy	
Surfaces:	Ra ≤ 0,8 µm	
Certificates:	ATEX, material certificate, further certificates upon request	

Душевая головка, перфорация 180°, направление полива вверх, нержавеющая сталь

spray ball 180° upward pattern

6257

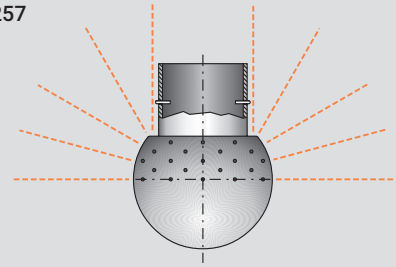

Крепление на шплинте

DN	Ø Шара	Произв. м³/ч	Подача бар	Смачив. Ø м			кг
15	30	2-3	1-2,5	1,0-1,5			0,02
20	40	5-9	1-2,5	2,0-2,5			0,06
25	64	9-14	1-2,5	2,0-3,0			0,14
25/1	64	14-23	1-2,5	3,0-4,0			0,15
32	64	10-16	1-2,5	2,0-3,0			0,15
32/1	64	17-26	1-2,5	3,0-4,0			0,15
40	64	10-15	1-2,5	2,0-3,5			0,20
40/1	64	15-24	1-2,5	3,0-4,0			0,25
50	90	20-30	1-2,5	2,2-4,5			0,35
50/1	90	31-51	1-2,5	3,0-6,0			0,36
50/2	90	35-58	1-2,5	6,0-10,0			0,37

Душевая головка, перфорация 180°, направление полива вниз, нержавеющая сталь

spray ball 180° downward pattern

6259

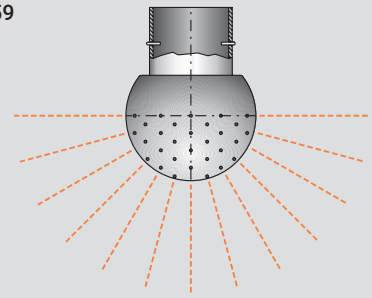

Крепление на шплинте

DN	Ø Шара	Произв. м³/ч	Подача бар	Смачив. Ø м			кг
15	30	2-3	1-2,5	1,0-1,5			0,04
20	40	6-9	1-2,5	2,0-2,5			0,06
25	64	7-11	1-2,5	2,0-3,0			0,14
25/1	64	12-19	1-2,5	3,0-4,0			0,15
32	64	8-13	1-2,5	2,0-3,0			0,15
32/1	64	14-23	1-2,5	3,0-4,0			0,15
40	64	11-16	1-2,5	2,0-3,5			0,20
40/1	64	14-23	1-2,5	3,0-4,0			0,25
50	90	17-27	1-2,5	2,2-4,5			0,35
50/1	90	30-49	1-2,5	3,0-6,0			0,36

Душевая головка, перфорация 270°, направление полива вверх, нержавеющая сталь

spray ball 270° upward pattern

6261

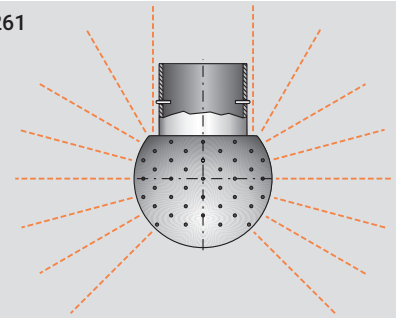

Крепление на шплинте

DN	Ø Шара	Произв. м³/ч	Подача бар	Смачив. Ø м			кг
15	30	3-5	1-2,5	1,0-1,5			0,05
20	40	8-12	1-2,5	2,0-2,5			0,06
25	64	11-17	1-2,5	2,0-3,0			0,14
25/1	64	16-26	1-2,5	3,0-4,0			0,15
32	64	11-18	1-2,5	2,0-3,0			0,15
32/1	64	21-33	1-2,5	3,0-4,0			0,15
40	64	11-16	1-2,5	2,0-3,5			0,20
40/1	64	20-33	1-2,5	3,0-4,0			0,25
50	90	27-41	1-2,5	2,2-4,5			0,35
50/1	90	45-67	1-2,5	3,0-6,0			0,36

Соединительный разъем гайка/резьба, для монтажа моющего оборудования в емкости

connection unit for cleaning line

6265

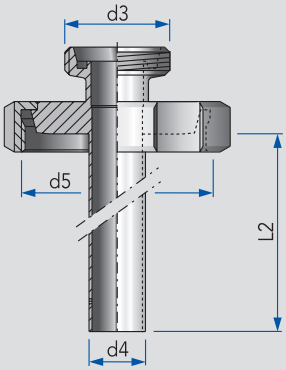

Размеры в соответствии
с требованиями заказчика

DN	d3	d4	d5	L2			кг
65/40	Rd 65×⅙	28	Rd 95×⅙	1000			2,21
65/50	Rd 78×⅙	28	Rd 95×⅙	1000			1,32
100/50	Rd 78×⅙	52	Rd 130×¼	1000			4,40
100/65	Rd 95×⅙	52	Rd 130×¼	1000			4,48

ДОМОЙ

Душевая головка, перфорация 180°, направление полива вверх, нержавеющая сталь
spray ball 180° upward pattern

DN	Артикул	Цена €	Артикул	Цена €	AISI 316L Матовая Артикул	Цена €	Артикул	Цена €
15					6257015000-042	76,60		
20					6257020000-042	72,20		
25					6257025000-042	77,70		
25/1					6257025100-042	109,60		
32					6257032000-042	91,50		
32/1					6257032100-042	137,20		
40					6257040000-042	95,10		
40/1					6257040100-042	142,20		
50					6257050000-042	176,60		
50/1					6257050100-042	221,90		
50/2					6257050200-042	292,20		

Душевая головка, перфорация 180°, направление полива вниз, нержавеющая сталь
spray ball 180° downward pattern

DN	Артикул	Цена €	Артикул	Цена €	AISI 316L Матовая Артикул	Цена €	Артикул	Цена €
15					6259015000-042	76,60		
20					6259020000-042	72,20		
25					6259025000-042	77,70		
25/1					6259025100-042	109,60		
32					6259032000-042	91,50		
32/1					6259032100-042	137,20		
40					6259040000-042	95,10		
40/1					6259040100-042	142,20		
50					6259050000-042	176,60		
50/1					6259050100-042	221,90		

Душевая головка, перфорация 270°, направление полива вверх, нержавеющая сталь
spray ball 270° upward pattern

DN	Артикул	Цена €	Артикул	Цена €	AISI 316L Матовая Артикул	Цена €	Артикул	Цена €
15					6261015000-042	76,60		
20					6261020000-042	72,20		
25					6261025000-042	77,70		
25/1					6261025100-042	114,40		
32					6261032000-042	91,50		
32/1					6261032100-042	143,50		
40					6261040000-042	99,50		
40/1					6261040100-042	149,80		
50					6261050000-042	187,60		
50/1					6261050100-042	225,50		

Соединительный разъем гайка/резьба, для монтажа моющего оборудования в емкости
connection unit for cleaning line

DN	AISI 304L Полированный Артикул	Цена €	Артикул	Цена €	Артикул	Цена €	Артикул	Цена €
65/40	6265065040-021	250,00						
65/50	6265065050-021	250,00						
100/50	6265100050-021	300,00						
100/65	6265100065-021	300,00						

Щелевая моющая головка DUNOS-R, вращающаяся, полив 360°

DUNOS-R rotating cleaning head

6272
6273

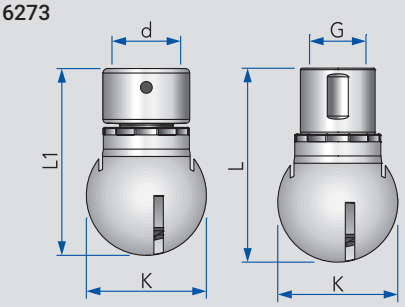

DN	G	d	K	L	L1	D	кг
R15	G⅛	10,2	15,8	27,90	23,90	0,70	
R32	G⅜	18,2	31,8	51,40	48,88	1,84	
R60	G¾	28,2	59,8	83,36	98,36	3,20	
R90	G2	52,2	94,8	124,38	130,88	3,50	

D = Диаметр смачивания (м) при 2 бар

Щелевая моющая головка DUNOS-RW, вращающаяся, неразборная конструкция, полив 360°

welded DUNOS-RW rotating cleaning head

6272
6273

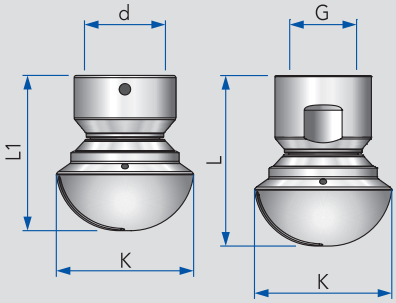

DN	G	d	K	L	L1	D	кг
RW27	G¼	13,2	27	35,9	36,3	1,6	
RW50	G¾	28,2	49,5	61,5	55,7	2,4	

D = Диаметр смачивания (м) при 2 бар

Душевая головка DUNOS-RB, вращающаяся

DUNOS-RB rotating cleaning head

6275

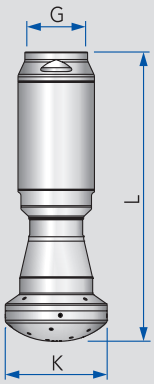

DN	G	K	L	D			кг
RB50	G¾	52,4	147,50	6			

D = Диаметр смачивания (м) при 2 бар

ДОМОЙ

Щелевая моющая головка DUNOS-R, вращающаяся, полив 360°

DUNOS-R rotating cleaning head

	Крепление на шплинте AISI 316L Полированная		Крепление на резьбе AISI 316L Полированная		Запасной шплинт			
DN	Артикул	Цена €	Артикул	Цена €	Артикул	Цена €	Артикул	Цена €
R15	6272015310-041	**415,00**	6273015318-041	**415,00**	6272000005-040	**42,00**		
R32	6272032318-041	**490,00**	6273032338-041	**490,00**	6272000006-040	**47,00**		
R60	6272060335-041	**580,00**	6273060310-041	**580,00**	6272000007-040	**55,00**		
R90	6272090352-041	**1 090,00**	6273090320-041	**1090,00**	6272000008-040	**65,00**		

Щелевая моющая головка DUNOS-RW, вращающаяся, неразборная конструкция, полив 360°

welded DUNOS-RW rotating cleaning head

	Крепление на шплинте AISI 316L Полированная		Крепление на резьбе AISI 316L Полированная		Запасной шплинт			
DN	Артикул	Цена €	Артикул	Цена €	Артикул	Цена €	Артикул	Цена €
RW27	6272027312-041	**345,00**	6273027314-041	**345,00**	6272000006-040	**47,00**		
RW50	6272050328-041	**542,00**	6273050334-041	**542,00**	6272000007-040	**55,00**		

Душевая головка DUNOS-RB, вращающаяся

DUNOS-RB rotating cleaning head

	Крепление на резьбе AISI 316L Полированная							
DN	Артикул	Цена €	Артикул	Цена €	Артикул	Цена €	Артикул	Цена €
RB50	6275152334-041	**2 930,00**						

Турбина для размыва осадка DUNOS-RN, вращающаяся, полив 260°

DUNOS-RN rotating cleaning head

6273

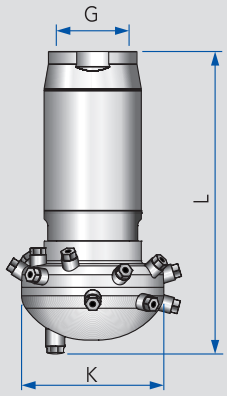

DN	G	K	L	D			кг
RN90	G1½	117,6	200,5	7			

D = Диаметр смачивания (м) при 2 бар

Моющая турбина DUNOS-O50

DUNOS-O50 jet cleaner

6275

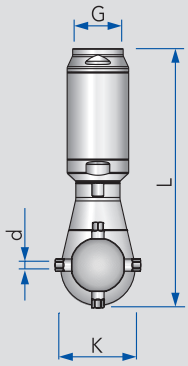

DN	d	G	K	L	D		кг
O50	2,0	G¾	47	162,7	4		
O50	3,0	G¾	47	162,7	6		
O50	4,0	G¾	47	162,7	8		
O50	5,0	G¾	47	162,7	10		

D = Диаметр смачивания (м) при 2 бар

Моющая турбина DUNOS-O90

DUNOS-O90 jet cleaner

6275

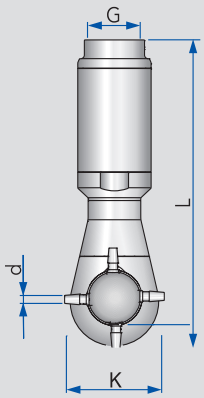

DN	d	G	K	L	D		кг
O90	4,0	G1½	92	245,0	8		
O90	5,0	G1½	92	245,0	10		
O90	6,0	G1½	92	245,0	12		
O90	7,0	G1½	92	245,0	13		
O90	8,0	G1½	92	245,0	14		

D = Диаметр смачивания (м) при 2 бар

ДОМОЙ

Турбина для размыва осадка DUNOS-RN, вращающаяся, полив 260°

DUNOS-RN rotating cleaning head

DN	Крепление на резьбе AISI 316L Полированная							
	Артикул	Цена €	Артикул	Цена €	Артикул	Цена €	Артикул	Цена €
RN90	6273100001-041	**3 559,00**						

Моющая турбина DUNOS-O50

DUNOS-O50 jet cleaner

DN	Крепление на резьбе AISI 316L Полированная							
	Артикул	Цена €	Артикул	Цена €	Артикул	Цена €	Артикул	Цена €
O50	6275054200-041	**3 740,00**						
O50	6275054300-041	**3 740,00**						
O50	6275054400-041	**3 740,00**						
O50	6275054500-041	**3 740,00**						

Моющая турбина DUNOS-O90

DUNOS-O90 jet cleaner

DN	Крепление на резьбе AISI 316L Полированная							
	Артикул	Цена €	Артикул	Цена €	Артикул	Цена €	Артикул	Цена €
O90	6275094400-041	**4 190,00**						
O90	6275094500-041	**4 190,00**						
O90	6275094600-041	**4 190,00**						
O90	6275094700-041	**4 190,00**						
O90	6275094800-041	**4 190,00**						

Смотровые стекла
Программа Ин-лайн
Фильтры
Модули аэрации и деаэрации
Системы вытеснения

Sight glasses
Inline programme
Filter
Aeration and deaeration
Pigging technology

ДОМОЙ

Оглавление	Overview	Kurzübersicht	
Смотровые стекла	Disc sight glass assembly	Schauglas	**7.01**
Подсветка для смотровых стекол	Sight glass illuminator	Tankbeleuchtung	**7.01**
Смотровые стекла „бычий глаз“	Sight glass, weld-in unit	Schaulaterne Rohrausführung	**7.01**
Смотровые стекла „фонарь“	Sight glass with shatter guard	Schaulaterne mit Glaszylinder	**7.02**
Программа Ин-лайн	Inline program	Inline Programm	**7.03 - 7.04**
Вварной фланец для емкости для ин-лайн модуля	Tank welding flange for inline housing module	Tankanschweißflansch für Inline Modul	**7.04**
Прямоточные фильтры	Inline tube strainer	Durchgangsrohrsieb	**7.05**
Угловые фильтры	Right angle tube strainer	Eckrohrsieb	**7.05 - 7.06**
Фильтры-грязевики	Dirt trap	Schmutzfänger	**7.07**
Стерильные фильтры для воздуха	Sterile air filter	Sterilluftfilter	**7.07**
Аэрационный модуль	Aeration carbonation unit	Belüftungsarmatur	**7.08**
Регулирующий игольчатый клапан для воздуха	Air regulation needle valve	Luftregulier-Nadelventil	**7.08**
Индикатор расхода воздуха	Air flowmeter	Luft-Durchflussmesser	**7.08**
Деаэрационные лантерны	Deaeration lantern	Entlüftungslaterne	**7.09 - 7.10**
Системы вытеснения	Pigging technology	Molchtechnik	**7.11**
Асептические системы вытеснения	Aseptic pigging technology	Aseptik-Molchtechnik	**7.12**

Надежная и эффективная подсветка смотровых стекол

Новые смотровые стекла со светодиодной подсветкой КИЗЕЛЬМАНН обладают несомненными преимуществами, по сравнению с галогеновой подсветкой предыдущего поколения. Помимо значительно большего срока службы и более низкого энергопотребления, светодиодные лампы практически не выделяют тепло при работе. Обычные галогеновые лампы, как правило, ассоциируются с пригоранием продукта из-за выделяемого в процессе работы большого количества тепла. И ситуация будет становиться тем хуже, чем ближе к стеклу будет расположена лампа.

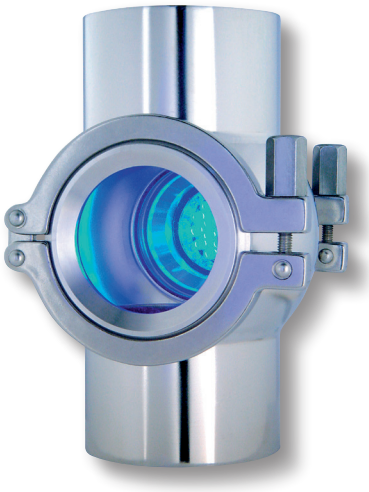

Этого больше никогда не случится с новым поколением светодиодных ламп КИЗЕЛЬМАНН. Светодиодная подсветка выпускается двух типов. Первый — это подсветка в корпусе из нержавеющей стали со встроенным выключателем и креплением на кронштейне. Этот тип используется для монтажа как на емкости, так и на трубопроводы. Второй — специальный модуль, являющийся одним из многих инструментов программы КИЗЕЛЬМАНН Ин-лайн.

Смотровое стекло со светодиодной подсветкой и выключателем (IP65)

ТЕХНИЧЕСКИЕ ХАРАКТЕРИСТИКИ	
Напряжение:	24 В AC/DC
Потреб. мощность:	2 Вт
Время работы:	около 20 000 часов
Подсоединение:	кронштейн для монтажа на смотровые стекла; крепление винтом

Модуль светодиодной подсветки в гигиеническом исполнении (IP67) для использования на корпусах ин-лайн

ТЕХНИЧЕСКИЕ ХАРАКТЕРИСТИКИ	
Напряжение:	24 В DC
Потреб. мощность:	0,75 Вт
Время работы:	около 20.000 часов
Подсоединение:	корпуса ин-лайн; крепление с помощью накидного хомута

Durable and efficient sight glass illumination

The LED illuminated sight glass from KIESELMANN offers many advantages over the conventional Halogen versions. Apart from delivering extended life and very low operating current they also generate virtually no heat during operation. Conventional Halogen lamps have long been associated with product burn-on due to the heat generated during normal use. A situation made worse by the close proximity of the lamp to the glass. This burn-on simply will not occur with the KIESELMANN LED illuminator.

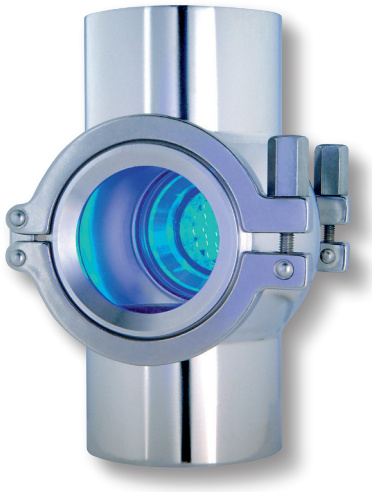

The LED illuminator is available in two versions. The first is as separate package where the self contained illuminator is housed in a stainless steel enclosure with built-in switch and mounting bracket. This unit is suitable for mounting to a variety of sight glasses providing illumination for both Inline and vessel mounted applications. The second is as a bespoke package that forms part of the KIESELMANN Inline hygienic instrument housing system.

LED sight glass lamp unit micro (IP65) with switch

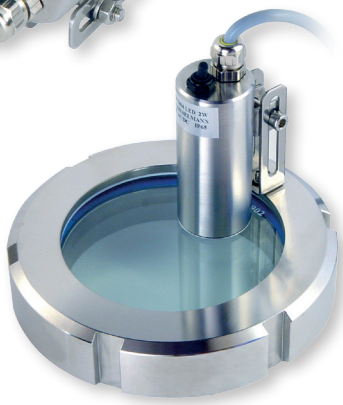

TECHNICAL DATA	
Operating voltage:	24 V AC / DC
Power consumption:	2 W
Lifetime:	approx. 20.000 h
Connection:	incl. socket for screwing on at sight glass connection

LED sight glass lamp unit (IP67) in hygienic design for use on Inline housings

TECHNICAL DATA	
Operating voltage:	24 V DC
Power consumption:	0.75 W
Lifetime:	approx. 20.000 h
Connection:	compatible to Inline housings, connection by clamp-lock

Корпуса ин-лайн для монтажа измерительных приборов и технологического оборудования

Программа поставок КИЗЕЛЬМАНН Ин-лайн — это одно из лучших решений для гигиенического монтажа в линии измерительных приборов и технологического оборудования. Сферический корпус модуля, с гигиеническими подсоединениями, с накидными хомутами обеспечивает превосходные результаты мойки и стерилизации в любое время. Поставляются различные исполнения подсоединений для измерительных приборов и оборудования. Универсальность конструкции накидных хомутов открывает почти безграничные возможности по монтажу оборудования и взаимозаменяемости устанавливаемых компонентов. Стандартные типы подсоединений — это порты под сварку, но, по вашему запросу, мы готовы установить любые другие типы подсоединений.

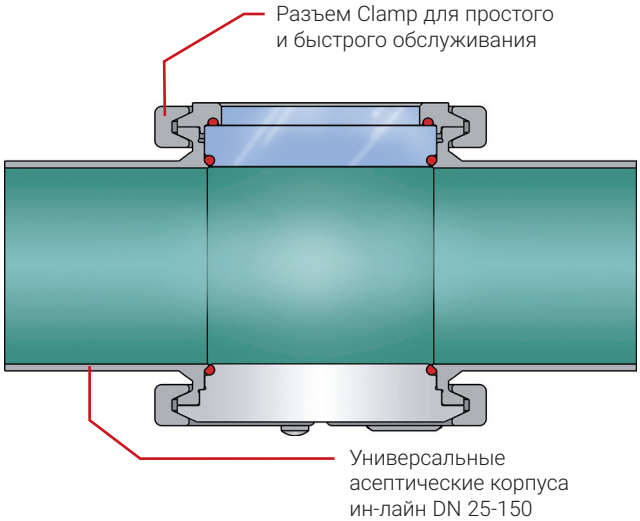

ТЕХНИЧЕСКИЕ ХАРАКТЕРИСТИКИ	
Размеры подключений к трубопроводам:	DN 25 - DN 150 порты под сварку для трубопров. DIN EN 10357 ряд A DIN 11866 ряд A Поставляется вся линейка подсоединений
Материалы	1.4404 / AISI 316L
Уплотнения:	EPDM (Стерилизация 140°C, 1 ч)
Подсоединение:	соединение CLAMP
Поверхности:	Ra ≤ 0,8 мкм, электрополировка

Универсальное присоединение для любых областей применения

Поставляемая, вместе с различным оборудованием КИЗЕЛЬМАНН и совместимая с датчиками большинства мировых лидеров, среди производителей контрольно-измерительного оборудования, программа продуктов КИЗЕЛЬМАНН Ин-лайн, была специально разработана и выпускается для получения нашими заказчиками максимально полной информации о параметрах технологических процессов без негативного влияния на качество конечного продукта.

Мы предлагаем следующие варианты исполнения:

- Смотровое стекло
- Глухой фланец
- Сквозное смотровое стекло
- Смотровое стекло со светодиодной подсветкой
  - подключение с накидным хомутом
  - энергосберегающая технология
  - время работы подсветки около 20.000 ч
- Ин-лайн-подключение измерительных приборов
  - множество взаимозаменяемых приборов

Остальные варианты исполнений поставляются по запросу.

Корпуса ин-лайн со смотровыми стеклами и заглушками

Корпус ин-лайн с датчиком

Inline housing
for measuring and process equipment

The KIESELMANN Inline programme provides the best solution for the hygienic installation of process and instrumentation equipment. The spherical shaped Inline housing with its hygienic designed clamp connections ensures excellent CIP/SIP performance at any time. Various inserts for process and instrumentation purposes are available. The universal design of the clamp connections allows a solution based flexibility for instrumentation and guarantees the interchangeability and backfitting of various inserts.

The standard version is equipped with welding ends, however, other type of piping connections are optional at your choice.

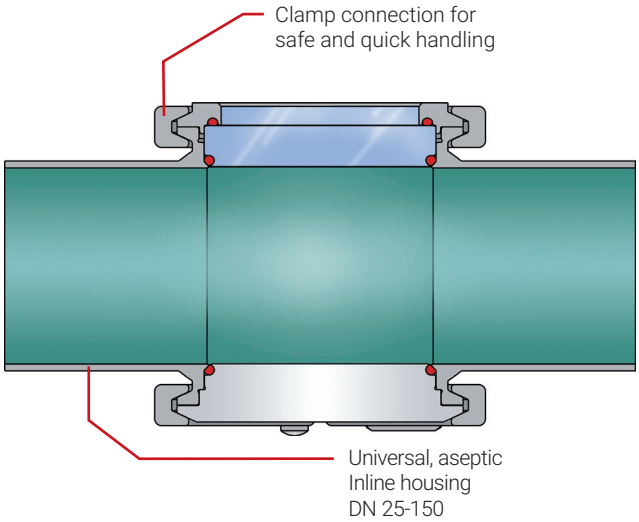

TECHNICAL DATA	
Nominal width for pipe connections:	DN 25 – 150 welding connection for pipe DIN EN 10357 Series A DIN 11866 Series A full range of connections available
Material:	1.4404 / AISI 316L
Seal materials:	EPDM (SIP 140°C, 1h) FDA
Apparatus connections:	with clamp connection
Surface product wetted:	Ra ≤ 0,8 mm, e-polished

The universal connection
for all kinds of applications

Available with a number of KIESELMANN products and compatible with all leading manufacturers' instruments the KIESELMANN Inline system is specifically designed and meticulously manufactured to enable the user to stay informed without impacting product quality.

We offer the following components for the Inline-system:

- Sight glass with blanking plate
- Through vision sight glass
- Sight glass with LED illumination unit
  - clamp connection
  - energy-saving technology
  - illuminant service life of LED (approx. 20.000 h)
- Inline instrumentation
  - variable and exchangeable

Further combinations available. Please request details.

Inline housing with sight glass and blanking plate respectively

Inline housing with Inline instrumenation

Системы вытеснения КИЗЕЛЬМАНН — надежное удаление продукта из линии

Системы вытеснения КИЗЕЛЬМАНН — это гарантированные быстроокупаемые инвестиции, которые экономят ваше время и деньги. Это технология, обеспечивающая опорожнение трубопроводов, практически без потерь продукта. Вы сможете уменьшить свои затраты на безразборную мойку, утилизацию, энергопотребление, что позволит вам существенно увеличить эффективность производства.

Система вытеснения КИЗЕЛЬМАНН на производстве

Преимущества систем КИЗЕЛЬМАНН

- Простая интеграция в существующие технологические линии
- Буферная система надежно и мягко удерживает скребок в пусковой и приемной станциях
- Распределение потоков обеспечивает превосходные результаты безразборной мойки на пусковой и приемной станциях
- Благодаря встроенным магнитам обеспечивается простота индикации положения сдвоенного скребка в технологической линии
- Транспортировка скребка в трубе может осуществляться продуктом/водой/воздухом
- Системы вытеснения поставляются в гигиеническом или асептическом исполнении
- Экологичная, ресурсосберегающая технология
- Закрытые пусковая и приемная станции прекрасно интегрируются в существующие системы безразборной мойки, включая стерилизацию паром

Надежное разделение продуктов в трубопроводе

Надежное вытеснение из стандартных отводов стандарта DIN без смешения продуктов

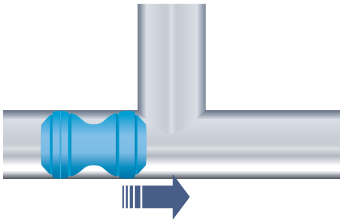

Легкое прохождение тройников

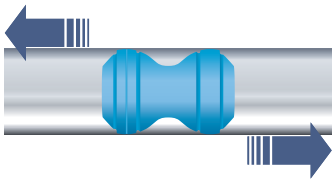

Двунаправленный режим работы

Системы вытеснения КИЗЕЛЬМАНН — практически для любой области применения

Станции систем вытеснения

Пусковая станция
(гигиеническое исполнение)

Приемная станция
(гигиеническое исполнение)

- Простая интеграция в существующие технологические линии
- Закрытые пусковая и приемная станции прекрасно интегрируются в существующие системы безразборной мойки, включая стерилизацию паром
- Буферная система надежно и мягко удерживает скребок в пусковой и приемной станциях
- Распределение потоков обеспечивает превосходные результаты безразборной мойки на пусковой и приемной станциях
- Встроенные в скребок магниты позволяют легко определить его положение в пусковой и приемной станциях, а также в трубопроводе
- Транспортировка скребка в трубе может осуществляться продуктом/водой/воздухом
- Возможность простой последующей автоматизации клапанов КИЗЕЛЬМАНН

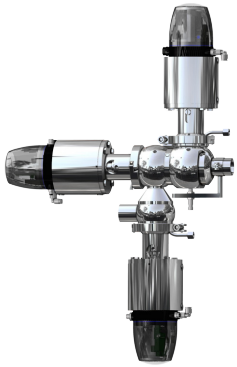

Асептическая
пусковая станция

Асептическая
приемная станция

- Асептическая конструкция пусковой и приемной станции
- Благодаря диафрагменной технологии асептических клапанов ГЕМБРА, достигается гарантированная изоляция продукта от контакта с окружающей атмосферой
- Современная технология диафрагм из PTFE
- Скребки и уплотнения имеют сертификаты FDA
- Персонифицированное техническое решение, которое изготавливается, исходя из требований и технологических условий заказчика
- Экономически эффективное решение, благодаря отсутствию необходимости организации парового барьера на клапанах

ТЕХНИЧЕСКИЕ ХАРАКТЕРИСТИКИ	Гигиенические системы	Асептические системы
Размеры:	DN 25 – 100, 1“ – 4“	DN 40 – 100
Материалы скребков:	EPDM (FDA), Силикон (FDA), Витон	Силикон (FDA) с проверкой чистоты
Материалы станций:	1.4404 / AISI 316L	1.4404 / AISI 316L
Класс давления:	PN 10 – 16 (в зависимости от размера)	PN 6

Асептические сдвоенные скребки

(подходят и для гигиенических систем)

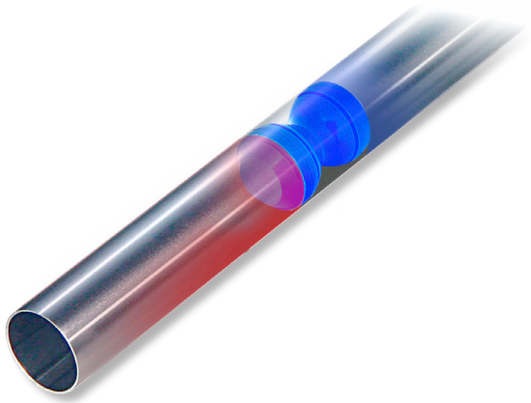

- Наши асептические сдвоенные скребки имеют прочную безшовную конструкцию
- Встроенные в скребок магниты позволяют легко определить его положение в пусковой и приемной станциях, а также в трубопроводе
- Все материалы имеют сертификат FDA
- Асептические сдвоенные скребки КИЗЕЛЬМАНН удовлетворяют самым строгим требованиям и могут использоваться практически со всеми типами продуктов, имеющимися в пищевой, химической, фармацевтической и биотехнологической отраслях промышленности, а также при производстве напитков

Safe Recovery of Product with KIESELMANN Pigging Systems

Saving time and money rapidly and verifiably, by integrating the KIESELMANN pigging technology in your production. This technology guarantees an almost loss-free emptying of the pipelines. You will reduce the costs in the fields of cleaning, wastewater, energy, and owing to this, this results in a more efficient use of the raw materials.

KIESELMANN pigging system in a production plant

KIESELMANN Pigging Technology Features

- Easy integration in available process plants
- Damping systems for gentle running of the pig into the stations
- Flow control with optimised cleaning in the stations
- Easy detection in the product pipe by means of Integrated solenoids in the pigs
- Pig can be led back by means of product / water / air
- Available in hygienic and aseptic design
- Environmentally friendly and resource-saving
- Closed launching and receiving station for integration in the cleaning cycles, including steam sterilisation

Safe separation of product within the product pipe

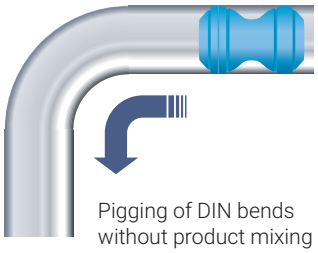

Pigging of DIN bends without product mixing

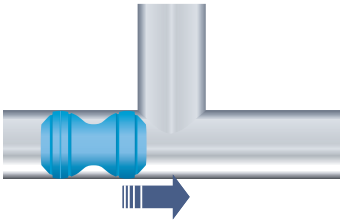

easy pigging over T-junctions

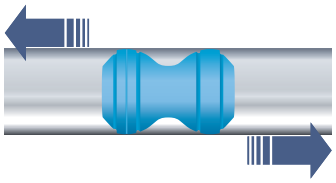

applicable in both directions

ПРОГРАММА ПОСТАВОК КИЗЕЛЬМАНН

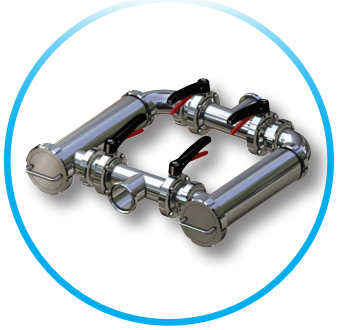

Фильтрующие элементы

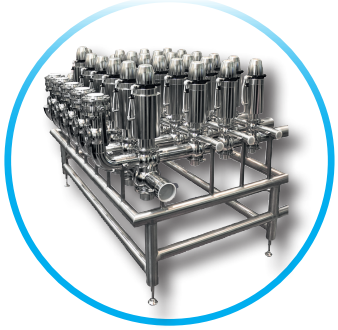

Клапанные гребенки

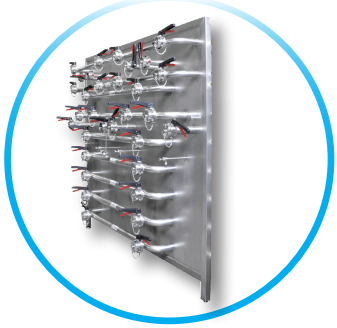

Панели переключения потоков

Верхушечная арматура

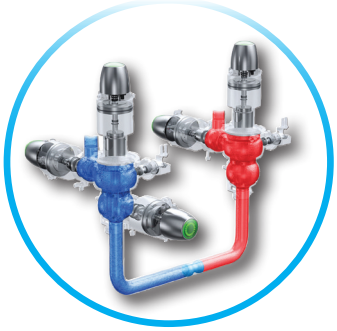

Системы вытеснения

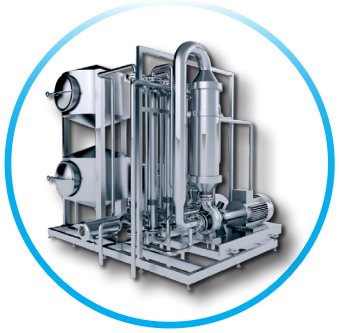

Установки мембранной фильтрации

Оборудование для мойки емкостей

Пробоотборные клапаны

Смотровые стекла

Клапаны бабочки/ Шаровые клапаны

Одно- и двухседельные клапаны

Предохранительные клапаны

KIESELMANN
FLUID PROCESS GROUP

ООО "Кизельманн Рус", РФ, 125476, г. Москва, ул. Василия Петушкова, д. 3, стр. 1
Тел.: +7 495 258 92 30 • Факс: +7 495 258 92 31
www.kieselmann.ru • sales@kieselmann.org

ООО "Кизельманн Бел", РБ, 220118, г. Гомель, ул. Гагарина, д. 46, офис 4
Тел.: +375 232 75 06 61 • http://кизельманн.бел • sales@kieselmannbel.by

ООО "Кизельманн Рус Юг", РФ, 249950, Калужская обл., г. Медынь, ул. Кирова, д.107
Тел./факс: +7 484 332 15 88 • www.kieselmann.su • sales@kieselmann.org

Смотровое стекло, сварка, в сборе, для монтажа на емкость

disc sight glass assembly

7001
7022

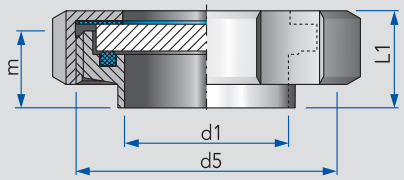

7001 = Закаленное стекло
7022 = Боросиликатное стекло

DN	d1	d5	m	L1			кг
25	26	Rd 52×⅙	22	28			0,29
32	32	Rd 58×⅙	22	28			0,35
40	38	Rd 65×⅙	22	28			0,43
50	50	Rd 78×⅙	23	29			0,61
65	66	Rd 95×⅙	25	33			0,99
80	81	Rd 110×⅙	26	33			1,33
100	100	Rd 130×¼	30	39			1,90
125	125	Rd 160×¼	46	56			3,06
150	150	Rd 190×¼	50	60			4,70

Запасное стекло, для смотровых стекол для емкостей

bull's-eye sight glass

7002
7026

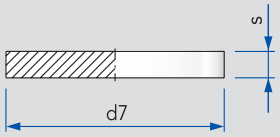

7002: Закаленное стекло, макс. 150 °C
бар = рабочее давление,
данные для рабочей температуры 20 °C
7026: Боросиликатное стекло, макс. 300 °C

DN	d7	s	бар				кг
25	42	9	20				0,03
32	48	9	12				0,03
40	54	9	12				0,05
50	66	9	12				0,07
65	84	9	9				0,14
80	99	9	8				0,19
100	117	13	8				0,32
125	147	15	7				0,64
150	173	15	5				0,88

Подсветка для емкости, в сборе со смотровым стеклом Арт. 7001

sight glass illuminator

7004

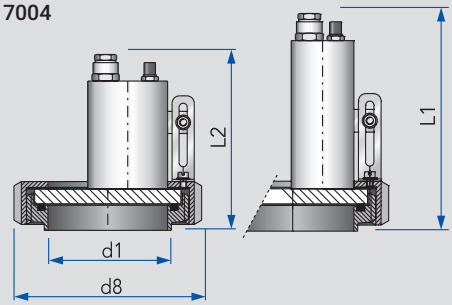

Галогеновая подсветка, 24В/20Вт

Светодиодная подсветка, 24В/2Вт

DN	d1	d8	L1	L2			кг
50	50	92	135	120			0,30
65	66	112	135	124			1,27
80	81	127	130	119			1,62
100	100	148	130	124			2,17
125	125	178	147	141			3,31
150	150	210	151	144			5,08

Смотровое стекло „бычий глаз“, сварка/сварка, исполнение для трубопроводов

sight glass, weld-in unit

7005

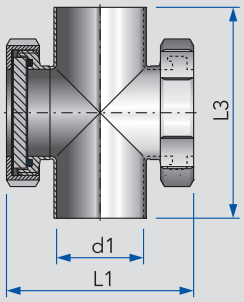

Закаленное стекло

DN	d1	L1	L3				кг
25	26	87	100				0,71
32	32	93	110				0,85
40	38	100	120				1,05
50	50	116	140				1,45
65	66	142	160				2,47
80	81	161	180				3,28
100	100	192	200				4,64
125	125	257	375				8,24
150	150	290	450				12,63

ДОМОЙ

Смотровое стекло, сварка, в сборе, для монтажа на емкость

disc sight glass assembly

DN	AISI 304L - Закаленное стекло Полированное		AISI 304L - Боросиликатное стекло Полированное		AISI 316L - Закаленное стекло Полированное		AISI 316L - Боросиликатное стекло Полированное	
	Артикул	Цена €	Артикул	Цена €	Артикул	Цена €	Артикул	Цена €
25	7001025000-021	36,90	7022025000-021	46,60	7001025000-041	44,20	7022025000-041	53,50
32	7001032000-021	39,50	7022032000-021	51,20	7001032000-041	47,40	7022032000-041	58,80
40	7001040000-021	40,40	7022040000-021	52,90	7001040000-041	48,50	7022040000-041	60,70
50	7001050000-021	48,00	7022050000-021	62,60	7001050000-041	57,60	7022050000-041	72,00
65	7001065000-021	56,90	7022065000-021	78,10	7001065000-041	68,30	7022065000-041	89,70
80	7001080000-021	71,20	7022080000-021	92,70	7001080000-041	85,50	7022080000-041	106,50
100	7001100000-021	94,00	7022100000-021	124,20	7001100000-041	112,90	7022100000-041	142,80
125	7001125000-021	154,90	7022125000-021	198,20	7001125000-041	185,90	7022125000-041	228,00
150	7001150000-021	240,00	7022150000-021	288,30	7001150000-041	288,00	7022150000-041	331,60

Запасное стекло, для смотровых стекол для емкостей

bull's-eye sight glass

DN	Закаленное стекло		Боросиликатное стекло					
	Артикул	Цена €	Артикул	Цена €	Артикул	Цена €	Артикул	Цена €
25	7002025000-072	7,00	7026025000-073	15,90				
32	7002032000-072	7,40	7026032000-073	17,10				
40	7002040000-072	7,70	7026040000-073	19,40				
50	7002050000-072	8,70	7026050000-073	22,10				
65	7002065000-072	11,40	7026065000-073	31,00				
80	7002080000-072	15,50	7026080000-073	34,00				
100	7002100000-072	21,30	7026100000-073	47,90				
125	7002125000-072	35,00	7026125000-073	73,90				
150	7002150000-072	52,70	7026150000-073	107,20				

Подсветка для емкости, в сборе со смотровым стеклом Арт. 7001

sight glass illuminator

DN	AISI 304L с галогеновой подсветкой 24В/20Вт		AISI 304L со светодиодной подсветкой 24В/2Вт		AISI 316L (только штуцер под сварку) с галогеновой подсветкой 24В/20Вт		AISI 316L (только штуцер под сварку) со светодиодной подсветкой 24В/2Вт	
	Артикул	Цена €	Артикул	Цена €	Артикул	Цена €	Артикул	Цена €
50	7004050000-021	207,50	7004050300-021	283,40	7004050000-041	238,60	7004050300-041	313,60
65	7004065000-021	216,30	7004065300-021	292,00	7004065000-041	248,70	7004065300-041	323,50
80	7004080000-021	232,00	7004080300-021	307,20	7004080000-041	266,80	7004080300-041	340,90
100	7004100000-021	254,30	7004100300-021	328,90	7004100000-041	292,50	7004100300-041	365,90
125	7004125000-021	314,30	7004125300-021	387,10	7004125000-041	361,50	7004125300-041	432,90
150	7004150000-021	399,30	7004150300-021	469,70	7004150000-041	459,30	7004150300-041	527,80

Смотровое стекло „бычий глаз“, сварка/сварка, исполнение для трубопроводов

sight glass, weld-in unit

DN	AISI 304L Полированное				AISI 316L Полированное			
	Артикул	Цена €	Артикул	Цена €	Артикул	Цена €	Артикул	Цена €
25	7005025000-021	107,10			7005025000-041	128,50		
32	7005032000-021	116,30			7005032000-041	139,50		
40	7005040000-021	122,10			7005040000-041	146,60		
50	7005050000-021	128,60			7005050000-041	154,40		
65	7005065000-021	158,80			7005065000-041	190,50		
80	7005080000-021	171,40			7005080000-041	205,70		
100	7005100000-021	231,10			7005100000-041	277,40		
125	7005125000-021	457,10			7005125000-041	548,50		
150	7005150000-021	734,40			7005150000-041	881,20		

Смотровое стекло „фонарь“ сварка/сварка, со стеклянным цилиндром

cylindrical sight glass with shatter guard, welding/welding

7006

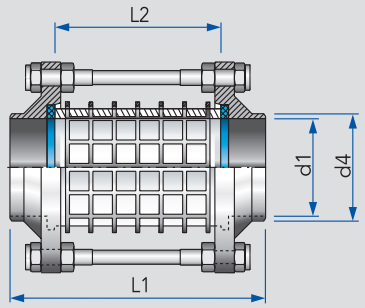

DN	d1	d4	L1	L2			кг
10	10	13	97	65			
15	16	19	97	65			
20	20	23	107	75			
25	26	29	117	75			
32	32	35	117	75			1,07
40	38	41	127	85			1,23
50	50	53	131	85			1,54
65	66	70	131	85			2,03
80	81	85	143	85			2,95
100	100	104	154	100			3,53
125	125	129	188	120			6,60
150	150	154	232	150			10,95

Смотровое стекло „фонарь“ резьба/резьба, со стеклянным цилиндром

cylindrical sight glass with shatter guard, male/male

7007

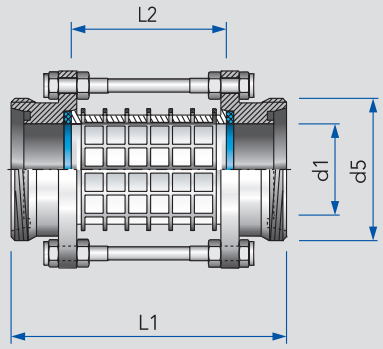

DN	d1	d5	L1	L2			кг
10	10	Rd 28×⅛	139	65			0,36
15	16	Rd 34×⅛	139	65			0,43
20	20	Rd 44×⅙	155	75			0,55
25	26	Rd 52×⅙	137	75			1,24
32	32	Rd 58×⅙	137	75			1,37
40	38	Rd 65×⅙	147	85			1,59
50	50	Rd 78×⅙	151	85			2,10
65	66	Rd 95×⅙	149	85			2,75
80	81	Rd 110×¼	165	85			3,95
100	100	Rd 130×¼	180	100			4,60
125	125	Rd 160×¼	222	120			8,15
150	150	Rd 190×¼	270	150			14,26

Смотровое стекло „фонарь“ гайка/резьба, со стеклянным цилиндром

cylindrical sight glass with shatter guard, liner + nut/male

7008

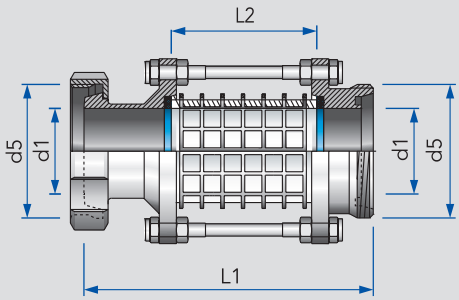

DN	d1	d5	L1	L2			кг
10	10	Rd 28×⅛	135	65			0,40
15	16	Rd 34×⅛	135	65			0,49
20	20	Rd 44×⅙	149	75			0,65
25	26	Rd 52×⅙	149	75			1,35
32	32	Rd 58×⅙	152	75			1,53
40	38	Rd 65×⅙	163	85			1,77
50	50	Rd 78×⅙	169	85			2,30
65	66	Rd 80×¼	170	85			3,21
80	81	Rd 110×¼	189	85			4,57
100	100	Rd 130×¼	209	100			5,65
125	125	Rd 160×¼	237	120			9,88
150	150	Rd 190×¼	287	150			15,41

Защитный экран, запасное стекло и уплотнение, для смотровых стекол „фонарь“

shatter guard,spare glass cylinder and gasket for sight glasses

2354
2355
7011
7012

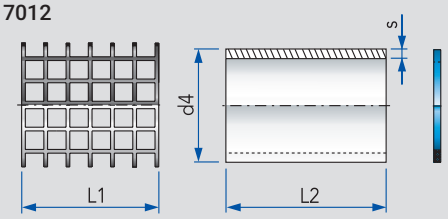

Решетка из нерж. стали 10 x 10 x 1,5 мм
Рабочая температура до 85 °C
бар = рабочее давление, приведенное для рабочей температуры 20 °C

DN	d4	s	L1	L2	бар		кг
10	16	2,5	58	65	16		
15	22	2,5	58	65	16		
20	26	2,8	68	75	10		
25	32	2,8	62	75	10		
32	38	2,8	62	75	10		
40	50	5,0	74	85	10		
50	60	5,0	74	85	10		
65	75	5,0	74	85	10		
80	90	5,0	74	85	8		
100	110	5,0	86	100	6		
125	140	7,0	110	120	6		
150	165	7,0	134	150	6		

ДОМОЙ

Смотровое стекло „фонарь“ сварка/сварка, со стеклянным цилиндром

cylindrical sight glass with shatter guard, welding/welding

DN	AISI 304L Полированный - без защитного экрана		AISI 304L Полированный - с защитным экраном		AISI 316L Полированный - без защитного экрана		AISI 316L Полированный - с защитным экраном	
	Артикул	Цена €	Артикул	Цена €	Артикул	Цена €	Артикул	Цена €
10					7006010000-041	77,20	7006010130-041	109,70
15					7006015000-041	77,80	7006015130-041	109,30
20					7006020000-041	79,40	7006020130-041	107,40
25	7006025000-021	58,00	7006025130-021	71,80	7006025000-041	66,30	7006025130-041	82,80
32	7006032000-021	60,60	7006032130-021	75,30	7006032000-041	69,10	7006032130-041	86,80
40	7006040000-021	61,50	7006040130-021	76,90	7006040000-041	70,40	7006040130-041	88,70
50	7006050000-021	64,40	7006050130-021	80,80	7006050000-041	73,60	7006050130-041	93,20
65	7006065000-021	78,60	7006065130-021	97,10	7006065000-041	89,90	7006065130-041	112,00
80	7006080000-021	111,30	7006080130-021	129,90	7006080000-041	128,00	7006080130-041	151,80
100	7006100000-021	142,00	7006100130-021	170,40	7006100000-041	170,40	7006100130-041	198,70
125	7006125000-021	282,30	7006125130-021	315,70	7006125000-041	338,70	7006125130-041	372,10
150	7006150000-021	475,10	7006150130-021	521,90	7006150000-041	570,00	7006150130-041	616,90

Смотровое стекло „фонарь“ резьба/резьба, со стеклянным цилиндром

cylindrical sight glass with shatter guard, male/male

DN	AISI 304L Полированный - без защитного экрана		AISI 304L Полированный - с защитным экраном		AISI 316L Полированный - без защитного экрана		AISI 316L Полированный - с защитным экраном	
	Артикул	Цена €	Артикул	Цена €	Артикул	Цена €	Артикул	Цена €
10					7007010000-041	93,70	7007010130-041	126,20
15					7007015000-041	94,40	7007010130-041	126,00
20					7007020000-041	95,30	7007020130-041	123,30
25	7007025000-021	69,10	7007025130-021	82,40	7007025000-041	79,00	7007025130-041	95,50
32	7007032000-021	75,40	7007032130-021	89,40	7007032000-041	86,10	7007032130-041	103,80
40	7007040000-021	80,30	7007040130-021	94,80	7007040000-041	91,90	7007040130-041	110,10
50	7007050000-021	85,10	7007050130-021	100,50	7007050000-041	97,20	7007050130-041	116,70
65	7007065000-021	98,50	7007065130-021	115,90	7007065000-041	112,50	7007065130-041	134,60
80	7007080000-021	138,20	7007080130-021	155,50	7007080000-041	158,10	7007080130-041	181,80
100	7007100000-021	169,30	7007100130-021	197,60	7007100000-041	203,00	7007100130-041	231,50
125	7007125000-021	344,90	7007125130-021	378,30	7007125000-041	414,00	7007125130-041	447,30
150	7007150000-021	577,90	7007150130-021	624,80	7007150000-041	693,50	7007150130-041	740,40

Смотровое стекло „фонарь“ гайка/резьба, со стеклянным цилиндром

cylindrical sight glass with shatter guard, liner + nut/male

DN	AISI 304L Полированный - без защитного экрана		AISI 304L Полированный - с защитным экраном		AISI 316L Полированный - без защитного экрана		AISI 316L Полированный - с защитным экраном	
	Артикул	Цена €	Артикул	Цена €	Артикул	Цена €	Артикул	Цена €
10					7008010000-041	106,10	7008010130-041	138,70
15					7008015000-041	107,70	7008015130-041	221,40
20					7008020000-041	109,00	7008020130-041	195,60
25	7008025000-021	81,90	7008025130-021	94,90	7008025000-041	93,50	7008025130-041	110,50
32	7008032000-021	90,10	7008032130-021	104,00	7008032000-041	103,10	7008032130-041	121,20
40	7008040000-021	94,70	7008040130-021	109,10	7008040000-041	108,30	7008040130-041	127,10
50	7008050000-021	100,30	7008050130-021	115,60	7008050000-041	114,70	7008050130-041	134,80
65	7008065000-021	132,30	7008065130-021	148,90	7008065000-041	151,30	7008065130-041	174,10
80	7008080000-021	178,80	7008080130-021	194,90	7008080000-041	204,50	7008080130-041	228,90
100	7008100000-021	224,00	7008100130-021	242,60	7008100000-041	256,10	7008100130-041	285,20
125	7008125000-021	442,80	7008125130-021	477,20	7008125000-041	531,30	7008125130-041	565,70
150	7008150000-021	696,80	7008150130-021	745,20	7008150000-041	836,20	7008150130-041	884,50

Защитный экран, запасное стекло и уплотнение, для смотровых стекол „фонарь“

shatter guard,spare glass cylinder and gasket for sight glasses

DN	Защитный экран AISI 304L/Полированный		Запасное стекло, боросиликатное Рабочая температура до +250°C макс.		Уплотнение NBR/Пербунан Рабочая температура до +70°C макс.			
	Артикул	Цена €	Артикул	Цена €	Артикул	Цена €	Артикул	Цена €
10	7011010000-021	33,50	7012010000-073	5,90	2354020010-067	2,50		
15	7011015000-021	32,50	7012015000-073	6,00	2354025016-067	2,60		
20	7011020000-021	28,80	7012020000-073	6,20	2354031020-067	2,90		
25	7011025000-021	19,00	7012025000-073	6,40	2355036026-067	3,20		
32	7011032000-021	20,20	7012032000-073	7,00	2355042032-067	3,60		
40	7011040000-021	21,00	7012040000-073	7,90	2355052038-067	3,80		
50	7011050000-021	22,40	7012050000-073	9,70	2355064050-067	4,60		
65	7011065000-021	25,50	7012065000-073	11,70	2355079066-067	5,40		
80	7011080000-021	27,40	7012080000-073	15,10	2355094081-067	6,00		
100	7011100000-021	32,70	7012100000-073	24,00	2355114100-067	7,00		
125	7011125000-021	38,40	7012125000-073	43,70	2355144125-067	8,60		
150	7011150000-021	53,90	7012150000-073	65,10	2355169150-067	14,30		

Ин-лайн модуль, корпус с накидными хомутами и уплотнениями

inline housing module

7100

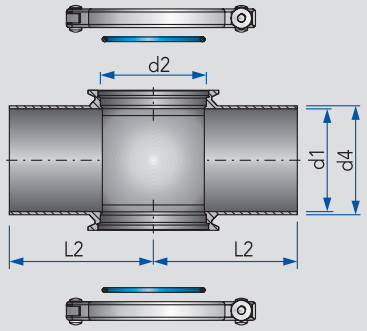

DN	Дюйм	d1	d2	d4	L2			кг
25	**1"**	26/22,1	50	29/25,4	62,5			0,86
40	**1½"**	38/34,8	68	41/38,1	82,5			1,23
50	**2"**	50/47,5	68	53/50,8	82,5			1,43
65	**2½"**	66/60,2	68	70/63,5	92,5			1,91
80	**3"**	81/72,1	68	85/76,1	92,5			2,00
100	**4"**	100/97,6	68	104/101,6	92,5			2,38
125		125	68	129	117,5			3,02
150		150	68	154	107,5			

Ин-лайн модуль, с одним глухим фланцем

inline housing with single blind flange

7100

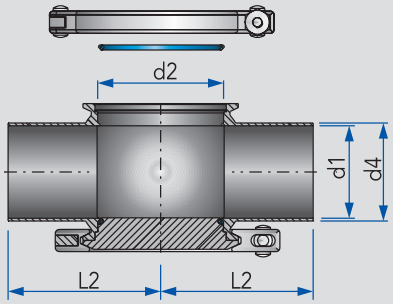

DN	Дюйм	d1	d2	d4	L2			кг
25	**1"**	26/22,1	50	29/25,4	62,5			1,15
40	**1½"**	38/34,8	68	41/38,1	82,5			1,75
50	**2"**	50/47,5	68	53/50,8	82,5			2,00
65	**2½"**	66/60,2	68	70/63,5	92,5			2,43
80	**3"**	81/72,1	68	85/76,1	92,5			2,44
100	**4"**	100/97,6	68	104/101,6	92,5			2,80
125		125	68	129	117,5			3,64
150		150	68	154	107,5			

Ин-лайн модуль, со смотровыми стеклами

inline housing with sight glasses

7105

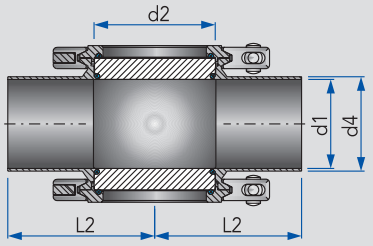

DN	Дюйм	d1	d2	d4	L2	PN		кг
25	**1"**	26/22,1	50	29/25,4	62,5	16 бар		1,10
40	**1½"**	38/34,8	68	41/38,1	82,5	16 бар		1,66
50	**2"**	50/47,5	68	53/50,8	82,5	16 бар		1,81
65	**2½"**	66/60,2	68	70/63,5	92,5	16 бар		2,34
80	**3"**	81/72,1	68	85/76,1	92,5	16 бар		2,46
100	**4"**	100/97,6	68	104/101,6	92,5	16 бар		2,84
125		125	68	129	117,5	10 бар		3,52
150		150	68	154	107,5	10 бар		4,23

Рабочее давление указано в столбце PN
Макс. рабочая температура: +140 °C

Ин-лайн модуль, со смотровым стеклом и светодиодной подсветкой

inline housing with sight glass and LED-illumination

7105

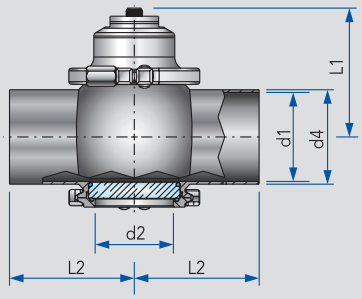

DN	Дюйм	d1	d2	d4	L1	L2		кг
25	**1"**	26/22,1	50	29/25,4	79/77,2	62,5		1,90
40	**1½"**	38/34,8	68	41/38,1	81/79,55	82,5		2,30
50	**2"**	50/47,5	68	53/50,1	87/85,9	82,5		2,51
65	**2½"**	66/60,2	68	70/63,5	95/91,75	92,5		3,02
80	**3"**	81/72,1	68	85/76,1	103/98,55	92,5		3,18
100	**4"**	100/97,6	68	104/101,6	112/110,55	92,5		3,50
125		125	68	129	125	117,5		4,13
150		150	68	154	137	107,5		4,40

Светодиодная подсветка
12 - 30 В DC, 2.8 Вт, 185 лм, IP 67
Макс. рабочая температура (нагрев) 50°C

ДОМОЙ

Ин-лайн модуль, корпус с накидными хомутами и уплотнениями
inline housing module

						AISI 316L, для трубопроводов DIN Полированный, EPDM		AISI 316L, для дюймовых трубопроводов Полированный, EPDM	
DN	Дюйм	Артикул	Цена €	Артикул	Цена €	Артикул	Цена €	Артикул	Цена €
25	1“					7100025015-041	209,10	7100026015-041	209,10
40	1½“					7100040015-041	223,30	7100038015-041	223,30
50	2“					7100050015-041	236,60	7100051015-041	236,60
65	2½“					7100065015-041	282,50	7100064015-041	282,50
80	3“					7100080015-041	361,00	7100076015-041	361,00
100	4“					7100100015-041	397,80	7100101015-041	397,80
125						7100125015-041	498,70		
150						7100150015-041			

Ин-лайн модуль, с одним глухим фланцем
inline housing with single blind flange

						AISI 316L, для трубопроводов DIN Полированный, EPDM		AISI 316L, для дюймовых трубопроводов Полированный, EPDM	
DN	Дюйм	Артикул	Цена €	Артикул	Цена €	Артикул	Цена €	Артикул	Цена €
25	1“					7100025020-041	235,40	7100026020-041	235,40
40	1½“					7100040020-041	256,30	7100038020-041	256,30
50	2“					7100050020-041	270,00	7100051020-041	270,00
65	2½“					7100065020-041	314,90	7100064020-041	314,90
80	3“					7100080020-041	393,50	7100076020-041	393,50
100	4“					7100100020-041	431,20	7100101020-041	431,20
125						7100125020-041	531,20		
150						7100150020-041			

Ин-лайн модуль, со смотровыми стеклами
inline housing with sight glasses

						AISI 316L, для трубопроводов DIN Полированный, EPDM		AISI 316L, для дюймовых трубопроводов Полированный, EPDM	
DN	Дюйм	Артикул	Цена €	Артикул	Цена €	Артикул	Цена €	Артикул	Цена €
25	1“					7105025000-041	395,20	7105026000-041	395,20
40	1½“					7105040000-041	417,60	7105038000-041	417,60
50	2“					7105050000-041	431,90	7105051000-041	431,90
65	2½“					7105065000-041	476,80	7105064000-041	476,80
80	3“					7105080000-041	555,30	7105076000-041	555,30
100	4“					7105100000-041	592,60	7105101000-041	592,60
125						7105125000-041	692,50		
150						7105150000-041			

Ин-лайн модуль, со смотровым стеклом и светодиодной подсветкой
inline housing with sight glass and LED-illumination

						AISI 316L, для трубопроводов DIN Полированный, EPDM		AISI 316L, для дюймовых трубопроводов Полированный, EPDM	
DN	Дюйм	Артикул	Цена €	Артикул	Цена €	Артикул	Цена €	Артикул	Цена €
25	1“					7105025010-041	607,90	7105026010-041	
40	1½“					7105040010-041	654,30	7105038010-041	
50	2“					7105050010-041	668,60	7105051010-041	
65	2½“					7105065010-041	713,40	7105064010-041	
80	3“					7105080010-041	792,00	7105076010-041	
100	4“					7105100010-041	829,20	7105101010-041	
125						7105125010-041	929,20		
150						7105150010-041			

Накидной хомут, О-кольцо, для ин-лайн модулей

clamp, O-ring for inline housing modules

2304
7100

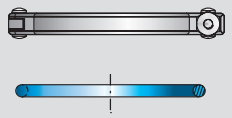

DN							кг
25							0,23
40-150							

Боросиликатное стекло, монтажный фланец для стекла, для ин-лайн модулей

sight glass flange for inline housing modules

7100

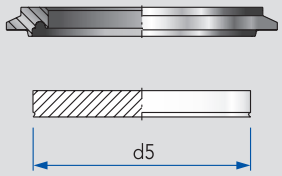

DN	d5						кг
25	50						0,23
40-150	68						

Вварной фланец для емкости, для ин-лайн модулей, с приспособлениями для сварки

tank welding flange for inline housing module

7100

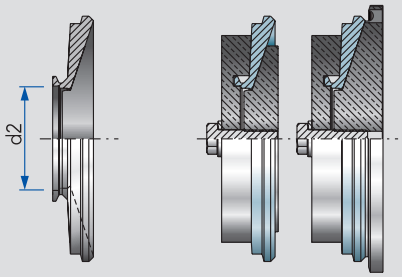

Фланец ин-лайн, под сварку

Приспособление для сварки фланцев снаружи и внутри

DN	d2						кг
40-150	68						

Подсветка в сборе, для ин-лайн модулей

illumination unit complete for inline modules

7105

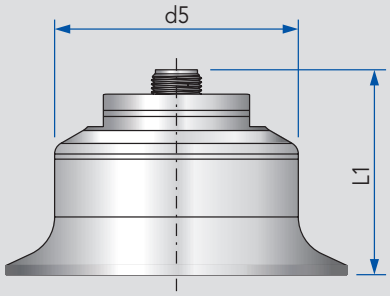

Светодиодная подсветка
12 - 30 В DC, 2.8 Вт, 185 лм, IP 67
Электроподключение: разъем M12 (4-конт.)
Макс. рабочая температура (нагрев) 50°C

DN	d5	L1					кг
25	60	54					0,60
40-150	60	50					0,67

ДОМОЙ

Накидной хомут, О-кольцо, для ин-лайн модулей
clamp, O-ring for inline housing modules

	Накидной хомут AISI 304L		О-кольцо EPDM					
DN	Артикул	Цена €	Артикул	Цена €	Артикул	Цена €	Артикул	Цена €
25	7100025005-021	18,50	2304042030-170	2,60				
40-150	7100150005-021	21,30	2304060030-170	3,10				

Боросиликатное стекло, монтажный фланец для стекла, для ин-лайн модулей
sight glass flange for inline housing modules

	Боросиликатное стекло		Монтажный фланец для стекла					
DN	Артикул	Цена €	Артикул	Цена €	Артикул	Цена €	Артикул	Цена €
25	7100025009-073	69,30	7100025007-040	26,60				
40-150	7100150009-073	69,30	7100150007-040	31,20				

Вварной фланец для емкости, для ин-лайн модулей, с приспособлениями для сварки
tank welding flange for inline housing module

	Вварной фланец		Приспособление для сварки					
DN	Артикул	Цена €	Артикул	Цена €	Артикул	Цена €	Артикул	Цена €
40-150	7100000102-950	219,30	7100000105-000	975,00				

Подсветка в сборе, для ин-лайн модулей
illumination unit complete for inline modules

DN	Артикул	Цена €	Артикул	Цена €	Артикул	Цена €	Артикул	Цена €
25	7105025080-021	240,00						
40-150	7105150080-021	270,00						

Прямоточный фильтр, резьба/резьба, в сборе с фильтрующим элементом

inline tube strainer complete, male/male

7014

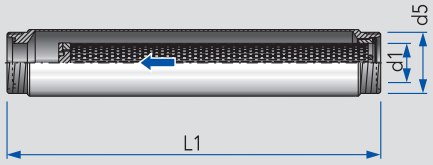

DN	d1	d5	L1				кг
25	26	Rd 52×⅙	445				1,74
32	32	Rd 58×⅙	445				2,09
40	38	Rd 65×⅙	445				2,26
50	50	Rd 78×⅙	477				3,20
65	66	Rd 95×⅙	498				4,45
80	81	Rd 110×¼	795				4,91
100	100	Rd 130×¼	790				10,29

Фильтрующий элемент, для прямоточного фильтра, перфорация

insert for inline tube strainer

7015

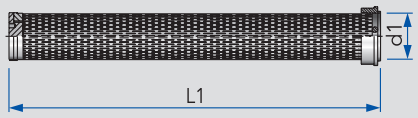

DN	d1	L1	Sl	oS			кг
25	26	382	0,50×10	35			0,23
32	32	382	0,50×10	45			0,30
40	38	382	0,50×10	52			0,37
50	50	404	0,50×10	71			0,60
65	66	424	0,50×10	100			0,88
80	81	728	0,75×10	240			1,84
100	100	701	0,75×10	284			2,81

Sl = перфорация
oS = площадь пропускания, см²

Угловой фильтр, резьба/резьба, в сборе с фильтрующим элементом

elbow tube strainer complete, male/male

7018

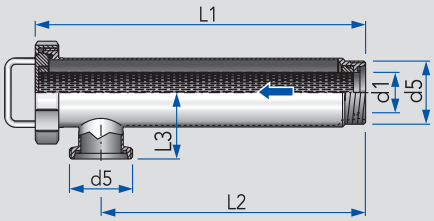

DN	d1	d5	L1	L2	L3		кг
25	26	Rd 52×⅙	407	327	61		1,99
32	32	Rd 58×⅙	407	326	71		3,06
40	38	Rd 65×⅙	407	316	72		3,22
50	50	Rd 78×⅙	432	327	82		4,14
65	66	Rd 95×⅙	455	345	97		5,99
80	81	Rd 110×¼	763	560	115		11,10
100	100	Rd 130×¼	740	560	136		14,64
125	125	Rd 160×¼	826	560	162		19,60
150	150	Rd 190×¼	934	620	165		24,71

Фильтрующий элемент, для углового фильтра, перфорация

insert for elbow tube strainer

7019

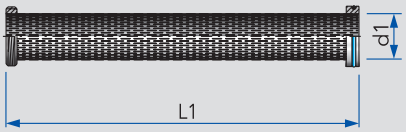

DN	d1	L1	Sl	oS			кг
25	26	374	0,50×10	35			0,26
32	32	374	0,50×10	45			0,30
40	38	374	0,50×10	52			0,25
50	50	389	0,50×10	71			0,45
65	66	419	0,50×10	100			0,58
80	81	713	0,75×10	240			1,58
100	100	684	0,75×10	284			2,11
125	125	778	0,75×10	398			2,59
150	150	882	0,75×10	547			

Sl = перфорация
oS = площадь пропускания, см²

ДОМОЙ

Прямоточный фильтр, резьба/резьба, в сборе с фильтрующим элементом

inline tube strainer complete, male/male

DN					AISI 316L Полированный			
	Артикул	Цена €	Артикул	Цена €	Артикул	Цена €	Артикул	Цена €
25					7014025000-041	344,90		
32					7014032000-041	354,60		
40					7014040000-041	366,20		
50					7014050000-041	414,70		
65					7014065000-041	461,20		
80					7014080000-041	649,20		
100					7014100000-041	744,10		

Фильтрующий элемент, для прямоточного фильтра, перфорация

insert for inline tube strainer

DN					AISI 316L Полированный			
	Артикул	Цена €	Артикул	Цена €	Артикул	Цена €	Артикул	Цена €
25					7015025000-041	143,00		
32					7015032000-041	155,00		
40					7015040000-041	164,90		
50					7015050000-041	178,20		
65					7015065000-041	209,20		
80					7015080000-041	283,70		
100					7015100000-041	337,20		

Угловой фильтр, резьба/резьба, в сборе с фильтрующим элементом

elbow tube strainer complete, male/male

DN					AISI 316L Полированный			
	Артикул	Цена €	Артикул	Цена €	Артикул	Цена €	Артикул	Цена €
25					7018025000-041	294,40		
32					7018032000-041	329,90		
40					7018040000-041	348,50		
50					7018050000-041	359,00		
65					7018065000-041	428,10		
80					7018080000-041	623,30		
100					7018100000-041	957,90		
125					7018125000-041	1 109,70		
150					7018150000-041	1 656,40		

Фильтрующий элемент, для углового фильтра, перфорация

insert for elbow tube strainer

DN					AISI 316L Полированный			
	Артикул	Цена €	Артикул	Цена €	Артикул	Цена €	Артикул	Цена €
25					7019025000-041	113,50		
32					7019032000-041	119,70		
40					7019040000-041	125,10		
50					7019050000-041	127,70		
65					7019065000-041	138,80		
80					7019080000-041	209,80		
100					7019100000-041	271,70		
125					7019125000-041	388,60		
150					7019150000-041	596,80		

Фильтрующий элемент, для углового фильтра, перфорация, с внутренней сеткой

insert for elbow tube strainer

7020

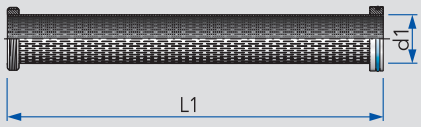

DN	d1	L1	Sl	oS			кг
25	26	374	0,50×10	13			0,20
32	32	374	0,50×10	17			0,27
40	38	374	0,50×10	19			0,33
50	50	389	0,50×10	27			0,50
65	66	419	0,50×10	38			0,67
80	81	713	0,75×10	91			1,70
100	100	684	0,75×10	107			2,22
125	125	778	0,75×10	151			2,73
150	150	882	0,75×10	207			3,62

Размер ячейки 0,25 мм
Sl = перфорация
oS = площадь пропускания, см²

Фильтрующий элемент, для углового фильтра, каркас 5 x 10 мм, с внутренней сеткой

insert for elbow tube strainer

7021

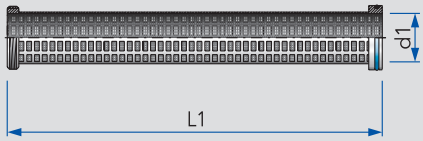

DN	d1	L1	oS				кг
25	26	374	51				0,35
32	32	374	65				0,39
40	38	374	75				0,43
50	50	388	103				0,64
65	66	419	145				0,85
80	81	712	312				1,61
100	100	684	369				2,15
125	125	778	517				3,03
150	150	882	726				

Размер ячейки 0,25 мм
Каркас из перфорир. листа 1,5 мм толщиной
oS = площадь пропускания, см²

Угловой фильтр, резьба/резьба, в сборе с фильтрующим элементом щелевого типа

elbow tube strainer complete, male/male, with wedge wire insert

7027

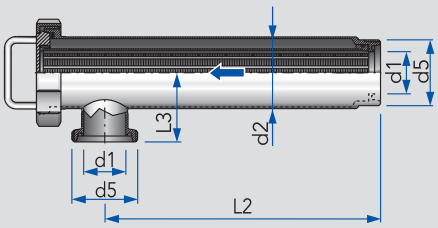

DN	d1	d2	d5	L2	L3		кг
25	26	54	Rd 52×⅙	327	61		2,28
32	32	70	Rd 58×⅙	326	71		3,48
40	38	70	Rd 65×⅙	316	72		3,61
50	50	85	Rd 78×⅙	327	82		4,55
65	66	104	Rd 95×⅙	345	97		6,55
80	81	129	Rd 110×¼	560	115		11,43
100	100	154	Rd 130×¼	560	136		12,04
125	125	204	Rd 160×¼	560	152		20,87
150	150	204	Rd 190×¼	620	165		

Размер ячейки 0,25 мм

Фильтрующий элемент, щелевого типа, для углового фильтра

wedge wire insert for elbow tube strainer

7028

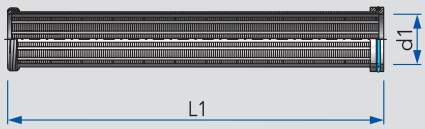

DN	d1	L1	oS				кг
25	26	374	50				
32	32	374	75				
40	40	374	75				0,88
50	52	389	110				0,97
65	65	419	150				1,23
80	80	713	330				2,30
100	105	684	400				2,89
125	125	778	570				4,17
150	150	882	700				

Размер ячейки 0,25 мм
oS = площадь пропускания, см²

ДОМОЙ

Фильтрующий элемент, для углового фильтра, перфорация, с внутренней сеткой
insert for elbow tube strainer

DN					AISI 316L Полированный			
	Артикул	Цена €	Артикул	Цена €	Артикул	Цена €	Артикул	Цена €
25					7020025000-041	195,40		
32					7020032000-041	215,60		
40					7020040000-041	225,70		
50					7020050000-041	240,40		
65					7020065000-041	319,00		
80					7020080000-041	358,60		
100					7020100000-041	418,40		
125					7020125000-041	522,90		
150					7020150000-041	667,20		

Фильтрующий элемент, для углового фильтра, каркас 5 x 10 мм, с внутренней сеткой
insert for elbow tube strainer

DN					AISI 316L Полированный			
	Артикул	Цена €	Артикул	Цена €	Артикул	Цена €	Артикул	Цена €
25					7021025000-041	206,70		
32					7021032000-041	226,90		
40					7021040000-041	235,80		
50					7021050000-041	254,20		
65					7021065000-041	333,20		
80					7021080000-041	373,40		
100					7021100000-041	415,20		
125					7021125000-041	548,70		
150					7021150000-041	774,10		

Угловой фильтр, резьба/резьба, в сборе с фильтрующим элементом щелевого типа
elbow tube strainer complete, male/male, with wedge wire insert

DN					AISI 316L Полированный			
	Артикул	Цена €	Артикул	Цена €	Артикул	Цена €	Артикул	Цена €
25					7027025000-041			
32					7027032000-041			
40					7027040000-041			
50					7027050000-041			
65					7027065000-041			
80					7027080000-041			
100					7027100000-041			
125					7027125000-041			
150					7027150000-041			

Фильтрующий элемент, щелевого типа, для углового фильтра
wedge wire insert for elbow tube strainer

DN					AISI 316L Полированный			
	Артикул	Цена €	Артикул	Цена €	Артикул	Цена €	Артикул	Цена €
25					7028025000-041			
32					7028032000-041			
40					7028040000-041			
50					7028050000-041			
65					7028065000-041			
80					7028080000-041			
100					7028100000-041			
125					7028125000-041			
150					7028150000-041			

Фильтр-грязевик, сварка/сварка, в сборе с фильтрующим элементом

dirt trap complete, welding/welding

7023
7024

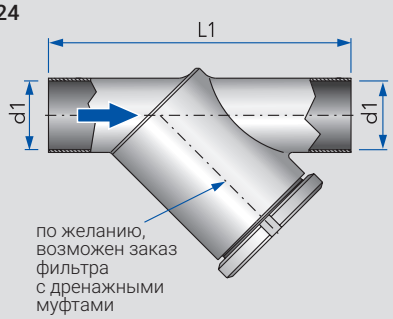

DN	d1	L1					кг
25	26	106					0,96
32	32	116					1,20
40	38	139					1,96/2,20
50	50	161					2,78
65	66	210					5,22/5,36
80	81	254					5,69/5,01
100	100	280					7,50

Фильтр-грязевик, гайка/резьба, в сборе с фильтрующим элементом

dirt trap complete, liner + nut/male

7023
7024

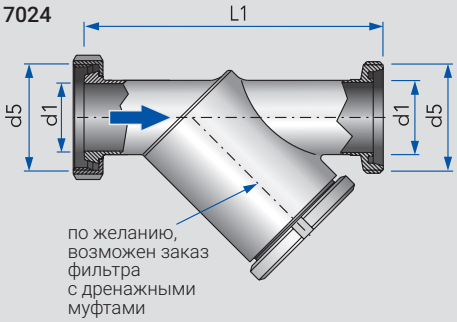

DN	d1	d5	L1				кг
25	26	Rd 52×⅙	150				1,30/1,45
32	32	Rd 58×⅙	163				1,60/1,80
40	38	Rd 65×⅙	187				2,48/2,63
50	50	Rd 78×⅙	212				3,46/3,63
65	66	Rd 95×⅙	267				5,21/6,54
80	81	Rd 110×¼	316				6,31/7,19
100	100	Rd 130×¼	350				9,55/9,65

Фильтрующий элемент, для фильтра-грязевика

insert for dirt trap

7025

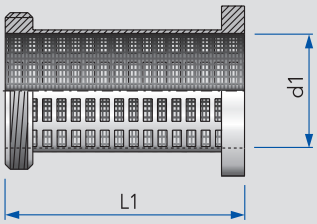

Размер ячейки 0,25 мм
oS = площадь пропускания, см²

DN	d1	L1	oS				кг
25	26	60	6				0,12
32	32	69	9				0,14
40	38	80	12				0,30
50	50	104	22				0,50
65	66	128	40				0,72
80	81	174	66				0,66
100	100	196	90				1,19

Стерильный фильтр, резьба/резьба, в сборе с элементом, исполнение из нержавеющей стали

stainless steel sterile air filter complete

7035

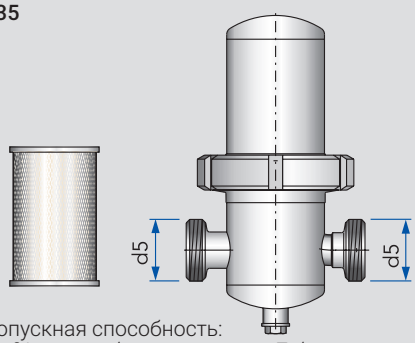

Пропускная способность:
20 м³/ч при рабочем давлении 7 бар
15 м³/ч при рабочем давлении 5 бар
10 м³/ч при рабочем давлении 3 бар

DN	d5						кг
20	Rd 44×⅙						2,34

ДОМОЙ

Фильтр-грязевик, сварка/сварка, в сборе с фильтрующим элементом

dirt trap complete, welding/welding

DN					AISI 316L Полированный		AISI 316L - с дренажными муфтами Полированный	
	Артикул	Цена €	Артикул	Цена €	Артикул	Цена €	Артикул	Цена €
25					7023025100-041	**268,70**	7024025100-041	**294,70**
32					7023032100-041	**299,10**	7024032100-041	**331,60**
40					7023040100-041	**339,80**	7024040100-041	**382,10**
50					7023050100-041	**393,90**	7024050100-041	**437,60**
65					7023065100-041	**521,10**	7024065100-041	**573,20**
80					7023080100-041	**814,50**	7024080100-041	**873,70**
100					7023100100-041	**1 171,00**	7024100100-041	**1 253,10**

Фильтр-грязевик, гайка/резьба, в сборе с фильтрующим элементом

dirt trap complete, liner + nut/male

DN					AISI 316L Полированный		AISI 316L - с дренажными муфтами Полированный	
	Артикул	Цена €	Артикул	Цена €	Артикул	Цена €	Артикул	Цена €
25					7023025000-041	**291,20**	7024025000-041	**325,60**
32					7023032000-041	**327,30**	7024032000-041	**368,90**
40					7023040000-041	**369,90**	7024040000-041	**412,50**
50					7023050000-041	**425,80**	7024050000-041	**469,00**
65					7023065000-041	**566,40**	7024065000-041	**612,60**
80					7023080000-041	**884,00**	7024080000-041	**934,20**
100					7023100000-041	**1 271,60**	7024100000-041	**1 378,90**

Фильтрующий элемент, для фильтра-грязевика

insert for dirt trap

DN					AISI 316L Полированный			
	Артикул	Цена €	Артикул	Цена €	Артикул	Цена €	Артикул	Цена €
25					7025025000-041	**76,50**		
32					7025032000-041	**92,50**		
40					7025040000-041	**102,50**		
50					7025050000-041	**119,70**		
65					7025065000-041	**150,70**		
80					7025080000-041	**198,30**		
100					7025100000-041	**247,90**		

Стерильный фильтр, резьба/резьба, в сборе с элементом, исполнение из нержавеющей стали

stainless steel sterile air filter complete

DN	AISI 304L Матовый		Сменный фильтрующий элемент		Сменное уплотнение			
	Артикул	Цена €	Артикул	Цена €	Артикул	Цена €	Артикул	Цена €
20	7035020000-022	**499,40**	7035015003-053	**208,60**	7035020990-000			

Аэрационный модуль, гайка/резьба, с трубой Вентури

aeration unit with Venturi tube

7030

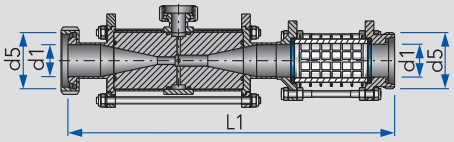

DN	d1	d5	L1				кг
40	38	Rd 65×⅙	378				
50	50	Rd 78×⅙	410				
65	66	Rd 95×⅙	438				
80	81	Rd 110×¼	570				
100	100	Rd 130×¼	695				

Аэрационный модуль, резьба/гайка, с элементом из спеченной нержавеющей стали

aeration carbonation unit

7031

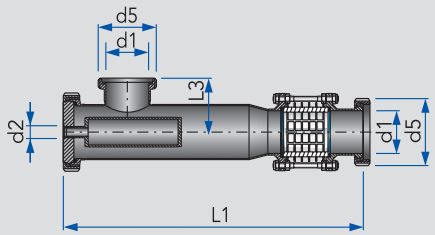

DN	d1	d2	d5	L1	L3		кг
25	26	10/15	Rd 52×⅙	451	66		
32	32	10/15	Rd 58×⅙	443	69		
40	38	10/15	Rd 65×⅙	450	71		
50	50	10/15	Rd 78×⅙	452	73		
65	66	15/20	Rd 95×⅙	529	86		
80	81	15/20	Rd 110×¼	566	100		
100	100	20/25	Rd 130×¼	662	122		

Регулирующий игольчатый клапан для воздуха, внутр. резьба/внутр. резьба

air regulation needle valve

7033

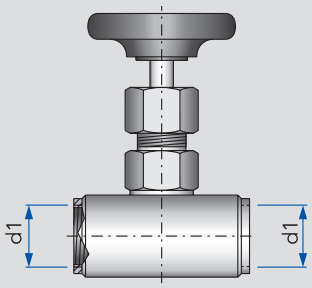

DN	d1						кг
10	¼″						0,31
15	½″						0,43
20	¾″						0,43

Индикатор расхода воздуха

air flowmeter

7034

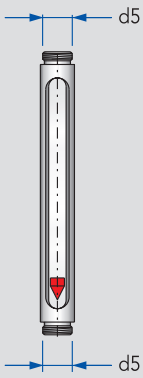

DN	d5						кг
10	¼″						0,5
15	½″						
20	¾″						

ДОМОЙ

Аэрационный модуль, гайка/резьба, с трубой Вентури
aeration unit with Venturi tube

DN	AISI 304L Артикул	Цена €	Артикул	Цена €	Артикул	Цена €	Артикул	Цена €
40	7030040xxx-021							
50	7030050xxx-021							
65	7030065xxx-021							
80	7030080xxx-021							
100	7030100xxx-021							

Аэрационный модуль, резьба/гайка, с элементом из спеченной нержавеющей стали
aeration carbonation unit

DN	AISI 304L Артикул	Цена €	Артикул	Цена €	Артикул	Цена €	Артикул	Цена €
25	7031025000-021							
32	7031032000-021							
40	7031040000-021							
50	7031050000-021							
65	7031065000-021							
80	7031080000-021							
100	7031100000-021							

Регулирующий игольчатый клапан для воздуха, внутр. резьба/внутр. резьба
air regulation needle valve

DN	Артикул	Цена €	Артикул	Цена €	AISI 316L Матовый Артикул	Цена €	Артикул	Цена €
10					7033010000-040	**91,20**		
15					7033015000-040	**98,00**		
20					7033020000-040	**184,00**		

Индикатор расхода воздуха
air flowmeter

DN	Артикул	Цена €	Артикул	Цена €	AISI 316L Полированный Артикул	Цена €	Артикул	Цена €
10					7034010000-041	**492,00**		
15					7034015000-041	**532,40**		
20					7034020000-041	**665,80**		

Деаэрационный лантерн, гайка/резьба, прямые порты, ручной или автоматический

deaeration lantern, manual or automatic

7041
7046

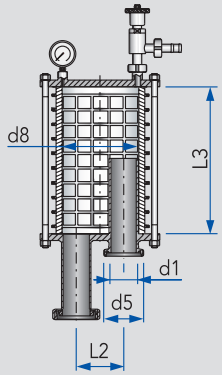

Исполнение с цилиндром из стекла

DN	d1	d5	d8	L2	L3		кг
40	38	Rd 65×⅙	160	80	250		
50	50	Rd 78×⅙	190	95	300		
65	66	Rd 95×⅙	225	113	350		
80	81	Rd 110×¼	270	132	350		

Деаэрационный лантерн, гайка/резьба, прямые порты, ручной или автоматический

deaeration lantern, manual or automatic

7042
7047

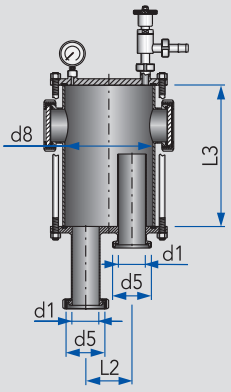

Исполнение
с цилиндром из нержавеющей стали

DN	d1	d5	d8	L2	L3		кг
40	38	Rd 65×⅙	160	80	250		
50	50	Rd 78×⅙	190	95	300		
65	66	Rd 95×⅙	225	113	350		
80	81	Rd 110×¼	270	132	350		
100	100	Rd 130×¼	350	182	500		

Деаэрационный лантерн, гайка/резьба, порты с отводами 90°, ручной или автоматический

deaeration lantern, manual or automatic

7043
7048

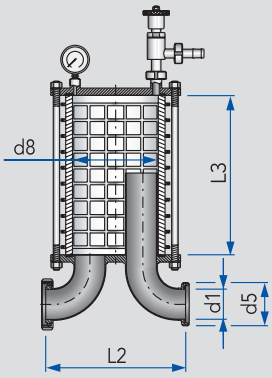

Исполнение с цилиндром из стекла

DN	d1	d5	d8	L2	L3		кг
40	38	Rd 65×⅙	160	233	250		
50	50	Rd 78×⅙	190	258	300		
65	66	Rd 95×⅙	225	305	350		
80	81	Rd 110×¼	270	354	350		

Деаэрационный лантерн, гайка/резьба, порты с отводами 90°, ручной или автоматический

deaeration lantern, manual or automatic

7044
7049

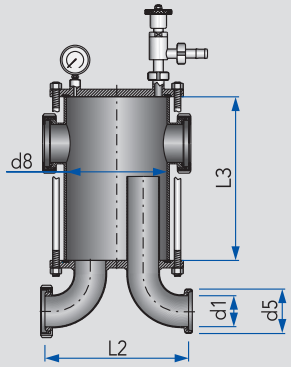

Исполнение
с цилиндром из нержавеющей стали

DN	d1	d5	d8	L2	L3		кг
40	38	Rd 65×⅙	160	233	250		
50	50	Rd 78×⅙	190	258	300		
65	66	Rd 95×⅙	225	305	350		
80	81	Rd 110×¼	270	354	350		
100	100	Rd 130×¼	350	432	500		

ДОМОЙ

Деаэрационный лантерн, гайка/резьба, прямые порты, ручной или автоматический
deaeration lantern, manual or automatic

DN	AISI 304L Полированный - ручной		AISI 304L Полированный - автоматический					
	Артикул	Цена €	Артикул	Цена €	Артикул	Цена €	Артикул	Цена €
40	7041040000-021		7046040000-021					
50	7041050000-021		7046050000-021					
65	7041065000-021		7046065000-021					
80	7041080000-021		7046080000-021					

Деаэрационный лантерн, гайка/резьба, прямые порты, ручной или автоматический
deaeration lantern, manual or automatic

DN	AISI 304L Полированный - ручной		AISI 304L Полированный - автоматический					
	Артикул	Цена €	Артикул	Цена €	Артикул	Цена €	Артикул	Цена €
40	7042040000-021		7047040000-021					
50	7042050000-021		7047050000-021					
65	7042065000-021		7047065000-021					
80	7042080000-021		7047080000-021					
100	7042100000-021		7047100000-021					

Деаэрационный лантерн, гайка/резьба, порты с отводами 90°, ручной или автоматический
deaeration lantern, manual or automatic

DN	AISI 304L Полированный - ручной		AISI 304L Полированный - автоматический					
	Артикул	Цена €	Артикул	Цена €	Артикул	Цена €	Артикул	Цена €
40	7043040000-021		7048040000-021					
50	7043050000-021		7048050000-021					
65	7043065000-021		7048065000-021					
80	7043080000-021		7048080000-021					

Деаэрационный лантерн, гайка/резьба, порты с отводами 90°, ручной или автоматический
deaeration lantern, manual or automatic

DN	AISI 304L Полированный - ручной		AISI 304L Полированный - автоматический					
	Артикул	Цена €	Артикул	Цена €	Артикул	Цена €	Артикул	Цена €
40	7044040000-021		7049040000-021					
50	7044050000-021		7049050000-021					
65	7044065000-021		7049065000-021					
80	7044080000-021		7049080000-021					
100	7044100000-021		7049100000-021					

Запасное стекло, для деаэрационного лантерна

sight glass cylinder for deaeration lantern

7045

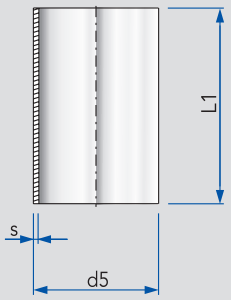

DN	d5	s	L1				кг
40	160	7,0	250				1,81
50	190	7,0	300				2,52
65	225	9,0	350				4,54
80	270	9,0	350				5,91

Макс. рабочая температура 250°C
Макс. рабочее давление 5 бар

Уплотнение для деаэрационного лантерна

flat seal for deaeration lantern

2356
2357

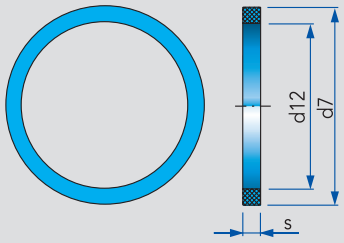

DN	d7	d12	s				кг
40	167	141	5,0				0,04
50	199	171	5,0				0,05
65	230	204	5,0				0,06
80	277	245	5,0				0,09
100	356	324	6,0				0,12

ДОМОЙ

Запасное стекло, для деаэрационного лантерна

sight glass cylinder for deaeration lantern

DN	Боросиликатное стекло							
	Артикул	Цена €	Артикул	Цена €	Артикул	Цена €	Артикул	Цена €
40	7045040000-073	95,70						
50	7045050000-073	129,90						
65	7045065000-073	246,10						
80	7045080000-073	375,80						

Уплотнение для деаэрационного лантерна

flat seal for deaeration lantern

DN	NBR / Пербунан							
	Артикул	Цена €	Артикул	Цена €	Артикул	Цена €	Артикул	Цена €
40	2356167141-055	10,30						
50	2356199171-055	11,70						
65	2356230204-055	14,70						
80	2356277245-055	19,50						
100	2357356324-055	31,80						

Гигиеническая пусковая станция системы вытеснения

hygienic pig launching station

7074

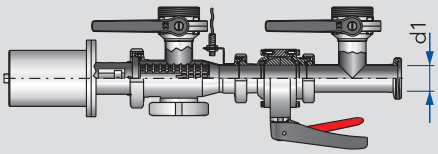

DN	d1						кг
25-100	25-100						

Гигиеническая приемная станция системы вытеснения

hygienic pig receiving station

7075

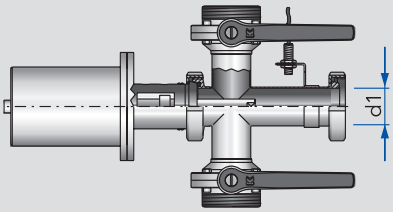

DN	d1						кг
25-100	25-100						

Ручка-индикатор для обнаружения сдвоенного скребка

pig finder

7079

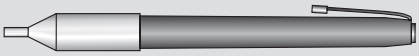

							кг

ДОМОЙ

Гигиеническая пусковая станция системы вытеснения

hygienic pig launching station

DN	Артикул	Цена €	Артикул	Цена €	Артикул	Цена €	Артикул	Цена €
25-100	7074xxxxxx-xxx							

Гигиеническая приемная станция системы вытеснения

hygienic pig receiving station

DN	Артикул	Цена €	Артикул	Цена €	Артикул	Цена €	Артикул	Цена €
25-100	7075xxxxxx-xxx							

Ручка-индикатор для обнаружения сдвоенного скребка

pig finder

	Артикул	Цена €	Артикул	Цена €	Артикул	Цена €	Артикул	Цена €
	7079000010-000	**306,00**						
	7079000000-000	**105,12**						

Асептическая пусковая станция системы вытеснения

aseptic pig launching station

7074

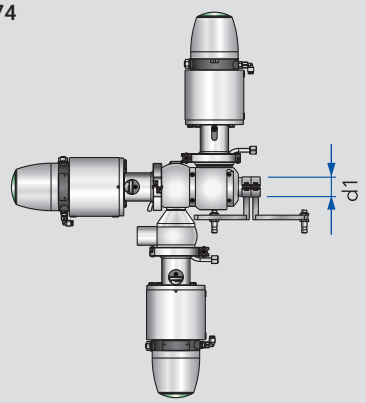

DN	d1						кг
40-100	40-100						

Асептическая приемная станция системы вытеснения

aseptic pig receiving station

7075

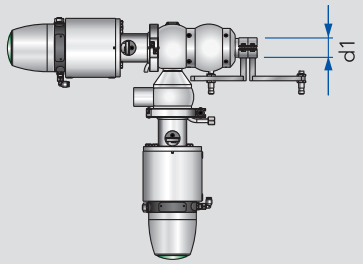

DN	d1						кг
40-100	40-100						

Асептический сдвоенный скребок

aseptic duplex ball pig

7079

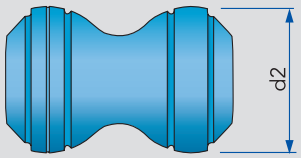

DN	d2						кг
40	39,0						0,34
50	50,5						0,62
65	67,0						0,78
80	81,5						1,02
100	101,5						1,67
125	127,0						

Другие исполнения скребков поставляются по запросу

Асептическая пусковая станция системы вытеснения

aseptic pig launching station

DN	Артикул	Цена €	Артикул	Цена €	Артикул	Цена €	Артикул	Цена €
40-100	7074xxxxxx-xxx							

Асептическая приемная станция системы вытеснения

aseptic pig receiving station

DN	Артикул	Цена €	Артикул	Цена €	Артикул	Цена €	Артикул	Цена €
40-100	7075xxxxxx-xxx							

Асептический сдвоенный скребок

aseptic duplex ball pig

DN	Асептический сдвоенный скребок Силикон							
	Артикул	Цена €	Артикул	Цена €	Артикул	Цена €	Артикул	Цена €
40	7079040200-158	1 393,36						
50	7079050200-158	1 579,35						
65	7079065200-158	1 794,21						
80	7079080200-158	2 193,13						
100	7079100200-158	2 925,00						
125	7079125200-158	3 740,00						

Монтажные аксессуары Пневматические аксессуары

Installation accessories
Pneumatic accessories

Оглавление	Overview	Kurzübersicht	
Колпаки для труб, высокие	End dome for pipe	Rohr-Glocke	**8.01**
Розетки для труб	Rosette for tubes	Abdeckrosette	**8.01**
Пластиковые заглушки для квадратных труб	Plastic blank end cap for hollow section tube	Abschluss-Kappe Kunststoff für Vierkanktrohr	**8.01**
Опорный фланец	Support bracket	Halteflansch	**8.01**
Торосферические донышки	End cap for tubes	Abschluss-Kalotte	**8.02**
Скользящие опоры	Tube slide	System-Rohrschlitten	**8.02**
Сферические опоры для квадратной трубы	Jacking foot with ball fitting to pressure cup	Kalottenfuß	**8.02**
Притяжные хомуты	C-clamp	Rohrspannbügel	**8.02**
Трубные хомуты	Pipe clamp	Rohrschelle	**8.03 - 8.04**
Трубные хомуты с ножкой	Pipe support with shaft	Rohrträgergabel, Rohraufleger	**8.04**
Резьбовая шпилька	Threaded rod	Gewindestange	**8.04**
Ключи для муфт	Union spanner	Gelenkschlüssel	**8.05**
Приспособления для резки труб	Saw tube clamp	Rohrsägewerkzeug	**8.05**
Паста для протравки сварных швов, шлифовальная лента	Pickling paste, scotch brite	Beiz-Paste, Scotch Band	**8.06**
Полотна для пилы	Saw blades	Sägeblatt	**8.06**
Присадка для сварки	Welding rod	Schweißdraht	**8.06**
Вольфрамовые электроды	Wolfram electrode	Wolfram-Elektrode	**8.06**
Болты / Гайки / Шайбы	Hexagon screw / hexagon nut / washer	Sechskant-Schraube / Mutter / U-Scheibe	**8.07**
Гроверные шайбы	Split washer	Federring	**8.08**
Дюбели	Dowel	Dübel	**8.08**
Соленоидные клапаны	Solenoid valve	Elektromagnetventil	**8.09**
Пневматические аксессуары	Pneumatic accessories	Pneumatik-Zubehör	**8.09 - 8.10**

Колпак для труб, высокий, сварка

end dome for pipe

8001

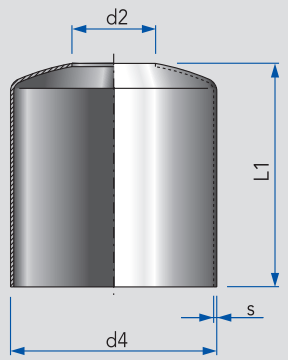

DN	d2	d4	s	L1			кг
25	28,2	85	2,0	139			0,59
32	34,2	104	2,0	143			0,75
40	40,2	104	2,0	142			0,70
50	52,2	129	2,0	140			0,94
65	70,3	154	2,0	145			1,19
80	85,3	204	2,0	150			1,67
100	104,3	204	2,0	150			1,59
125	129,4	254	2,0	152			2,18
150	154,4	304	2,0	163			2,86

Розетка для труб, сварка

rosette for tubes

8007

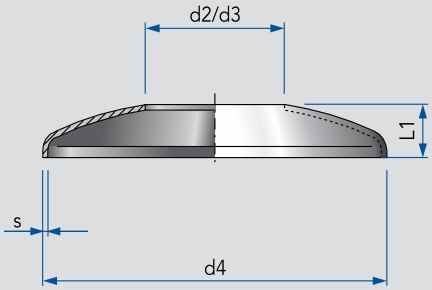

DN	d2	d3	d4	s	L1		кг
25	28,2	29,2	85	2,0	19		0,12
32	34,2	35,2	104	2,0	23		0,17
40	40,2	41,2	104	2,0	22		0,16
50	52,2	53,2	129	2,0	20		0,22
65	70,3	71,3	154	2,0	25		0,30
80	85,3	86,3	204	2,0	30		0,55
100	104,3	105,3	204	2,0	29		0,50
125	129,4	130,4	254	2,0	32		0,75
150	154,4	155,4	304	2,0	43		1,17

Пластиковая заглушка для квадратной трубы

plastic blank end cap for hollow section tube

8010

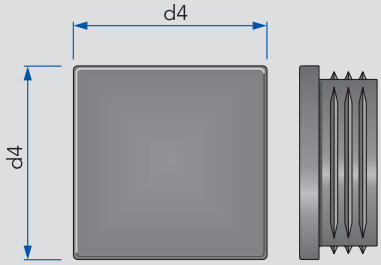

DN	d4						кг
20	20						0,01
30	30						0,01
35	35						0,01
40	40						0,01
50	50						0,03
60	60						0,03
80	80						0,03

Опорный фланец

support bracket

8011

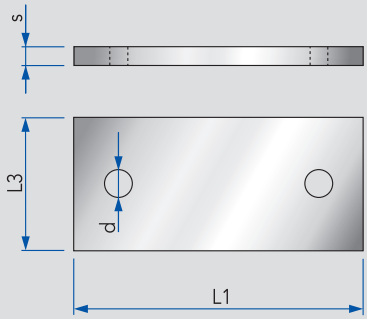

	d	s	L1	L3			кг
	12,5	8	130	60			0,48

ДОМОЙ

Колпак для труб, высокий, сварка

end dome for pipe

DN	AISI 304L Матовая Артикул	Цена €	AISI 304L Полированная Артикул	Цена €	Артикул	Цена €	Артикул	Цена €
25	8001025000-020	32,10	8001025000-021	37,40				
32	8001032000-020	37,70	8001032000-021	43,70				
40	8001040000-020	39,30	8001040000-021	45,20				
50	8001050000-020	45,70	8001050000-021	53,10				
65	8001065000-020	49,90	8001065000-021	58,90				
80	8001080000-020	73,80	8001080000-021	86,00				
100	8001100000-020	77,80	8001100000-021	91,20				
125	8001125000-020	111,20	8001125000-021	130,50				
150	8001150000-020	133,70	8001150000-021	156,30				

Розетка для труб, сварка

rosette for tubes

DN	AISI 304L Матовая Артикул	Цена €	AISI 304L Полированная Артикул	Цена €	Для труб DIN EN 10357 AISI 30L матовая Артикул	Цена €	Для труб DIN EN 10357 AISI 30L полированная Артикул	Цена €
25	8007025000-020	7,60	8007025000-021	8,90	8007025020-020		8007025020-021	
32	8007032000-020	8,70	8007032000-021	10,40	8007032020-020		8007032020-021	
40	8007040000-020	9,00	8007040000-021	10,60	8007040020-020		8007040020-021	
50	8007050000-020	11,50	8007050000-021	13,50	8007050020-020		8007050020-021	
65	8007065000-020	13,70	8007065000-021	16,20				
80	8007080000-020	17,65	8007080000-021	20,80				
100	8007100000-020	20,20	8007100000-021	23,80				
125	8007125000-020	28,30	8007125000-021	33,30				
150	8007150000-020	43,30	8007150000-021	51,00				

Пластиковая заглушка для квадратной трубы

plastic blank end cap for hollow section tube

DN	Пластик Артикул	Цена €	Нержавеющая сталь Артикул	Цена €	Артикул	Цена €	Артикул	Цена €
20	8010020000-060	1,50	8010020000-060	4,00				
30	8010030000-060	1,60	8010030000-020	4,10				
35	8010035000-060	1,60	8010035000-020	4,20				
40	8010040000-060	2,10	8010040000-020	4,50				
50	8010050000-060	2,60	8010050000-020	5,10				
60	8010060000-060	3,30	8010060000-020	7,60				
80	8010080000-060	5,20	8010080000-020	8,90				

Опорный фланец

support bracket

	AISI 304L Матовый Артикул	Цена €	Артикул	Цена €	Артикул	Цена €	Артикул	Цена €
	8011130060-020	10,90						

Торосферическое донышко, для труб DIN EN 10357 Ряд A

end cap for tubes

8012

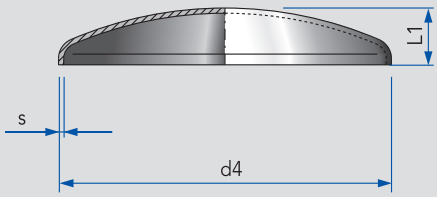

DN	d4	s	L1				кг
15	19	2,0	13				0,01
20	23	2,0	15				0,01
25	29	2,0	11				0,02
32	35	2,0	12				0,02
40	41	2,0	13				0,03
50	53	2,0	16				0,05
65	70	2,0	19				0,08
80	85	2,0	20				0,14
100	104	2,0	24				0,18
125	129	2,0	22				0,37
150	154	2,0	29				0,37
200	204	2,0	34				0,64

Скользящая опора

tube slide

8013

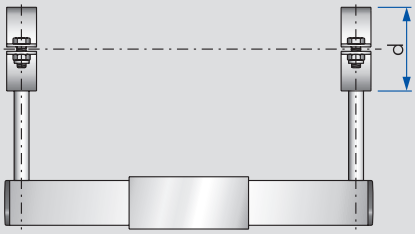

DN	d						кг
10	12						0,64
15	18						0,65
20	22						0,67
25	28						0,69
32	34						0,73
40	40						0,72
50	52						0,75
65	70						0,92
80	85						1,02
100	104						1,11
125	129						1,14
150	154						1,51

Сферическая опора для квадратной трубы

jacking foot with ball fitting to pressure cup

8014

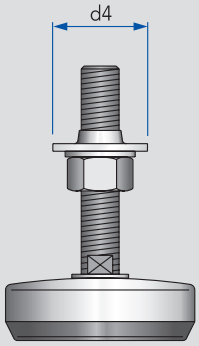

b = ножка с резьбой M16
c = ножка с резьбой M20

	d4	b	c				кг
	35×35	1000 кг					0,38
	40×40	1000 кг	2200 кг				0,87
	50×50	1000 кг	2200 кг				0,90
	80×80		2200 кг				1,12

Притяжной хомут, для труб DIN EN 10357

c-clamp

8017

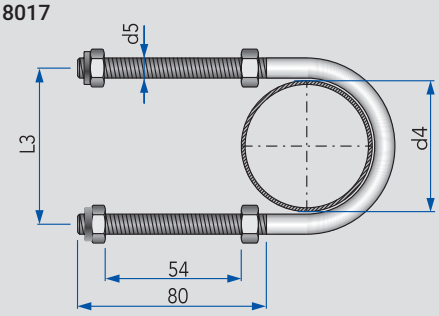

В комплекте с гайками DIN 934
и самоконтрящимися гайками DIN 985

DN	d4	d5	L3				кг
25	28	M6	38				0,04
32	34	M8	44				0,09
40	40	M8	50				0,10
50	52	M8	62				0,10
65	70	M8	80				0,12
80	85	M10	97				0,23
100	106	M10	116				0,24
125	131	M10	141				0,25
150	154	M12	166				0,32

ДОМОЙ

Торосферическое донышко, для труб DIN EN 10357 Ряд А

end cap for tubes

DN	AISI 304L Матовое		AISI 304L Полированное		AISI 316L Матовое		AISI 316L Полированное	
	Артикул	Цена €	Артикул	Цена €	Артикул	Цена €	Артикул	Цена €
15	8012015010-020	7,50	8012015010-021	8,50	8012015010-040	7,50	8012015010-041	8,50
20	8012020010-020	7,90	8012020010-021	8,90	8012020010-040	7,90	8012020010-041	8,90
25	8012025010-020	2,90	8012025010-021	3,60	8012025010-040	3,90	8012025010-041	5,00
32	8012032010-020	3,20	8012032010-021	4,20	8012032010-040	4,40	8012032010-041	5,70
40	8012040010-020	3,70	8012040010-021	4,60	8012040010-040	4,90	8012040010-041	6,30
50	8012050010-020	4,30	8012050010-021	5,40	8012050010-040	5,80	8012050010-041	7,30
65	8012065000-020	5,40	8012065000-021	6,80	8012065000-040	7,30	8012065000-041	9,20
80	8012080000-020	6,30	8012080000-021	8,00	8012080000-040	8,50	8012080000-041	10,70
100	8012100000-020	8,70	8012100000-021	10,90	8012100000-040	11,80	8012100000-041	14,70
125	8012125000-020	11,10	8012125000-021	13,80	8012125000-040	14,90	8012125000-041	18,60
150	8012150000-020	14,50	8012150000-021	18,30	8012150000-040	19,50	8012150000-041	24,60
200	8012200000-020	22,80	8012200000-021	28,30	8012200000-040	30,80	8012200000-041	38,00

Скользящая опора

tube slide

DN	AISI 304L Матовая		Усиленная конструкция					
	Артикул	Цена €	Артикул	Цена €	Артикул	Цена €	Артикул	Цена €
10	8013010000-022	31,30	8013010050-022	37,60				
15	8013015000-022	31,30	8013015050-022	37,60				
20	8013020000-022	31,30	8013020050-022	37,60				
25	8013025000-022	31,30	8013025050-022	37,60				
32	8013032000-022	33,10	8013032050-022	39,70				
40	8013040000-022	35,50	8013040050-022	42,70				
50	8013050000-022	36,40	8013050050-022	43,60				
65	8013065000-022	38,00	8013065050-022	45,70				
80	8013080000-022	40,90	8013080050-022	49,00				
100	8013100000-022	42,00	8013100050-022	50,40				
125	8013125000-022	47,90	8013125050-022	69,00				
150	8013150000-022	56,80	8013150050-022	70,90				

Сферическая опора для квадратной трубы

jacking foot with ball fitting to pressure cup

	AISI 304L Матовая, M16		AISI 304L Матовая, M20					
	Артикул	Цена €	Артикул	Цена €	Артикул	Цена €	Артикул	Цена €
	8014035000-020	26,20						
	8014040000-020	26,20	8014040020-020	57,00				
	8014050000-020	26,20	8014050020-020	57,00				
			8014080000-020	59,30				

Притяжной хомут, для труб DIN EN 10357

c-clamp

DN	AISI 304L Матовый							
	Артикул	Цена €	Артикул	Цена €	Артикул	Цена €	Артикул	Цена €
25	8017025000-020	3,80						
32	8017032000-020	4,10						
40	8017040000-020	4,70						
50	8017050000-020	6,10						
65	8017065000-020	7,30						
80	8017080000-020	9,20						
100	8017100000-020	11,20						
125	8017125000-020	19,00						
150	8017150000-020	26,50						

Трубный хомут, без ножки
pipe clamp without stem

8018

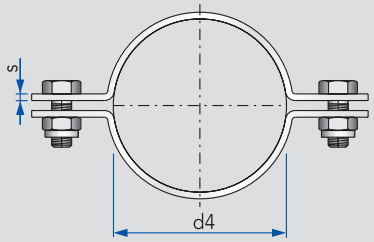

DN	d4	s	B	Sb	Sl		кг
10	12	2,0	20	6,5	12		0,04
15	18	2,0	20	6,5	12		0,05
20	22	2,0	20	6,5	12		0,05
25	28	2,0	20	6,5	16		0,06
32	34	2,0	20	6,5	16		0,07
40	40	2,0	20	6,5	16		0,08
50	52	2,0	20	6,5	16		0,09
65	70	2,5	25	8,5	20		0,17
80	85	2,5	25	8,5	20		0,19
100	104	3,0	25	8,5	20		0,27
125	129	3,0	25	8,5	20		0,31
150	154	3,0	30	8,5	20		0,43

Sb = отверстие под болты
Sl = длина болта
B = ширина хомута
Пожалуйста, обратите внимание при заказе

Трубный хомут, без ножки, усиленная конструкция
heavy duty pipe clamp without stem

8018

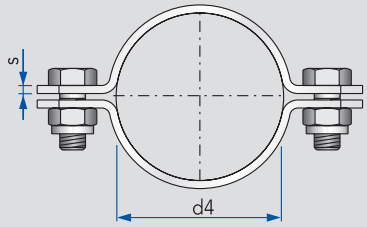

DN	d4	s	B	Sb	Sl		кг
25	28	2,5	25	8,5	16		0,11
32	34	2,5	25	8,5	16		0,12
40	40	2,5	30	8,5	16		0,15
50	52	2,5	30	8,5	16		0,17
65	70	2,5	30	8,5	20		0,20
80	85	2,5	30	8,5	20		0,23
100	104	3,0	35	11,0	20		0,41
125	129	3,0	35	11,0	20		0,47
150	154	3,0	35	11,0	20		0,54

Sb = отверстие под болты
Sl = длина болта
B = ширина хомута
Пожалуйста, обратите внимание при заказе

Трубный хомут, с ножкой под сварку
pipe clamp with plain stem

8019

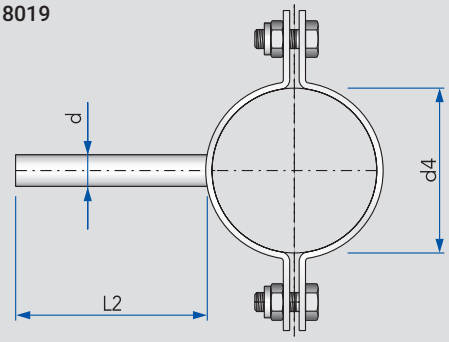

DN	d4	d	L2	B			кг
10	12	8	60	20			0,07
15	18	8	60	20			0,08
20	22	8	60	20			0,08
25	28	10	60	20			0,09
32	34	10	60	20			0,11
40	40	10	60	20			0,11
50	52	10	60	20			0,12
65	70	12	60	25			0,23
80	85	12	60	25			0,24
100	104	12	60	25			0,33
125	129	14	60	25			0,39
150	154	14	60	30			0,54

B = ширина хомута
Пожалуйста, обратите внимание при заказе

Трубный хомут, с ножкой под сварку, усиленная конструкция
heavy duty pipe clamp with plain stem

8019

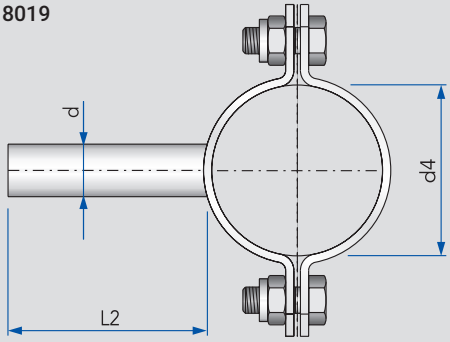

DN	d4	d	L2	B			кг
25	28	10	60	25			0,14
32	34	10	60	25			0,14
40	40	16	60	30			0,24
50	52	16	60	30			0,27
65	70	16	60	30			0,29
80	85	16	60	30			0,32
100	104	20	60	35			0,56
125	129	20	60	35			0,61
150	154	20	60	35			0,69

B = ширина хомута
Пожалуйста, обратите внимание при заказе

Трубный хомут, без ножки
pipe clamp without stem

DN	AISI 304L Матовый Артикул	Цена €	AISI 304L Полированный Артикул	Цена €	Артикул	Цена €	Артикул	Цена €
10	8018010000-022	2,30	8018010000-021	2,50				
15	8018015000-022	2,40	8018015000-021	2,70				
20	8018020000-022	2,50	8018020000-021	2,80				
25	8018025000-022	2,60	8018025000-021	2,90				
32	8018032000-022	2,80	8018032000-021	3,10				
40	8018040000-022	3,00	8018040000-021	3,30				
50	8018050000-022	3,20	8018050000-021	3,60				
65	8018065000-022	3,60	8018065000-021	4,00				
80	8018080000-022	4,70	8018080000-021	5,20				
100	8018100000-022	5,70	8018100000-021	6,30				
125	8018125000-022	10,00	8018125000-021	11,10				
150	8018150000-022	14,00	8018150000-021	15,60				

Трубный хомут, без ножки, усиленная конструкция
heavy duty pipe clamp without stem

DN	AISI 304L Матовый Артикул	Цена €	AISI 304L Полированный Артикул	Цена €	Артикул	Цена €	Артикул	Цена €
25	8018025050-022	3,40	8018025050-021	3,40				
32	8018032050-022	3,70	8018032050-021	3,70				
40	8018040050-022	3,90	8018040050-021	3,90				
50	8018050050-022	4,60	8018050050-021	4,60				
65	8018065050-022	5,80	8018065050-021	5,80				
80	8018080050-022	6,30	8018080050-021	6,30				
100	8018100050-022	11,00	8018100050-021	11,00				
125	8018125050-022	14,40	8018125050-021	14,40				
150	8018150050-022	17,40	8018150050-021	17,40				

Трубный хомут, с ножкой под сварку
pipe clamp with plain stem

DN	AISI 304L Матовый Артикул	Цена €	AISI 304L Полированный Артикул	Цена €	Артикул	Цена €	Артикул	Цена €
10	8019010000-022	3,00	8019010000-021	3,00				
15	8019015000-022	3,10	8019015000-021	3,10				
20	8019020000-022	3,30	8019020000-021	3,30				
25	8019025000-022	4,20	8019025000-021	4,20				
32	8019032000-022	4,40	8019032000-021	4,40				
40	8019040000-022	4,60	8019040000-021	4,60				
50	8019050000-022	5,20	8019050000-021	5,20				
65	8019065000-022	5,90	8019065000-021	5,90				
80	8019080000-022	7,20	8019080000-021	7,20				
100	8019100000-022	7,90	8019100000-021	7,90				
125	8019125000-022	15,40	8019125000-021	15,40				
150	8019150000-022	24,30	8019150000-021	24,30				

Трубный хомут, с ножкой под сварку, усиленная конструкция
heavy duty pipe clamp with plain stem

DN	AISI 304L Матовый Артикул	Цена €	AISI 304L Полированный Артикул	Цена €	Артикул	Цена €	Артикул	Цена €
25	8019025050-022	7,30	8019025050-021	7,30				
32	8019032050-022	7,60	8019032050-021	7,60				
40	8019040050-022	7,90	8019040050-021	7,90				
50	8019050050-022	8,80	8019050050-021	8,80				
65	8019065050-022	10,50	8019065050-021	10,50				
80	8019080050-022	12,90	8019080050-021	12,90				
100	8019100050-022	19,80	8019100050-021	19,80				
125	8019125050-022	28,10	8019125050-021	28,10				
150	8019150050-022	35,40	8019150050-021	35,40				

Трубный хомут, с ножкой под резьбу

pipe clamp with threaded stem

8020

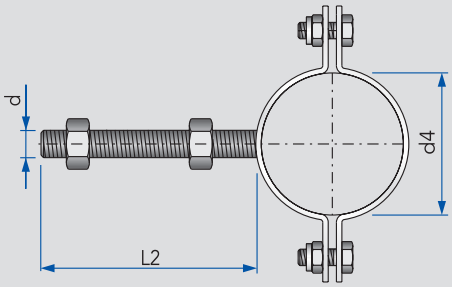

DN	d4	d	L2	B			кг
10	12	M8	80	20			0,08
15	18	M8	80	20			0,09
20	22	M8	80	20			0,09
25	28	M10	80	20			0,12
32	34	M10	80	20			0,13
40	40	M10	80	20			0,14
50	52	M10	80	20			0,15
65	70	M12	80	25			0,26
80	85	M12	80	25			0,28
100	104	M12	80	25			0,35
125	129	M14	80	25			
150	154	M14	80	30			

В сборе с гайками DIN 934

B = ширина хомута
Пожалуйста, обратите внимание при заказе

Опора для трубы, с ножкой под сварку

pipe support with plain stem

8022

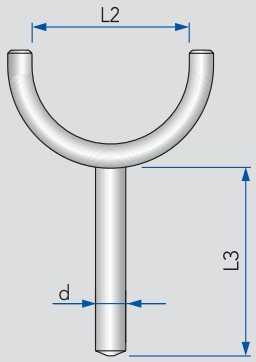

DN	d	L2	L3				кг
20	8	22	60				0,05
25	8	28	60				0,07
32	8	34	60				0,08
40	8	40	60				0,09
50	8	52	60				0,10
65	10	70	60				0,12
80	10	85	60				0,13
100	12	104	60				0,19

Резьбовая шпилька, DIN 975

threaded rod

8025

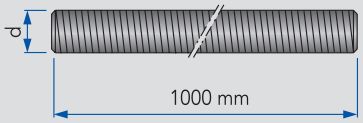

DN	d						кг
M8	M8						0,32
M10	M10						0,50
M12	M12						0,73
M14	M14						0,97
M16	M16						1,33
M20	M20						2,08

ДОМОЙ

Трубный хомут, с ножкой под резьбу

pipe clamp with threaded stem

DN	AISI 304L Матовый Артикул	Цена €	AISI 304L Полированный Артикул	Цена €	Артикул	Цена €	Артикул	Цена €
10	8020010000-022	4,40	8020010000-021	4,40				
15	8020015000-022	4,50	8020015000-021	4,50				
20	8020020000-022	4,60	8020020000-021	4,60				
25	8020025000-022	5,10	8020025000-021	5,10				
32	8020032000-022	5,30	8020032000-021	5,30				
40	8020040000-022	5,50	8020040000-021	5,50				
50	8020050000-022	6,00	8020050000-021	6,00				
65	8020065000-022	6,80	8020065000-021	6,80				
80	8020080000-022	8,70	8020080000-021	8,70				
100	8020100000-022	10,00	8020100000-021	10,00				
125	8020125000-022	19,10	8020125000-021	19,10				
150	8020150000-022	28,10	8020150000-021	28,10				

Опора для трубы, с ножкой под сварку

pipe support with plain stem

DN	AISI 304L Матовая Артикул	Цена €	Артикул	Цена €	Артикул	Цена €	Артикул	Цена €
20	8022020000-020	9,60						
25	8022025000-020	7,00						
32	8022032000-020	7,30						
40	8022040000-020	7,90						
50	8022050000-020	8,40						
65	8022065000-020	9,00						
80	8022080000-020	10,40						
100	8022100000-020	11,20						

Резьбовая шпилька, DIN 975

threaded rod

DN	AISI 304L Матовая Артикул	Цена €	Артикул	Цена €	Артикул	Цена €	Артикул	Цена €
M8	8025008000-020	4,10						
M10	8025010000-020	6,30						
M12	8025012000-020	10,70						
M14	8025014000-020	16,30						
M16	8025016000-020	17,50						
M20	8025020000-020	25,60						

Накидной ключ, для резьбовых соединений DIN EN 10357

union spanner

8028

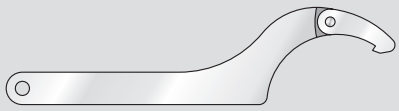

DN	Тип						кг
10-20	35/65						0,20
25-100	90/155						0,70
125-150	155/230						1,30

Приспособление для резки трубы

tube sawing tool

8032

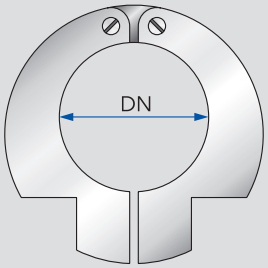

DN							кг
10							0,53
15							0,55
20							0,58
25							0,70
32							0,65
40							0,85
50							0,97
65							2,00
80							2,25
100							2,82

Приспособление для резки дюймовой трубы

inch OD tube sawing tool

8033

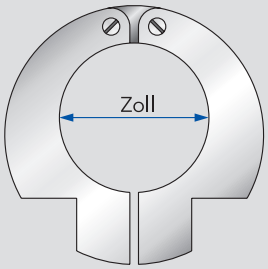

Дюйм							кг
1″							0,67
1¼″							0,75
1½″							0,88
2″							0,97
2½″							2,17
3″							2,59
4″							2,96

ДОМОЙ

Накидной ключ, для резьбовых соединений DIN EN 10357

union spanner

DN	AISI 304L Артикул	Цена €	Артикул	Цена €	Артикул	Цена €	Артикул	Цена €
10-20	8028010020-020	22,50						
25-100	8028025100-020	25,10						
125-150	8028125150-020	50,10						

Приспособление для резки трубы

tube sawing tool

DN	Не соответствует стандарту DIN Артикул	Цена €	DIN EN 10357 Артикул	Цена €	Артикул	Цена €	Артикул	Цена €
10	8032010000-009	132,00	8032010200-009	139,70				
15	8032015000-009	132,00	8032015200-009	139,70				
20	8032020000-009	134,90	8032020200-009	145,60				
25	8032025000-009	139,00	8032025200-009	152,60				
32	8032032000-009	144,00	8032032200-009	159,90				
40	8032040000-009	155,60	8032040200-009	166,00				
50	8032050000-009	182,00	8032050200-009	259,50				
65			8032065000-009	273,00				
80			8032080000-009	295,00				
100			8032100000-009	361,50				

Приспособление для резки дюймовой трубы

inch OD tube sawing tool

Дюйм	Артикул	Цена €	Артикул	Цена €	Артикул	Цена €	Артикул	Цена €
1“	8033025100-009	135,00						
1¼“	8033032114-009	135,00						
1½“	8033040112-009	141,10						
2“	8033050200-009	148,20						
2½“	8033065212-009	242,90						
3“	8033080300-009	321,10						
4“	8033100400-009	404,20						

Паста для протравки сварных швов, шлифовальная лента

pickling paste, scotch brite

8614

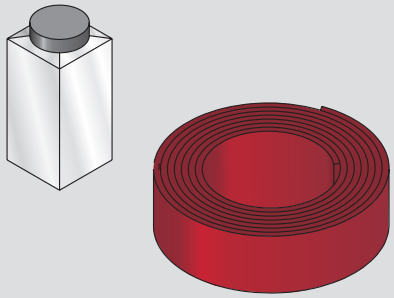

Паста расфасована в бутыли по 2,0 кг
Шлифовальная лента шириной 100 мм

							кг

Полотно для пилы

saw blades

8600

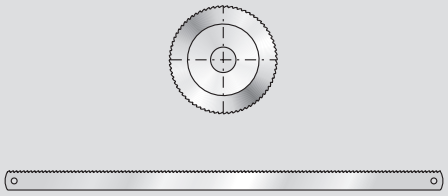

Для циркулярной пилы 68 x 1,6 x 16
Для ручной пилы 300 x 16 x 0,8

							кг
							0,01

Присадка для сварки

welding rod

8616

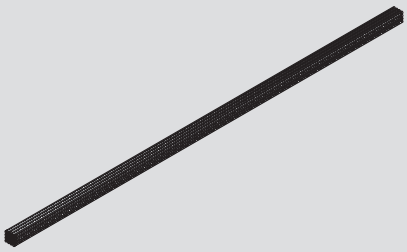

	d						кг
	Ø 1,6						
	Ø 2,0						
	Ø 1,0						
	Ø 1,6						
	Ø 2,0						

Вольфрамовый электрод

wolfram electrode

8616

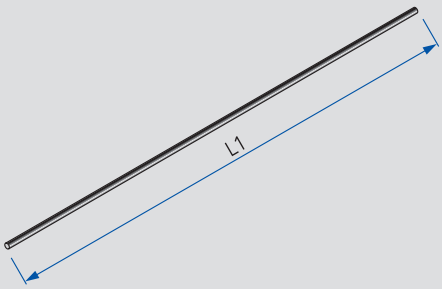

	d	L1					кг
	Ø 1,6	175					0,01
	Ø 2,4	175					0,01

ДОМОЙ

Паста для протравки сварных швов, шлифовальная лента

pickling paste, scotch brite

	Паста для протравки швов 2,0 кг		Шлифовальная лента 100 мм					
	Артикул	Цена €	Артикул	Цена €	Артикул	Цена €	Артикул	Цена €
	8614030000-000	50,40	8614475000-000	13,10				

Полотно для пилы

saw blades

	Полотно для циркулярной пилы		Полотно для ручной пилы					
	Артикул	Цена €	Артикул	Цена €	Артикул	Цена €	Артикул	Цена €
	8600041000-000	48,50	8600110000-000	4,40				

Присадка для сварки

welding rod

	1.4316		1.4576					
	Артикул	Цена €	Артикул	Цена €	Артикул	Цена €	Артикул	Цена €
	8616043000-016	26,60						
	8616044000-016	34,30						
			8616051000-016	39,30				
			8616053000-016	43,80				
			8616056000-016	48,50				

Вольфрамовый электрод

wolfram electrode

	Артикул	Цена €	Артикул	Цена €	Артикул	Цена €	Артикул	Цена €
	8616029000-000	6,80						
	8616031000-000	9,50						

Болт, DIN 933, A2

hexagon screw

8106

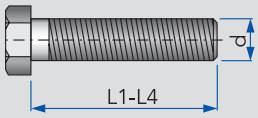

DN	d	L1	L2	L3	L4		кг
M6	M6	12	16	20	25		0,01
M8	M8	20	25	30	35		0,01
M10	M10	20	25	30	35		0,03
M12	M12	35	40	45	50		0,05
M16	M16	35	45	50	60		0,11
M20	M20	45	70	80	90		0,21

Шестигранная гайка, DIN 934, A2

hexagon nut

8107

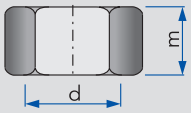

DN	d	m					кг
M6	M6	5,0					0,01
M8	M8	6,5					0,01
M10	M10	8,0					0,01
M12	M12	10,0					0,01
M16	M16	13,0					0,03
M20	M20	16,0					0,05

Шестигранная самоконтрящаяся гайка, DIN 985, A2

hexagon self-locking nut

8115

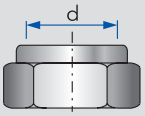

DN	d						кг
M6	M6						0,01
M8	M8						0,01
M10	M10						0,01
M12	M12						0,01
M16	M16						0,03
M20	M20						0,05

Шайба, DIN 125, A2

washer

8071

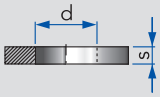

DN	d	s					кг
M6	M6	1,6					0,01
M8	M8	1,6					0,01
M10	M10	2,0					0,01
M12	M12	2,5					0,01
M16	M16	3,0					0,01
M20	M20	3,0					0,01

ДОМОЙ

Болт, DIN 933, A2

hexagon screw

DN	L1 Артикул	L1 Цена €	L2 Артикул	L2 Цена €	L3 Артикул	L3 Цена €	L4 Артикул	L4 Цена €
M6	8106006012-020	0,50	8106006016-020	0,50	8106006020-020	0,50	8106006025-020	0,20
M8	8106008020-020	0,80	8106008025-020	1,00	8106008030-020	1,00	8106008035-020	1,00
M10	8106010020-020	0,90	8106010025-020	1,00	8106010030-020	1,10	8106010035-020	1,20
M12	8106012035-020	1,30	8106012040-020	1,60	8106012045-020	1,80	8106012050-020	2,00
M16	8106016035-020	2,00	8106016045-020	2,30	8106016050-020	2,60	8106016060-020	3,00
M20	8106020045-020	4,00	8106020070-020	4,80	8106020080-020	5,50	8106020090-020	8,80

Шестигранная гайка, DIN 934, A2

hexagon nut

DN	Артикул	Цена €	Артикул	Цена €	Артикул	Цена €	Артикул	Цена €
M6	8107006000-020	0,30						
M8	8107008000-020	0,40						
M10	8107010000-020	0,50						
M12	8107012000-020	0,70						
M16	8107016000-020	1,20						
M20	8107020000-020	2,60						

Шестигранная самоконтрящаяся гайка, DIN 985, A2

hexagon self-locking nut

DN	Артикул	Цена €	Артикул	Цена €	Артикул	Цена €	Артикул	Цена €
M6	8115006000-020	0,40						
M8	8115008000-020	0,50						
M10	8115010000-020	0,60						
M12	8115012000-020	0,80						
M16	8115016000-020	1,40						
M20	8115020000-020	2,80						

Шайба, DIN 125, A2

washer

DN	Артикул	Цена €	Артикул	Цена €	Артикул	Цена €	Артикул	Цена €
M6	8071064001-020	0,20						
M8	8071084001-020	0,20						
M10	8071105001-020	0,30						
M12	8071130001-020	0,30						
M16	8071170001-020	0,40						
M20	8071210001-020	0,80						

Гроверная шайба, DIN 127, A2

split washer

8072

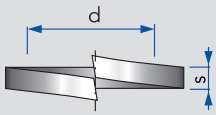

DN	d	s					кг
M6	M6	1,5					0,01
M8	M8	2,0					0,01
M10	M10	2,2					0,01
M12	M12	2,5					0,01
M16	M16	3,5					0,01
M20	M20	4,0					0,01

Пластиковый дюбель

plastic dowel

8615

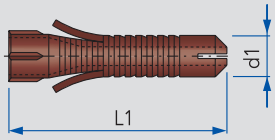

	L1						кг
K12	60						
K16	80						

Металлический дюбель

m-threaded metal plug

8617

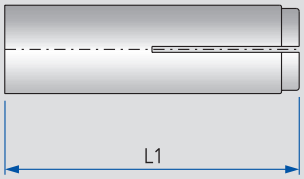

	L1						кг
M8	30						0,01
M10	40						0,02
M12	50						0,02

Шуруп с шестигранной головкой, DIN 571, A2

hexagon head wood screw

8090

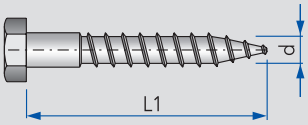

	d	L1					кг
	8	70					0,01
	10	70					0,04

ДОМОЙ

Гроверная шайба, DIN 127, A2

split washer

DN	Артикул	Цена €	Артикул	Цена €	Артикул	Цена €	Артикул	Цена €
M6	8072006001-020	0,30						
M8	8072008001-020	0,30						
M10	8072010001-020	0,30						
M12	8072012001-020	0,40						
M16	8072016001-020	0,50						
M20	8072020001-020	0,90						

Пластиковый дюбель

plastic dowel

	Артикул	Цена €	Артикул	Цена €	Артикул	Цена €	Артикул	Цена €
K12	8615064000-000	0,60						
K16	8615065000-000	1,50						

Металлический дюбель

m-threaded metal plug

	Артикул	Цена €	Артикул	Цена €	Артикул	Цена €	Артикул	Цена €
M8	8617012000-000	2,10						
M10	8617013000-000	2,50						
M12	8617014000-000	3,20						

Шуруп с шестигранной головкой, DIN 571, A2

hexagon head wood screw

	Артикул	Цена €	Артикул	Цена €	Артикул	Цена €	Артикул	Цена €
	8090008070-020	2,10						
	8090010070-020	2,60						

3/2-ходовой соленоидный клапан, для одноходовых пневматических приводов

three port, two way solenoid valve

8210

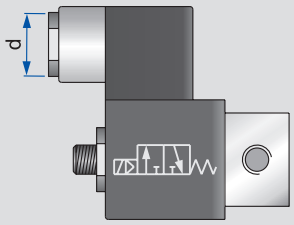

Дюйм	d						кг
⅛"	⅛"						0,37

4/2-ходовой соленоидный клапан, для двухходовых пневматических приводов

four port, two way solenoid valve

8213

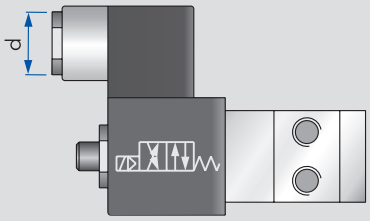

Дюйм	d						кг
⅛"	⅛"						0,34

Быстроразъемное пневматическое соединение, прямое, с уплотнением

push-in tube straight fitting with male thread

8216

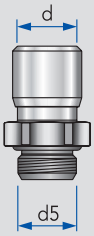

Дюйм	d5	d					кг
⅛"	G⅛	6					0,01

Быстроразъемное пневматическое соединение, угловое, с уплотнением

push-in tube, slewable angled fitting with male thread

8217

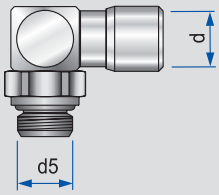

Дюйм	d5	d					кг
⅛"	G⅛	6					0,02

ДОМОЙ

3/2-ходовой соленоидный клапан, для одноходовых пневматических приводов

three port, two way solenoid valve

	230 В возд. откр./пруж. закр.		24 В возд. откр./пруж. закр.					
Дюйм	Артикул	Цена €	Артикул	Цена €	Артикул	Цена €	Артикул	Цена €
⅛“	8210000018-000	**86,50**	8210003018-000	**94,30**				

4/2-ходовой соленоидный клапан, для двухходовых пневматических приводов

four port, two way solenoid valve

	230 В возд. откр./возд. закр.		24 В возд. откр./возд. закр.					
Дюйм	Артикул	Цена €	Артикул	Цена €	Артикул	Цена €	Артикул	Цена €
⅛“	8213000018-000	**148,30**	8213003018-000	**148,30**				

Быстроразъемное пневматическое соединение, прямое, с уплотнением

push-in tube straight fitting with male thread

	Никелированная латунь		Нержавеющая сталь					
Дюйм	Артикул	Цена €	Артикул	Цена €	Артикул	Цена €	Артикул	Цена €
⅛“	8216000002-015	**4,10**	8216000002-020	**17,50**				

Быстроразъемное пневматическое соединение, угловое, с уплотнением

push-in tube, slewable angled fitting with male thread

	Никелированная латунь		Нержавеющая сталь					
Дюйм	Артикул	Цена €	Артикул	Цена €	Артикул	Цена €	Артикул	Цена €
⅛“	8217000004-015	**5,80**	8217000004-020	**32,80**				

Пневматический дроссельный клапан, для выходящего воздуха

pneumatic actuator flow throttle valve

8218

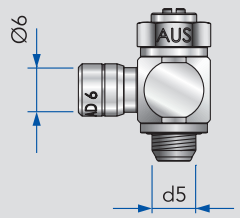

Дюйм	d5						кг
⅛"	G⅛						0,03

Пневмоглушитель

silencer

8219

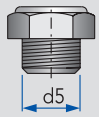

Дюйм	d5						кг
⅛"	G⅛						

Пневматическая трубка

air hose

8220

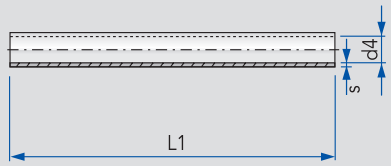

Пожалуйста, при заказе укажите длину L1

DN	d4	s					кг
4	4	1,0					0,04
6	6	1,0					0,05
8	8	1,0					0,07

Модуль регулировки давления управляющего воздуха, в сборе, с регулятором и фильтром

filter regulator unit, complete

8221

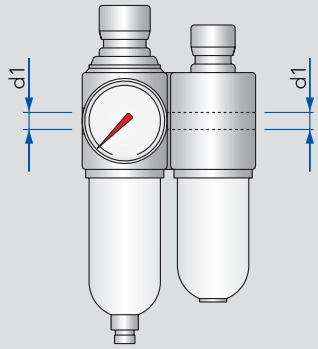

Дюйм	d1						кг
¼"	G¼						
⅜"	G⅜						

ДОМОЙ

Пневматический дроссельный клапан, для выходящего воздуха

pneumatic actuator flow throttle valve

	Никелированная латунь		Нержавеющая сталь					
Дюйм	Артикул	Цена €	Артикул	Цена €	Артикул	Цена €	Артикул	Цена €
⅛“	8218001020-015	**23,00**	8218001020-020	**59,70**				

Пневмоглушитель

silencer

	Нержавеющая сталь							
Дюйм	Артикул	Цена €	Артикул	Цена €	Артикул	Цена €	Артикул	Цена €
⅛“	8219003018-047	**10,90**						

Пневматическая трубка

air hose

	Полиамид		PTFE					
DN	Артикул	Цена €	Артикул	Цена €	Артикул	Цена €	Артикул	Цена €
4	8220004000-000	**2,40**	8220004000-053	**5,10**				
6	8220006000-000	**3,10**	8220006000-053	**8,30**				
8			8220080000-053	**15,10**				

Модуль регулировки давления управляющего воздуха, в сборе, с регулятором и фильтром

filter regulator unit, complete

Дюйм	Артикул	Цена €	Артикул	Цена €	Артикул	Цена €	Артикул	Цена €
¼“	8221000014-000	**184,90**						
⅜“	8221000038-000	**184,90**						